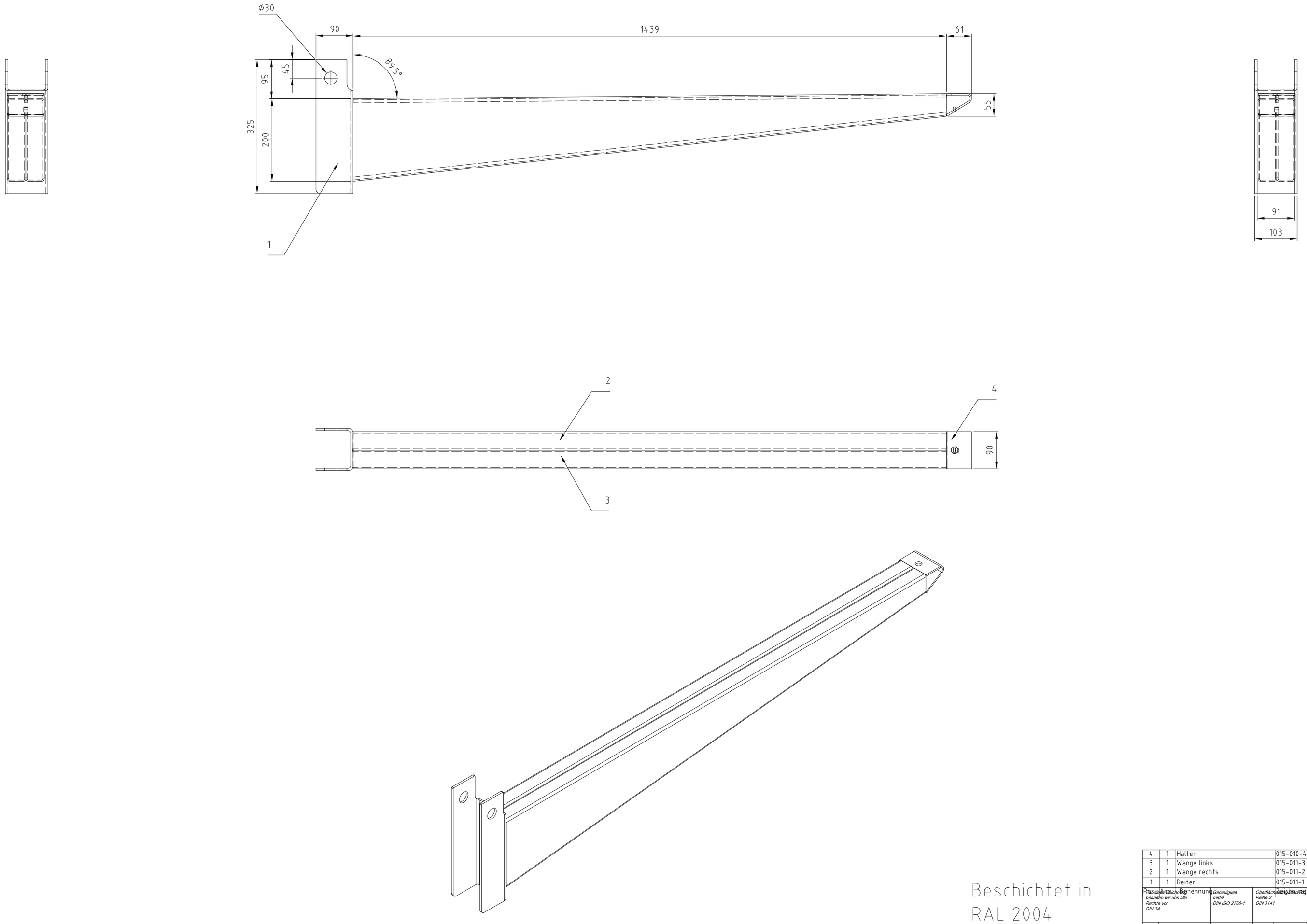

Beschichtet in
RAL 2004
Reinorange

Pos.	Anz.	Benennung	Zeichnung Nr.	Beschreibung	Material
4	1	Halter	015-010-4		S235JR
3	1	Wange links	015-011-3		S235JR
2	1	Wange rechts	015-011-2		S235JR
1	1	Reiter	015-011-1		S235JR

Dieses Werk ist Eigentum und behalten wir uns alle Rechte vor DIN 34

Genauigkeit mittel DIN ISO 2768-1

Oberflächenbehandlung Rohe 2 DIN 3141

Maßstab 1:5 | Auftrag: -

	Datum	Name
Bearb.	10.04.2018	Zajusch
Gepr.		
Norm		

TOPREGAL
Topregal GmbH
Industriestraße 3
72794 Filderstadt
www.topregal.com

Arm
1500 KR 6000

015-011-0 AN 22002

Blatt -
A1

Zust.	Änderungen	Datum	Name