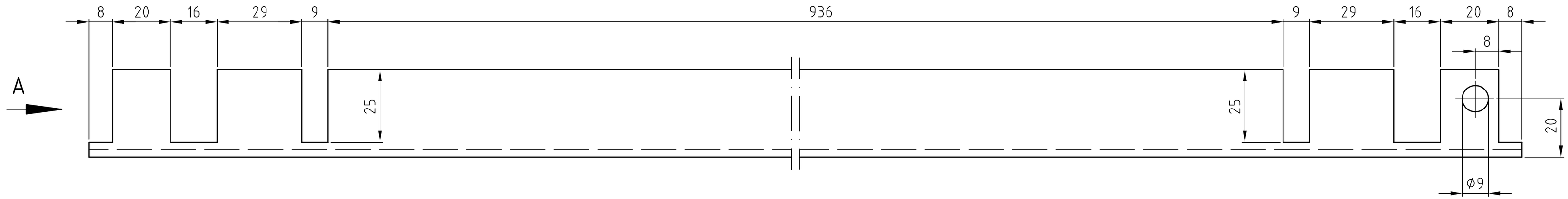

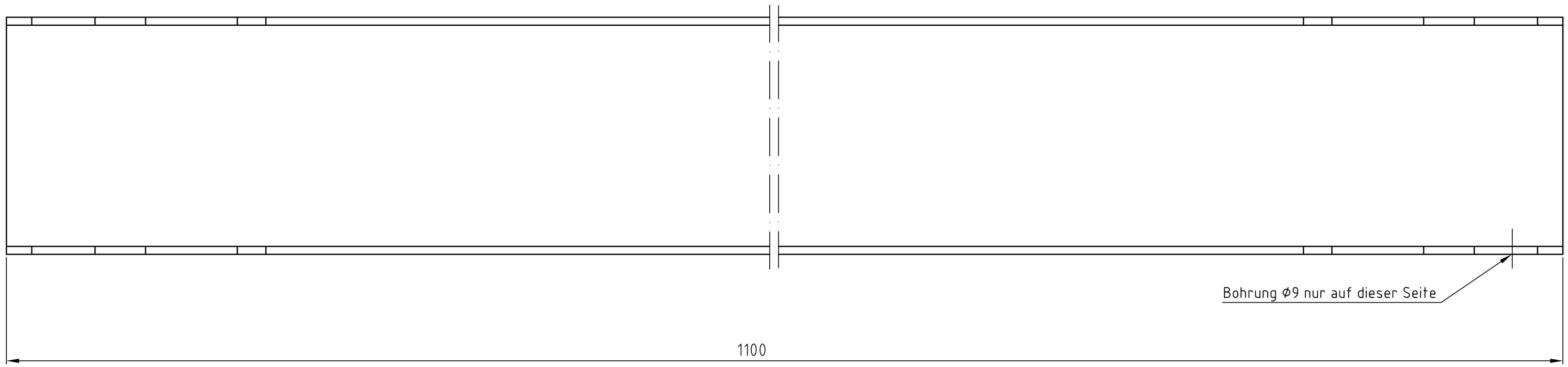

Ansicht A

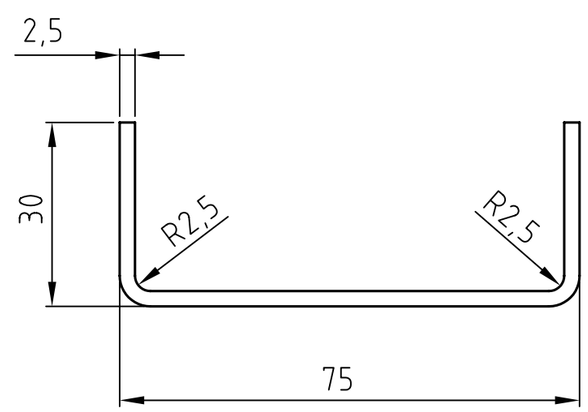

Für dieses Dokument und den darin dargestellten Gegenstand behält Topregal alle Rechte vor Vervielfältigung.
Bekanntgabe an Dritte oder Verwertung seines Inhalts sind ohne ausdrückliche Zustimmung verboten.
© TOPREGAL

Oberflächenbeschaffenheit		
Symbol in der Zeichnung	DIN ISO 1302 Reihe 2	
v		
w	12.5	Rz=100
x	3.2	Rz=25
y	0.8	Rz=6.3
z	0.1	Rz=1

EAN: 4250656133683

topregal GmbH
Industriestrasse 3
70794 Filderstadt

Allg.-Toleranzen: DIN ISO 2768 T.1 m - K

Oberflächen nach DIN ISO 1302 Reihe 2

Maßstab: 1:1

(Gewicht)

Werkstoff: St

Schutzvermerk nach DIN ISO 16016 beachten!

	Datum	Name
Bearb.	03.09.2014	Brinkmann
Gepr.		
Norm		

Benennung:

Blende Packtisch 110cm

TOPREGAL

Artikel-Nr.: 3547

Blatt

Blätter

Zust	Änderung	Datum	Name	Ursprung	Ersatz für:	Ersatz durch: