FACHBODENREGAL - FB200

STÄNDER

- Material: Stahl S-235 JR
- Maße: 50 mm B x 40 mm T x 1 mm
- Lochung: 5 cm Raster
- Oberfläche: Pulverbeschichtet in RAL 5005 Signalblau
- Profilaufbau: T-Profilform
- Herstellung: Kaltgewalztes Profil
- Feldlast: 1000 kg
- Fachlast: 100 kg oder 200 kg
- Ständerhöhen & Gewicht von einem Ständerprofil: 2m – 5,08 kg / 2,5m – 6,32 kg / 3m – 8,68 kg

HOLZBODEN

- Höhe (Materialstärke): 32 mm
- Breite: 1000 mm
- Tiefe: 300 mm / 500 mm
- Material: Pressspan / Brandschutz P2Max.
- Belastung: 200 kg

STAHLBODEN

- Höhe (Materialstärke): 32 mm
- Materialstärke: 300 mm > 0,7 mm /500 mm > 0,8 mm
- Breite: 1000 mm
- Tiefe: 300 mm / 500 mm
- Material: Stahl S235 / feuerverzinkt
- Max. Belastung: 200 kg

TRAVERSEN HOLZ

- Material: S235JR
- Oberfläche: Sendzimir verzinkt (SILBERGRAU)
- Maße: 1005 mm x 65 mm / 505 mm x 65 mm / 305 mm x 65 mm (38 mm Traversenhöhe / 65 mm Schenkelhöhe)
- Profilaufbau: Winkeltraverse 38° Winkel
- Befestigung: Am Ständerprofil durch Einhaken
- Herstellung: Stanzen / Freibiegen
- Belastung: 200 kg Fachlast

TRAVERSEN STAHLBODEN

- Material: S235JR
- Farbe/Oberfläche: Pulverbeschichtet (SAPHIRBLAU RAL5003) 100 cm
  Sendzimir verzinkt (SILBERGRAU) 50 cm / 30 cm
- Maße: 1005 mm x 65 mm / 505 mm x 65 mm / 305 mm x 65 mm (38 mm Traversenhöhe / 65 mm Schenkelhöhe)
- Profilaufbau: Winkeltraverse 59° Winkel
- Befestigung: Am Ständerprofil durch Einhaken
- Herstellung: Stanzen / Freibiegen
- Belastung: 200 kg Fachlast

FACHBODENREGAL - FB200

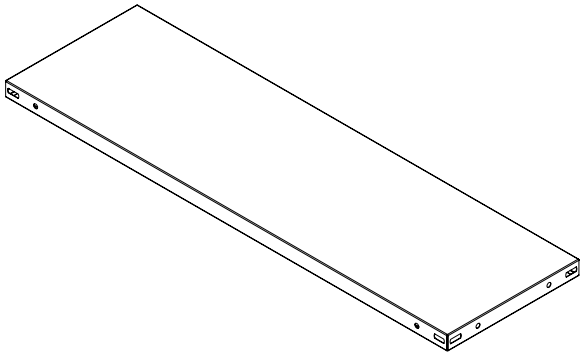

FACHBODEN 30 CM / 50 CM TIEFE

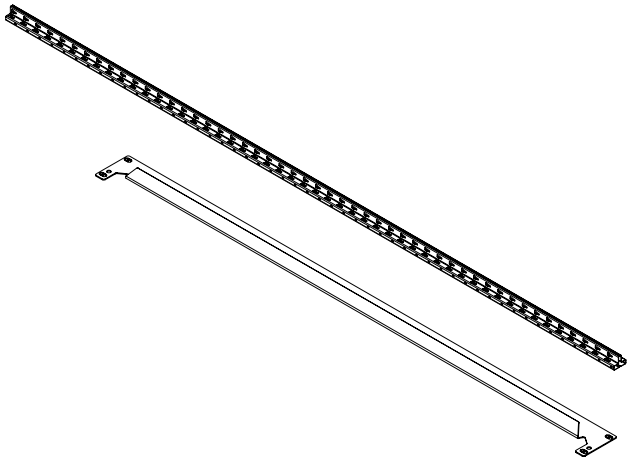

STÄNDERPROFIL & STUFENTRAVERSE 100 CM

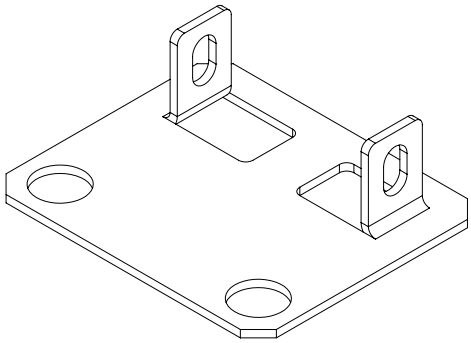

FUSSTEIL

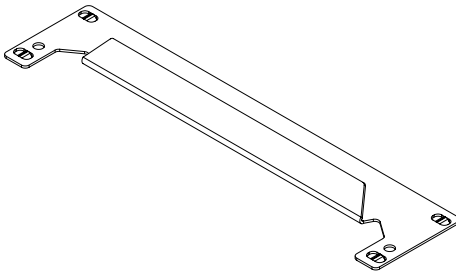
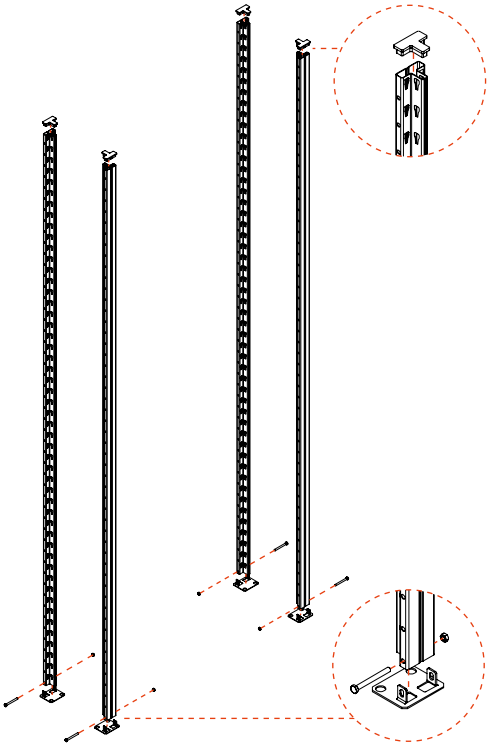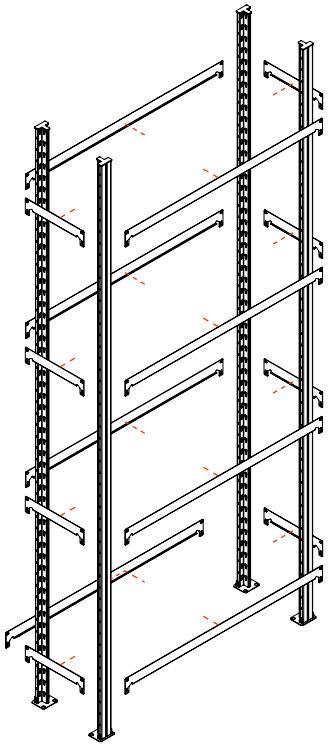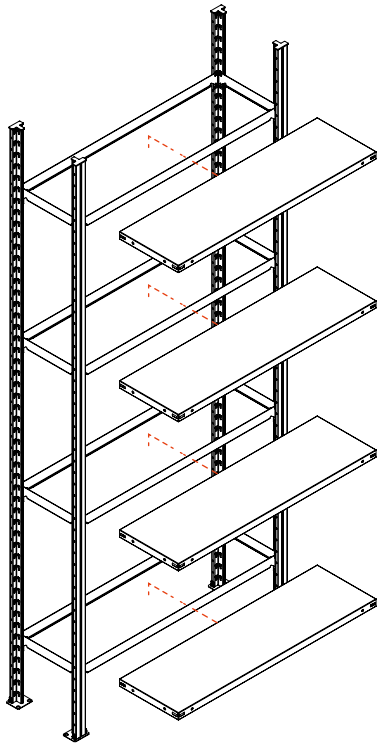
BEFESTIGUNGSSTREBE 30 CM / 50 CM