WIPEKET

INSTRUKCJA OBSŁUGI

Szorowarka samojezdna

SWA70

Przed użyciem produktu należy zapoznać się z niniejszą instrukcją i przestrzegać zawartych w niej wskazówek!

OGÓLNE

Przedmowa	3
Instrukcje bezpieczeństwa	3
Dane techniczne	4
Główne komponenty w skrócie	5
Kontrola przed użyciem	5
Instrukcja obsługi	6

KONSERWACJA

Regularna kontrola	6
Rozwiązywanie problemów	7
Serwis & Kontakt	7
Deklaracja zgodności WE	8

LISTA CZĘŚCI

Lista części	9

PRZEDMOWA

Gratuluję zakupu nowego SWA70. SWA70 został wyprodukowany z wysokiej jakości materiałów, zaprojektowanych specjalnie do długotrwałego i niezawodnego użytkowania. Dla własnego bezpieczeństwa i w celu zapewnienia prawidłowego działania maszyny czyszczącej należy przed jej użyciem przeczytać i przestrzegać niniejszą instrukcję obsługi.

Zachowaj to instrukcja obsługi. Proszę sprawdzić, czy szorowarka-suszarka nie ma uszkodzeń transportowych.
Nie należy oddawać do użytku uszkodzonych urządzeń.

Samojezdna szorowarka-suszarka służy do profesjonalnego i wielkopowierzchniowego czyszczenia podłóg do czyszczenie podłóg do 3300 m^2/h.

Niewłaściwe obchodzenie się z urządzeniem może spowodować obrażenia ciała lub uszkodzenie maszyny. Wyklucza się wszelką odpowiedzialność za szkody powstałe w wyniku niewłaściwego użytkowania urządzenia lub nieprzestrzegania wskazówek i zasad postępowania zawartych w niniejszej instrukcji obsługi. Użytkownik musi zapewnić, aby szorowarka była obsługiwana przez przeszkolony i autoryzowany personel.

INSTRUKCJE BEZPIECZEŃSTWA

Nieprzestrzeganie instrukcji i zasad bezpieczeństwa, a w szczególności ostrzeżeń i przestróg zawartych w niniejszej instrukcji, może spowodować szkody materialne, poważne obrażenia ciała lub śmierć. Proszę uważnie przeczytać niniejszą instrukcję przed przystąpieniem do prac konserwacyjnych i naprawczych przy maszynie.

UWAGI OGÓLNE

- Nie należy stawiać maszyny w miejscach, gdzie temperatura może spaść poniżej zera, ponieważ spowoduje to uszkodzenie dysz i przewodów.
- Nie należy używać maszyny, jeżeli nachylenie przekracza 25%.
- Maszyna może być obsługiwana wyłącznie przez wykwalifikowany i autoryzowany personel.
- Maszynę mogą obsługiwać tylko zdrowe osoby dorosłe.
- Proszę zachować rozsądną prędkość, jechać tylko tak szybko, jak można utrzymać przyczepność, a na zakrętach zdjąć nogę z pedału gazu. Istnieje niebezpieczeństwo przewrócenia się.
- Proszę uważać, aby podczas użytkowania maszyny nie zranić osób postronnych.
- Podczas używania maszyny należy nosić ubranie robocze i unikać noszenia biżuterii lub dodatków, które mogłyby się zaplątać w maszynie.
- Proszę uważać, aby nie zbliżyć się zbytnio do szczotki maszyny (proszę uważać na luźne włosy).
- Podczas użytkowania nie należy sięgać pod maszynę.
- Nie należy używać maszyny, jeżeli w pobliżu znajdują się łatwopalne lub wybuchowe gazy, ciecze lub opary.
- Nie należy przejeżdżać szorowarką samojezdną po dużych przedmiotach, linach, kablach, gorących powierzchniach lub cieczach, a także łatwopalnych, toksycznych i/lub szkodliwych substancjach, aby uniknąć zaplątania i uszkodzenia szczotki.
- Nie należy wjeżdżać na półki lub inne przedmioty.
- Nie należy używać maszyny w miejscach, które są zbyt brudne.
- Proszę wyłączyć szczotkę podczas postoju maszyny, aby uniknąć uszkodzenia powierzchni podłogi.
- Proszę pamiętać, aby wyłączyć maszynę, gdy jest wyłączona.
- Nie należy stawiać na maszynie pojemników z płynami.
- Nie należy używać maszyny jako środka transportu.
- Przed każdą wymianą szczotek, konserwacją lub naprawą należy wyłączyć maszynę.
- Jeżeli urządzenie ma być podnoszone przez maszynę, należy je najpierw zabezpieczyć.
- Proszę postawić maszynę na równej powierzchni w pomieszczeniu, gdy nie jest używana.
- Nie należy czyścić maszyny myjką ciśnieniową, ponieważ woda może dostać się do wnętrza maszyny.
- Proszę pamiętać o użyciu gaśnicy proszkowej w przypadku pożaru.
- Proszę się z nami skontaktować, jeśli jakiekolwiek części maszyny wymagają wymiany.
- Modyfikacje i zmiany w urządzeniu niezatwierdzone przez producenta powodują utratę gwarancji.

WYMOGI BEZPIECZEŃSTWA BATERIE

- Nie należy palić podczas ładowania baterii.
- Podczas ładowania akumulatorów należy pozostawić otwartą obudowę maszyny. Miejsce ładowania powinno być dobrze wentylowane.
- Baterię należy trzymać z dala od iskier.
- Proszę się upewnić, że bateria nigdy nie jest całkowicie rozładowana. Akumulator należy naładować jak najszybciej po użyciu, aby uniknąć długotrwałego stanu niskiego napięcia i zwiększyć jego żywotność.
- Baterię należy przechowywać w suchym i czystym miejscu i trzymać ją z dala od szkodliwych substancji, takich jak pył metalowy.
- Nie należy kłaść metalowych części (takich jak narzędzia) na baterii, aby zapobiec jej spaleniu.
- Proszę przestrzegać lokalnych przepisów przy recyklingu baterii.
- Nie należy podłączać ani wyjmować baterii, gdy urządzenie jest włączone.
- Po każdym użyciu dłuższym niż 30 minut należy naładować urządzenie.
- Aby zmaksymalizować żywotność baterii, należy naładować baterię natychmiast po użyciu. Nie należy przechowywać baterii w stanie rozładowanym.
- Jeśli maszyna nie będzie używana przez dłuższy czas, bateria powinna być ładowana co dwa tygodnie.

DANE TECHNICZNE

CECHY

Typ	Wartość	Jednostkowa
Marka		wipeket
Model		SWA70
Zbiornik świeżej wody	L	70
Zbiornik na ścieki	L	70
Waga bez baterii	kg	150
Waga wraz z bateriami	kg	216

WYMIARY

Typ	Wartość	Jednostkowa
Wymiary (dł. x szer. x wys.)	mm	1265 x 600 x 1030
Średnica szczotki	mm	560
Szerokość ssawy	mm	800

WYDAJNOŚĆ

Typ	Wartość	Jednostkowa
Powierzchnia czyszcząca	m^2/h	3300
Prędkość szczotki	U/min	160
Nacisk szczotki	kg	16
Moc silnika ssącego	W	500
Moc silnika szczotkowego	W	550
Moc silnika napędowego	W	500
Głośność	dB	70
Zdolność do wspinania się	%	25
Max. Prędkość działania	km/h	5

DRUŻYNA

Typ	Wartość	Jednostkowa
Pojemność znamionowa	Ah	100
Napięcie	V	24
Żywotność bez / z przerwami	h	3 / 5
Czas ładowania	h	7

GŁÓWNE KOMPONENTY W SKRÓCIE

Nr.	Nazwa
1	Panel kontrolny ze wskaźnikiem baterii
2	Przełącznik
3	Kierownica
4	Dźwignia szczotki
5	Dźwignia drążka wycieraczki
6	Siedziba
7	Wyłącznik awaryjny
8	Pedał przyspieszenia
9	Wtyczka do ładowania

Nr.	Nazwa
10	Wskaźnik poziomu świeżej wody
11	Szczotka
12	Koło napędowe
13	Drążek wycieraczki
14	Zbiornik świeżej wody
15	Zbiornik na ścieki
16	Wąż odpływowy
17	Wąż ssący
18	Zderzak

KONTROLA PRZED UŻYCIEM

Przed pierwszym użyciem należy sprawdzić następujące punkty:

1. Czy wszystkie elementy łączące i mocujące są właściwie dokręcone?
2. Oględziny maszyny: czy wszystkie widoczne części są w dobrym stanie? Upewnij się, że prędkość maszyny nie przekracza 5 km/h na wypadek, gdybyś musiał ją pchać/ciągnąć (gdyby maszyna się zepsuła).

INSTRUKCJA OBSŁUGI

A. ZAKŁADANIE ŚCIĄGACZKI

1. Upewnij się, że dźwignia opuszczania ssawy jest w górze.
2. Poluzuj dwie śruby mocujące (1) i zawieś ściągaczkę (2).
3. Teraz dokręć śruby mocujące.
4. Podłącz wąż ssawy do otworu ssawy. Użyj pierścienia mocującego, aby zabezpieczyć ssawkę.

B. ZAKŁADANIE SZCZOTKI

Proszę umieścić szczotkę bezpośrednio pod uchwytem szczotki na maszynie i przesunąć dźwignię szczotki w dół.

Teraz proszę włączyć maszynę i włączyć silnik szczotki.

Pędzel będzie sam ustalony przez obrót.

UŻYCIE

- Napełnić zbiornik na wodę (2).
- Proszę włożyć klucz do dziurki od klucza i przekręcić go do pozycji ON. Proszę sprawdzić, czy przycisk wyłącznika awaryjnego jest aktywowany na wypadek, gdyby maszyna nie ruszyła.
- Proszę wybrać bieg do przodu.
- Opuścić ssawę i szczotkę przez dźwignie (13 + 14) z przodu.
- Włączyć silnik ssania, a następnie silnik szczotki.
- Proszę wcisnąć pedał gazu. Zalecamy prędkość 45 - 60 m/min dla optymalnego czyszczenia. Najlepszy efekt uzyskuje się, gdy ścieżki czyszczenia zachodzą na siebie o ok. 5 cm.

REGULARNA KONTROLA

PO UŻYCIU

- Ścieki w zbiorniku na ścieki i świeża woda muszą być całkowicie opróżnione. Poza tym należy wyczyścić zbiornik na ścieki i sprawdzić, czy węże nie są zapchane. Jeśli chcą Państwo czyścić zbiorniki ciepłą wodą, proszę zwrócić uwagę, aby nie była ona cieplejsza niż 60 °C.
- Zdjąć szczotkę i ściągaczkę, a następnie sprawdzić, czy nie gromadzą się ciała obce. Proszę je regularnie czyścić i sprawdzać stan komponentów.
- Proszę przetrzeć korpus maszyny bawełnianymi ściereczkami i utrzymywać maszynę w czystości.
- Proszę sprawdzić poziom naładowania baterii. Jeśli poziom naładowania jest niski, proszę naładować go w odpowiednim czasie. Proszę przekręcić kluczyk do pozycji OFF, wyłączyć maszynę i wyjąć kluczyk.
- Urządzenie należy przechowywać w przewiewnym otoczeniu. Nie należy go przechowywać w wilgotnym i zimnym miejscu.

ŁADOWANIE BATERII

Światło	Stan naładowania
Zielony	100 % = w pełni naładowany
Żółty	> 80 %
Czerwony	< 80 %

- Przed ładowaniem należy wyłączyć maszynę.
- Dla lepszej wentylacji baterii podczas ładowania, proszę otworzyć urządzenie.
- Proszę podłączyć ładowarkę do wtyczki ładowania na maszynie i do gniazdka 230 V.
- Ładowarka automatycznie rozpoczyna ładowanie urządzenia.
- Jeżeli chcą Państwo zakończyć proces ładowania, należy najpierw wyjąć wtyczkę ładowarki i poczekać, aż ładowarka się wyłączy. Dopiero wtedy należy wyjąć wtyczkę z urządzenia.

Przy zamykaniu pokrywy należy upewnić się, że baterie są prawidłowo ułożone.

WYMIANA BATERII

- Przed wyjęciem akumulatora należy odłączyć najpierw ujemny (-) przewód akumulatora, a następnie dodatni (+).
- Przy ponownym podłączeniu należy zwrócić uwagę na prawidłowe podłączenie‘ elektrod, ponieważ nieprawidłowe podłączenie może spowodować uszkodzenie elementów elektrycznych. Nie należy dotykać zacisków baterii.
- Unikać bezpośredniego kontaktu pomiędzy zaciskiem dodatnim i ujemnym, ponieważ może to spowodować zwarcie prądowe i ewentualnie pożar.

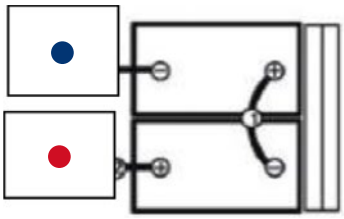

ROZWIĄZYWANIE PROBLEMÓW

Problem	Przyczyna	Rozwiązanie
Woda nie jest zasysana	Silnik ssący nie jest włączony	Włączenie silnika ssącego
	Zbiornik na ścieki jest pełny	Opróżnić zbiornik na ścieki
	Pręt wycieraczki lub rury ssące są zatkane lub uszkodzone	Sprawdzić wszystkie przyłącza i węże na maszynie
	Belka wycieraczki jest źle ustawiona	Sprawdzić ułożenie warg wycieraczek
Nie można naładować baterii	Baterie są uszkodzone	Wymienić baterie
	Ładowarka jest uszkodzona	Wymienić ładowarkę
	Baterie są głęboko rozładowane	Dłużej ładować baterie / wymienić je
Podłoga nie jest dobrze wyszorowana	Silnik szczotki jest uszkodzony	Zlecić serwisowanie maszyny
	Nadmierne zużycie szczotki	Wymienić szczotkę
	Zbyt szybka jazda po zabrudzonych powierzchniach	Powoli przejechać po szczególnie zabrudzonych miejscach
	Za mało wody w zbiorniku świeżej wody	Uzupełnić wodą
Maszyna nie uruchamia się	Baterie nie zostały naładowane	Sprawdzić poziom naładowania baterii
	Wyłącznik awaryjny jest aktywowany	Dezaktywować wyłącznik awaryjny
	Silnik jest uszkodzony	Skontaktuj się z naszym działem obsługi klienta

Ochrona środowiska
Zużyte części maszyny, takie jak opakowanie, bateria itp. oraz toksyczne płyny, takie jak płyn przeciw zamarzaniu i olej, proszę utylizować zgodnie z lokalnymi przepisami dotyczącymi utylizacji odpadów oraz z zachowaniem bezpieczeństwa środowiska. Proszę pamiętać o prawidłowym recyklingu.

SERWIS & KONTAKT

Skontaktuj się z naszymi ekspertami ds. produktów i znajdź pomoc i rozwiązania dla swojego produktu. Znajdź wszystkie informacje kontaktowe wymienione według kraju i języka: www.topregal.com/pl/service

Odpowiedzialny za treść:
TOPREGAL GmbH
Industriestraße 3
70794 Filderstadt
GERMANY
www.topregal.com

Deklaracja zgodności WE

Producent

TOPREGAL GmbH
Industriestrasse 3
70794 Filderstadt
Niemcy

niniejszym oświadcza, że poniższy produkt

Oznaczenie produktu:

Szorowarka samojezdna

Typ:

SWA70

Numer seryjny:

SWA70-1000000000 - SWA70-9999999999

wszystkie odpowiednie przepisy stosowanego ustawodawstwa (zwanego dalej „ustawodawstwem“) w tym wszelkie zmiany mające zastosowanie w momencie składania oświadczenia – są zgodne. Producent jest odpowiedzialny za wydanie niniejszej deklaracji zgodności. Niniejsza deklaracja odnosi się tylko do maszyny w stanie, w jakim została wprowadzona do użytku; wszystkie dodane później części i / lub ingerencja użytkownika nie będzie brana pod uwagę i uwzględniana.

Jest zgodny z przepisami następujących dyrektyw europejskich:

2006/42/WE Dyrektywa maszynowa

Zgodne z postanowieniami poniższych norm:

EN ISO 12100
EN 60335-1+AC+A11+A13
EN 60335-2-72

Nazwisko i adres osoby upoważnionej, do sporządzienia dokumentacji technicznej:

TOPREGAL GmbH
Industriestrasse 3
70794 Filderstadt
Niemcy

Miejsce: Filderstadt
Data: 13.06.2022

Juergen Effner
Chief Executive Officer

LISTA CZĘŚCI

PRZEGLĄD

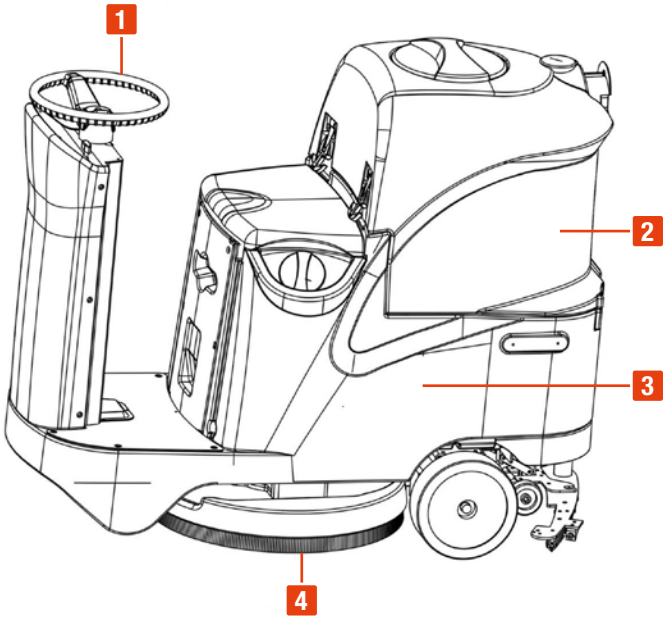

Nr.	Nazwa	Ilość
1	Kierownica	1
2	Zbiornik na ścieki	1
3	Zbiornik świeżej wody	1
4	Szczotka	1

KOLUMNA KIEROWNICZA I KORPUS

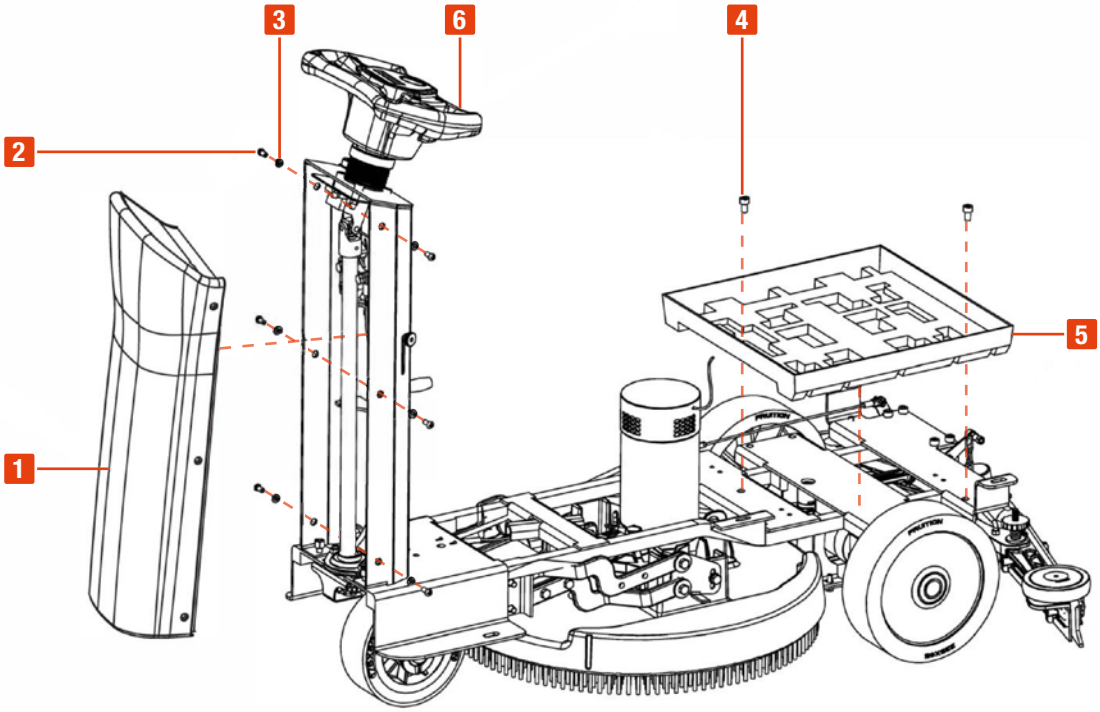

Nr.	Nazwa	Ilość
1	Przednia okładka	1
2	Śruba M5 x 12	6
3	Myjka	6
4	Śruba M6 x 20	2
5	Pojemnik na baterie	1
6	Kierownica	1

URZĄDZENIE STERUJĄCE

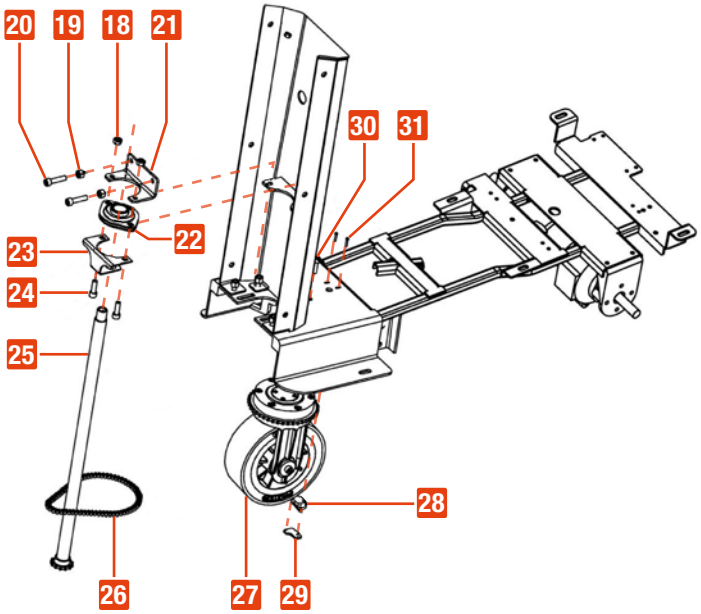

Nr.	Nazwa	Ilość
18	Nakrętka kontrująca	2
19	Nakrętka M8	2
20	Śruba M8	2
21	Wspornik łańcucha	1
22	Łożysko	1
23	Regał ochronny	1
24	Śruba M8 x 25	2
25	Wałek zębnika	1
26	Łańcuch	1
27	Koło	1
28	Główny sterownik	1
29	Płyta kontrolera głównego	1
30	Śruba M8 x 16	4
31	Śruba M3 x 20	2

ZESPÓŁ KOŁA KIEROWNICY

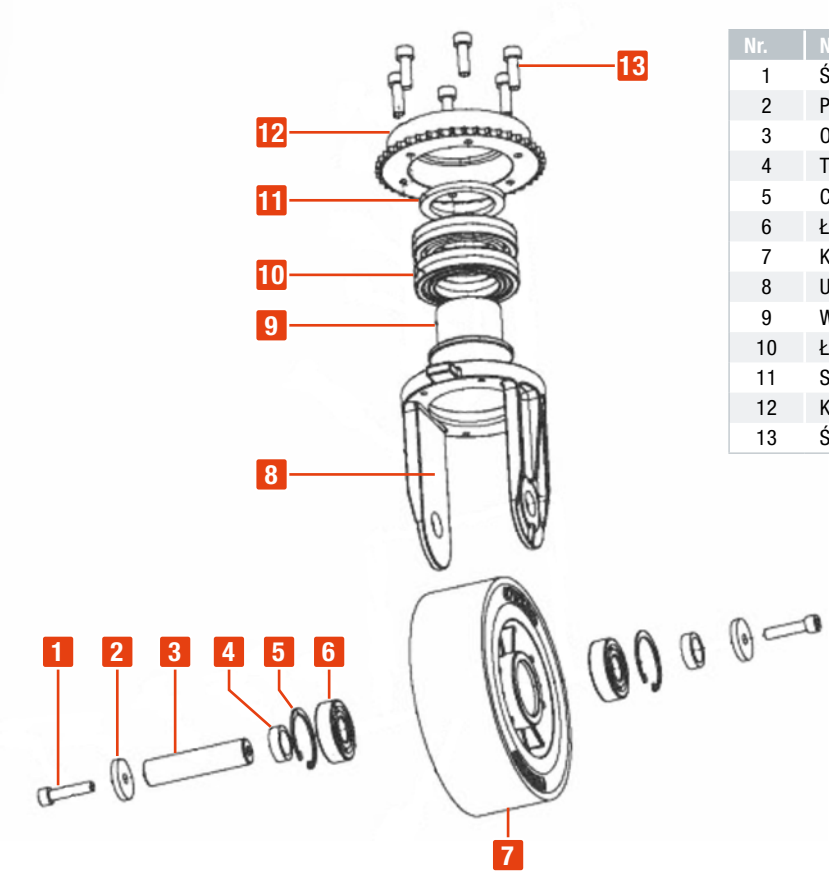

Nr.	Nazwa	Ilość
1	Śruba M8 x 16	2
2	Podkładka M8	2
3	Oś koła	1
4	Tuleja koła	2
5	Circlip	2
6	Łożysko	2
7	Koło przednie	1
8	Uchwyt koła	1
9	Wrzeciono	1
10	Łożysko	2
11	Spacer	1
12	Koło łańcuchowe	1
13	Śruba M6 x 30	6

UŁOŻENIE SZCZOTEK

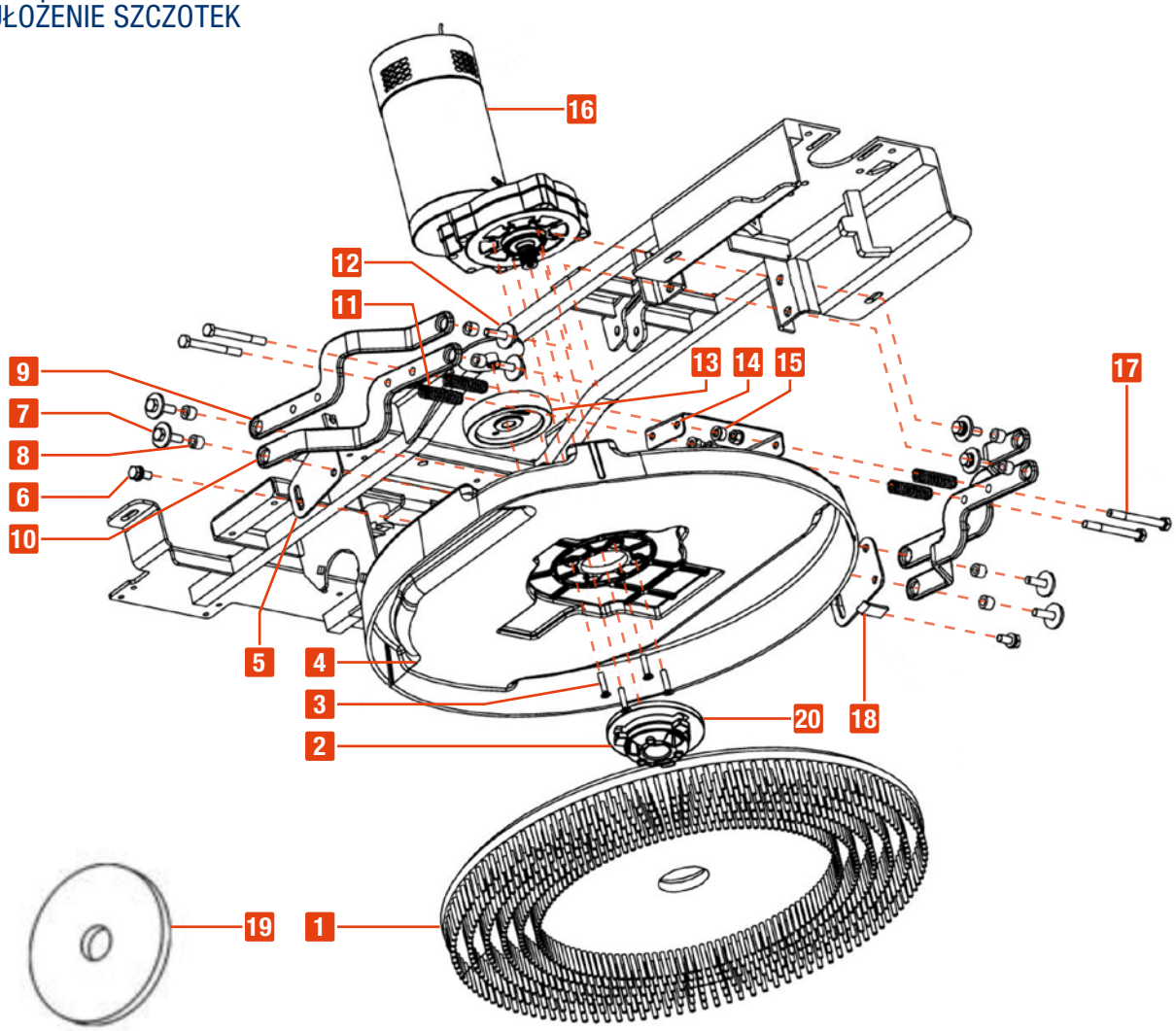

Nr.	Nazwa	Ilość
1	Szczotka	1
2	Płyta szczotkowa	1
3	Śruba	1
4	Uchwyt na szczotkę	1
5	Regulowana płyta	1
6	Śruba M8 x 30	8
7	Podkładka M8	12
8	Tuleja miedziana	8
9	Lewy korbowód	2
10	Prawy korbowód	2
11	Wiosna	4
12	Nakrętka kontrująca M8	2
13	Koło ochronne	1
14	Płyta łącząca	1
15	Nakrętka kontrująca M8	4
16	Silnik szczotkowy i przekładnia	1
17	Śruba M8 x 70	4
18	Regulowana płyta	1
19	Płyta szczotkowa	1
20	Zacisk do szczotek	1

SYSTEM DŹWIGNI DO SZCZOTKI I WYCIERACZKI

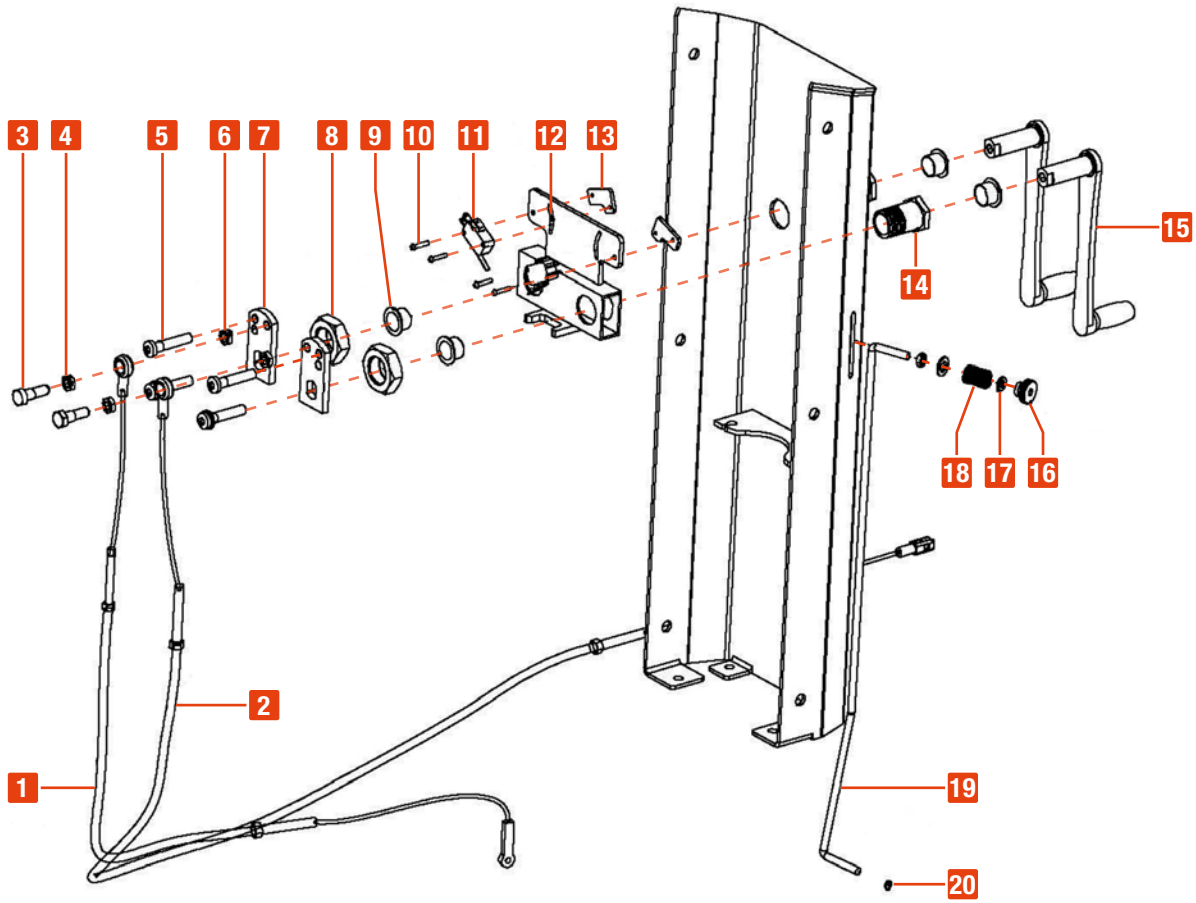

Nr.	Nazwa	Ilość
1	Lina szczotkowa	1
2	Kabel wycieraczki	1
3	Śruba	2
4	Nakrętka M8	2
5	Śruba M8 x 35	2
6	Śruba	2
7	Płyta	2
8	Nakrętka M24 x 20	2
9	Tuleja miedziana	4
10	Śruba okrągła M3 x 20	4
11	Przełącznik stykowy	2
12	Uchwyt przełącznika	1
13	Płyta zwalniająca przełącznik	2
14	śruba z otworem rdzeniowym M24 x 20	2
15	Uchwyt bujakowy	2
16	Śruba	1
17	Myjka	1
18	Wiosna	1
19	Dźwignia spustowa	1
20	Przegub	1

ZBIORNIK NA WODĘ

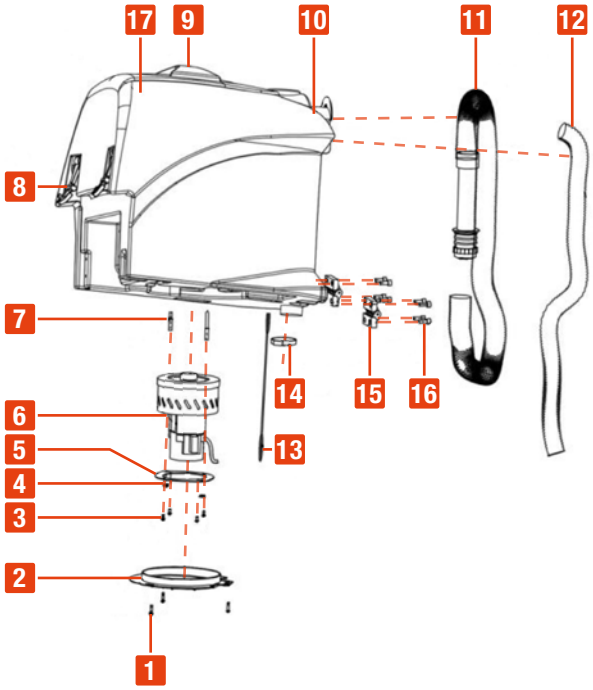

Nr.	Nazwa	Ilość
1	Śruba M5 x 12	9
2	Pokrywa silnika	1
3	Nakrętka M6	2
4	Myjka	4
5	Płyta montażowa silnika	1
6	Silnik próżniowy	1
7	Śruba M6 x 95	2
8	Gumowy uchwyt	1
9	Pokrywa zbiornika na ścieki	4
10	Wspornik	2
11	Rura spustowa	1
12	Rura wlotowa	2
13	Lina	1
14	Zacisk	1
15	Zawias	1
16	Śruba	8
17	Zbiornik zbierający	1

ZBIORNIK ŚWIEŻEJ WODY

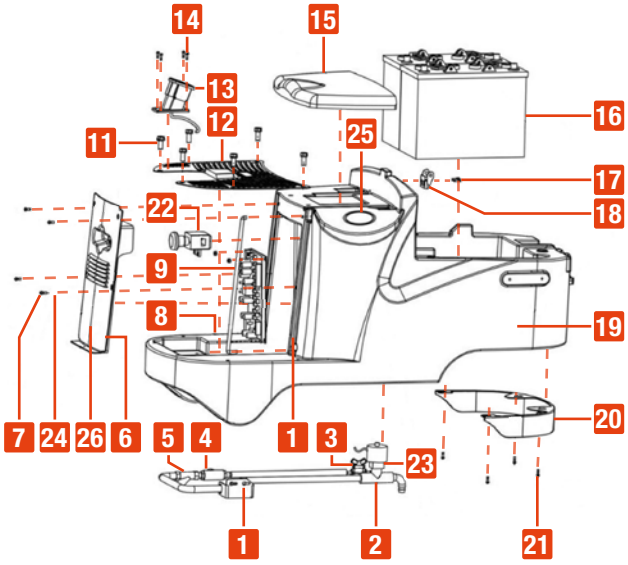

Nr.	Nazwa	Ilość
1	Zawór elektromagnetyczny	1
2	T-connector	1
3	Przełącznik przepustnicy	1
4	Zawór elektromagnetyczny	1
5	Filtr do wody	1
6	Okładka	1
7	Śruba M5 x 12	10
8	Nakrętka M12	2
9	Rurka do wskaźnika poziomu	1
10	Montaż płytek drukowanych	1
11	Pieczęć pagody	10
12	Płyta pedału	1
13	Pedał przyspieszenia	1
14	Śruba M5 x 12	3
15	Poduszka	1
16	Baterie	2
17	Śruba	2
18	Siedzenie z przełącznikiem	1
19	Pojazd z cysterną na wodę	1
20	Tylny panel	1
21	Śruba	4
22	Wyłącznik awaryjny	1
23	Filtr	1
24	Podkładka z tworzywa sztucznego	1
25	Okładka	1
26	Wtyczka do ładowania	1

TYLNA JEDNOSTKA NAPĘDOWA

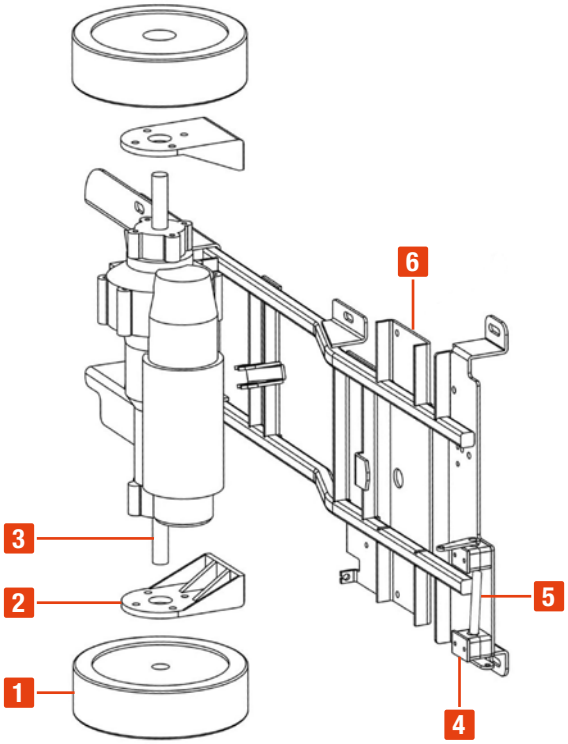

Nr.	Nazwa	Ilość
1	Koło napędowe	2
2	Płyta osi napędowej	2
3	Oś napędowa	1
4	Blok montażowy	4
5	Dźwignia belki ssącej	1
6	Rama	1

PASEK DO WYCIERANIA

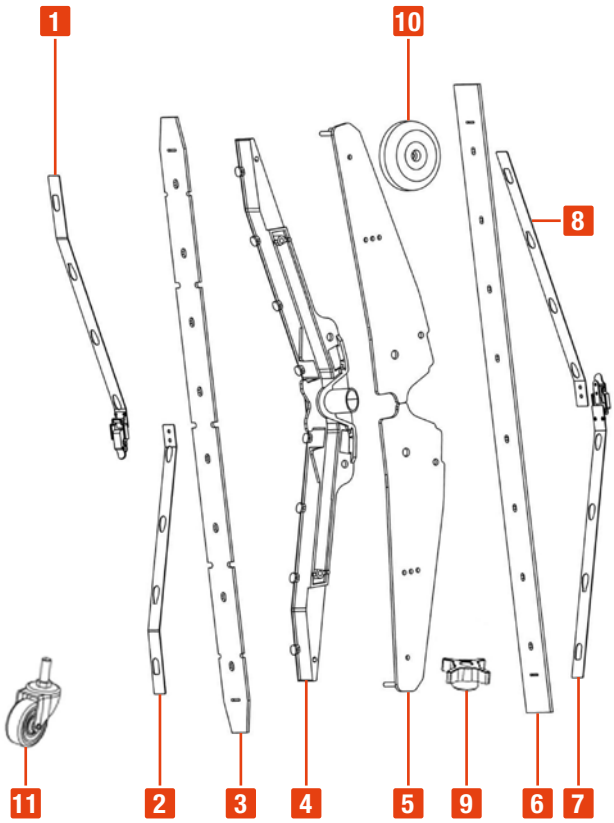

Nr.	Nazwa	Ilość
1	Listwa czołowa 3	1
2	Listwa czołowa 4	1
3	Przednia guma 2	2
4	Ciało	2
5	Wspornik 1	1
6	Guma 2	2
7	Tylna ścianka 1	2
8	Tylna ścianka 2	2
9	Koło obrotowe	2
10	Roller	2
11	Koło	2

PŁYTA GŁÓWNA

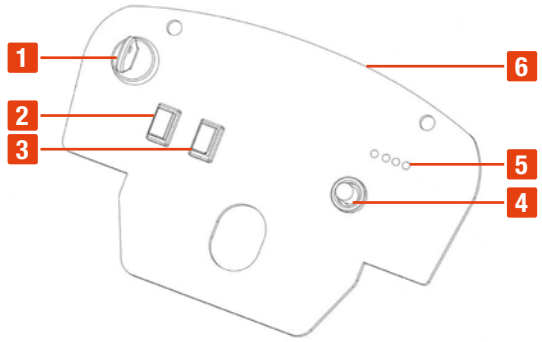

Nr.	Nazwa	Ilość
1	Dziurka od klucza	1
2	Przełącznik szczotkowy	1
3	Przełącznik ssania	1
4	Przełącznik kierunkowy	1
5	Wskaźnik baterii	1
6	Panel sterowania	1

PŁYTA STEROWANIA ELEKTRYCZNEGO

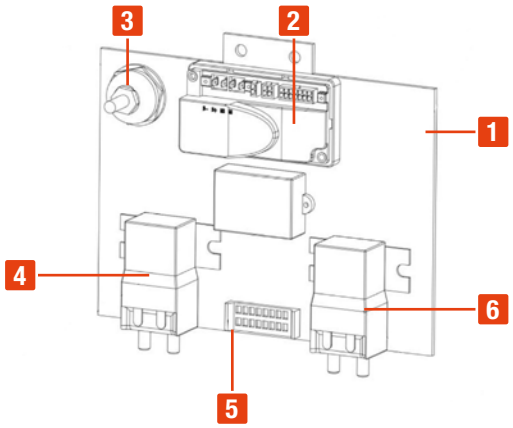

Nr.	Nazwa	Ilość
1	Płyta	1
2	Kontroler	1
3	Przewody Złącza	1
4	Ochrona przełączania	1
5	Płytka drukowana	1
6	Ochrona przełączania	1

WIPEKET

V 06.06.23