TOPREGAL



NÁVOD K MONTÁŽI

Kancelářní telefonní budka

LIA100

Před použitím produktu si prosím pečlivě přečtěte tento návod a postupujte podle pokynů v něm uvedených!

OBECNÉ ÚDAJE

Úvod	3
Technické údaje	3
Seznam dílů	5
Montáž	8
Servis & kontakt	15
EU prohlášení o shodě	16

ÚVOD

Blahopřejeme vám k zakoupení nové kancelářní telefonní budky. Budka je vyrobena z kvalitních materiálů pro dlouhodobé a spolehlivé používání.

Pro vlastní bezpečnost a správnou funkci budky si před montáží bezpodmínečně přečtěte tento návod a dodržujte jej. Návod uschovejte. Zkontrolujte, zda budka nebyla poškozena při přepravě. Poškozená budka se nesmí používat.

Budka je určena pro soustředěnou práci v tichém prostředí. Odpovědnost za škody způsobené nesprávnou montáží je vyloučena. Provozovatel musí zajistit správnou montáž vyškoleným a oprávněným personálem.

TECHNICKÉ ÚDAJE

OBECNÉ

Typ	Jednotka	Hodnota
Nosnost podlahy	kg/m²	2.000
Hmotnost židle	kg	1,38
Barva tabulky		Bílá
Značka		TOPREGAL
Model		LIA100
Barva		Černý
Šířka	mm	1.000
Hloubka	mm	900
Výška	mm	2.348
Hmotnost	kg	255
Síťové napětí	V	230
Frekvence v Hz	Hz	50
Oblast použití		Interiér
Délka kabelu	m	3

PROSTOROVÉ SYSTÉMY

Typ	Jednotka	Hodnota
Hmotnost dveří	kg	60
Plocha místnosti	m²	0,9

PNEUMATIKY A KOLEČKA

Typ	Jednotka	Hodnota
Max. zatížení válce	kg	75
Šířka role	mm	75
Průměr válečku	mm	50
Materiál válečků		PU

OVLÁDÁNÍ

Typ	Jednotka	Hodnota
Připojení/rozhraní		Euro-CEE 7/16 / USB-A / USB-C / LAN

VÝKON

Typ	Jednotka	Hodnota
Rychlost otáčení ventilátoru	rpm	750

VÝKON

Typ	Jednotka	Hodnota
Max. zatížení vyrovnávací nohy	kg	600
Max. zatížení židle	kg	100
Max. zatížení stolu	kg	25

SVĚTLO

Typ	Jednotka	Hodnota
Počet stropních LED světel		1
Vnější průměr světla	mm	500
Světelný vstupní proud	A	0,214
Vnitřní průměr světla	mm	300
Světelný tok	lm	12.600
Barva světla	K	4.000

RŮZNÉ

Typ	Jednotka	Hodnota
Třída požární ochrany		B2
Nosnost střechy	kg/m²	200
Zvuková izolace	db	29
Počet míst k sezení		1
Počet dveří		1

MATERIÁL

Typ	Jednotka	Hodnota
Materiál tabulky		Dřevo
Povrch stolu		Melamin
Materiál vnějších stěn		Dřevo
Materiál vnitřních stěn		Zvuk pohlcující bavlna
Tloušťka materiálu sklo	mm	10

FAKTOR PROSTŘEDÍ

Typ	Jednotka	Hodnota
Hlasitost	dB	32

NABÍJEČKA

Typ	Jednotka	Hodnota
Nabíjecí zásuvky s výstupním napětím	V	230
Nabíjecí zásuvky s výstupním proudem	A	16

ROZMĚRY

Typ	Jednotka	Hodnota
Tloušťka podlahy	mm	16
Široká opěrka nohou	mm	300
Široké opěradlo	mm	250
Široké sedadlo	mm	380
Široká základna	mm	45
Tloušťka střechy	mm	92
Základní povrch	mm	45 x 16,5
Výška opěrky nohou	mm	210
Výška opěradla	mm	250
Vnitřní rozměr dveří		831 x 2128 mm
Max. Výška nivelačních patek	mm	75
Min. výška nivelačních patek	mm	25
Hluboké sedadlo	mm	300
Hluboká základna	mm	16,5
Šířka stolu	mm	750
Výška stolu	mm	24
Hloubka stolu	mm	280
Průměr ventilátoru	mm	250
Tloušťka stěny zadní stěny	mm	10
Tloušťka boční stěny	mm	53
Vnitřní šířka	mm	870
Vnitřní hloubka	mm	866
Vnitřní výška	mm	2.128
Plocha střechy	m²	0,9
Sklon střechy	°	90
Sedací výška	mm	610 - 810

SEZNAM DÍLŮ

1
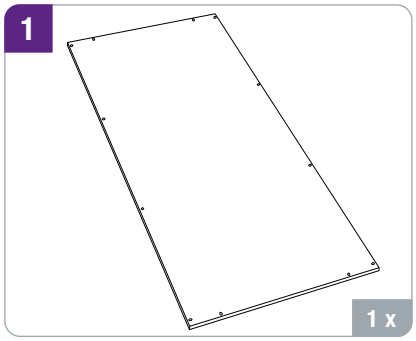
1 x
Levá vnitřní boční stěna

2
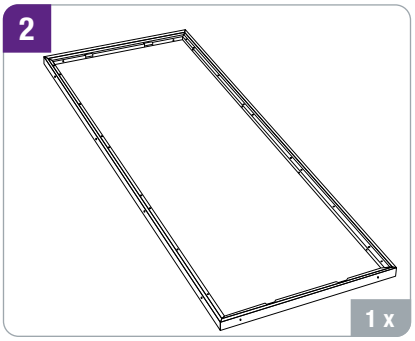
1 x
Levá vnější boční stěna

3
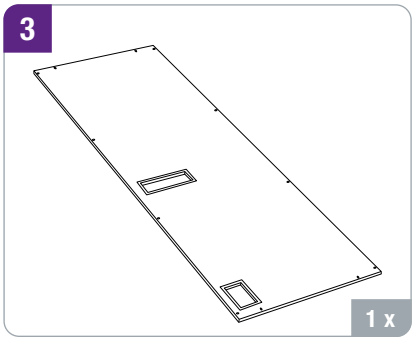
1 x
Pravá vnitřní boční stěna

4
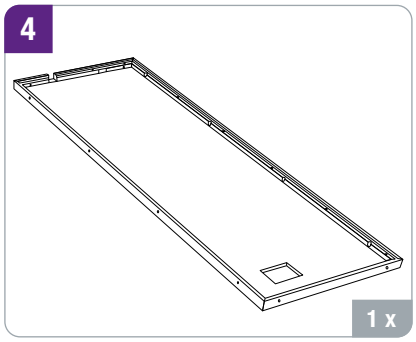
1 x
Pravá vnější boční stěna

5
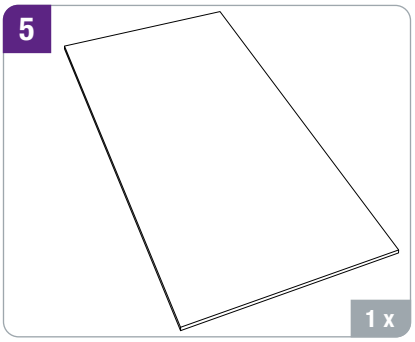
1 x
Levé akustické obložení

6
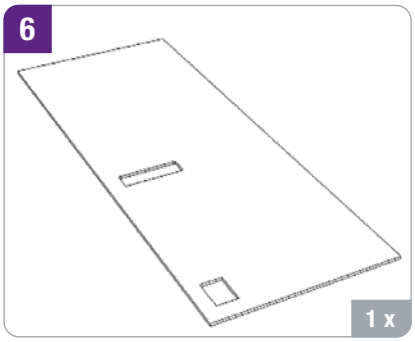
1 x
Pravé akustické obložení

7
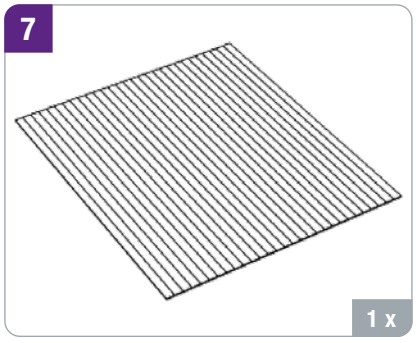
1 x
Podlahová krytina

8
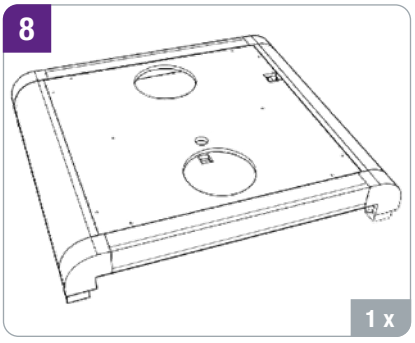
1 x
Střešní modul

9
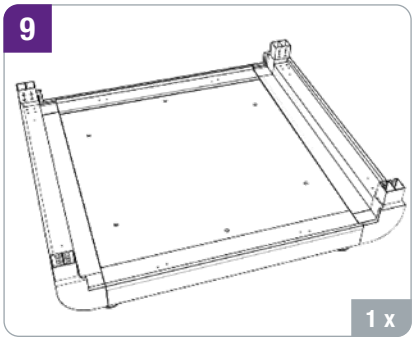
1 x
Podlahový modul

10
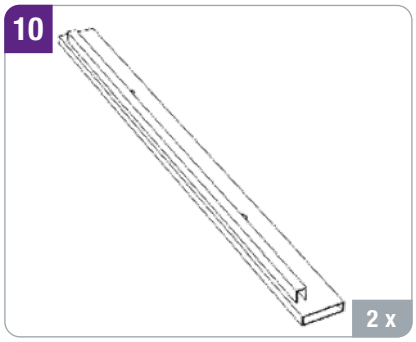
2 x
Krátký dveřní doraz

11
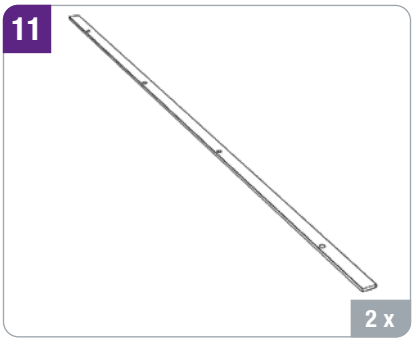
2 x
Dlouhý dveřní doraz

12
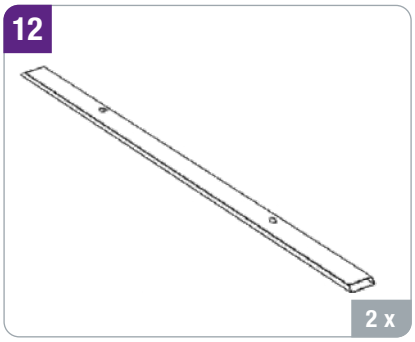
2 x
Krátký doraz zadního skla

13

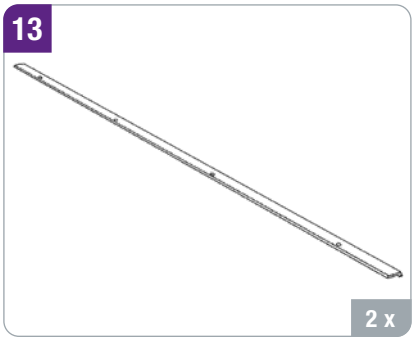

2 x

Dlouhý doraz zadního skla

14

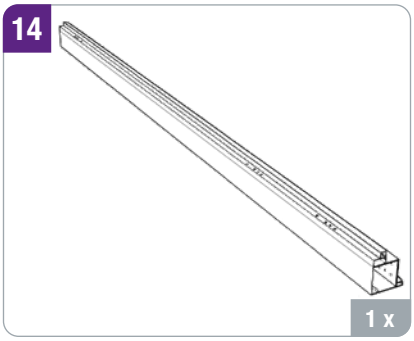

1 x

Hliníkový profil s otvory pro závěsy

15



1 x

Hliníkový profil s výřezem pro zámek

16



2 x

Rohový hliníkový profil

17

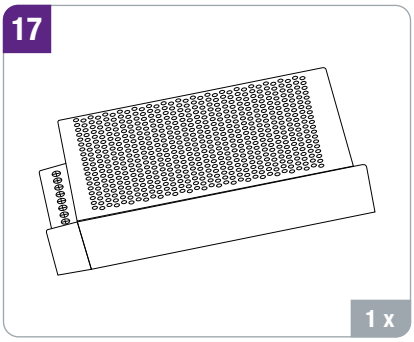

1 x

Transformátor

18

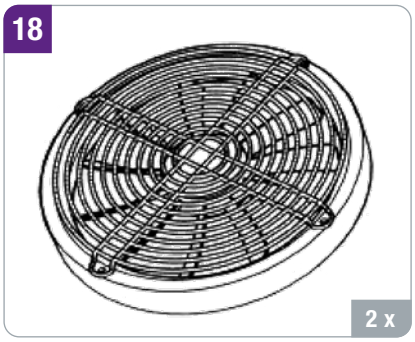

2 x

Ventilátor

19

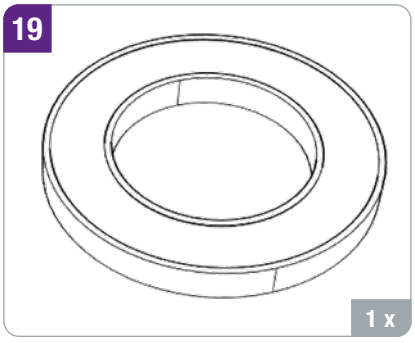

1 x

Stropní svítidlo

20

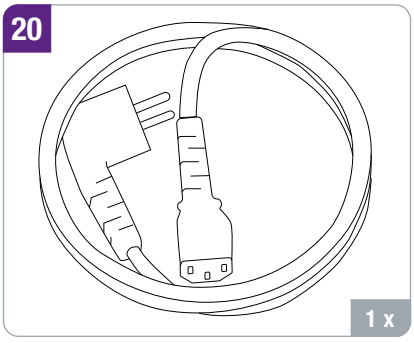

1 x

Kabel pro vnější napájení

21

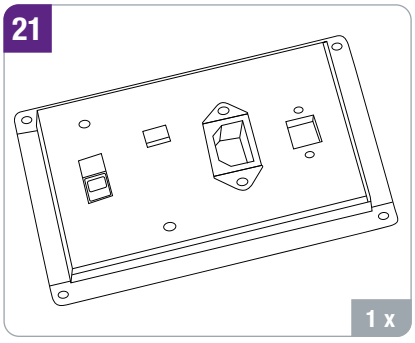

1 x

Připojovací skříňka

22

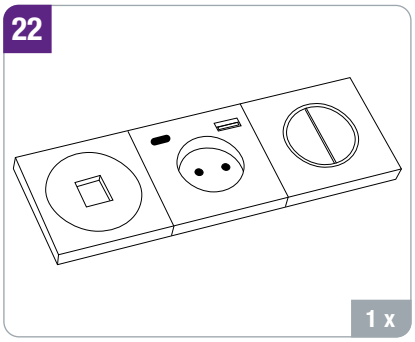

1 x

Síťová zásuvka, nabíječka a vypínač

23

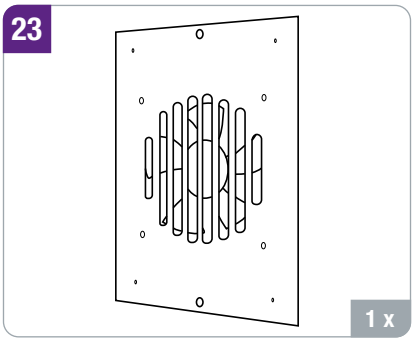

1 x

Malý ventilátor

24

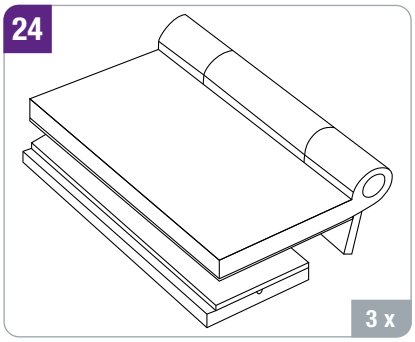

3 x

Dveřní závěs

25

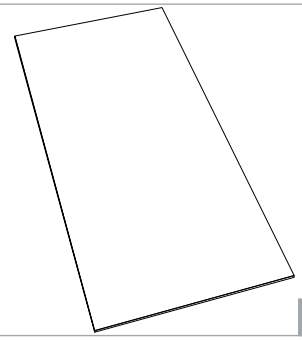

1 x

Skleněná zadní stěna

26

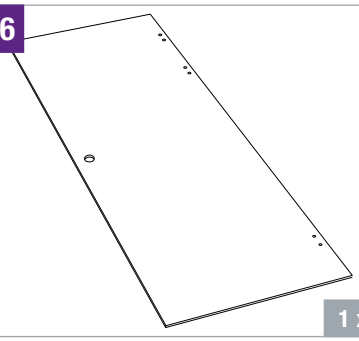

1 x

Skleněné dveře

27

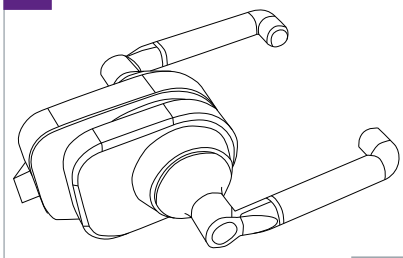

1 x

Dveřní klika

28

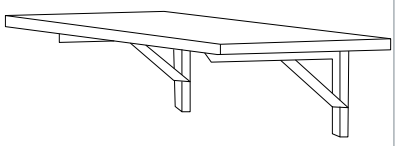

1 x

Stolek

29

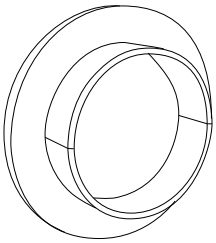

32 x

Krytky

30

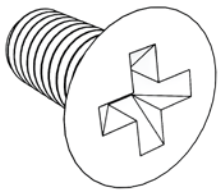

32 x

M4 x 8 šroub s plochou hlavou, křížový

31

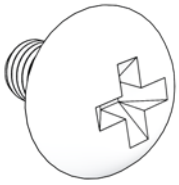

24 x

M4 x 8 šroub s půlkulatou hlavou, křížový

32

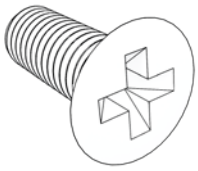

9 x

M5 x 12 šroub s plochou hlavou, křížový

33

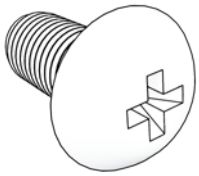

6 x

M4 x 10 šroub s půlkulatou hlavou, křížový

34

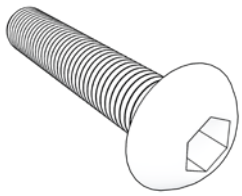

48 x

M4 x 20 šroub s vnitřním šestihranem

35

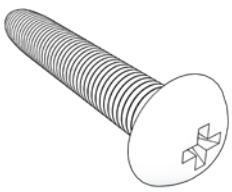

10 x

M4 x 25 šroub s půlkulatou hlavou, křížový

36

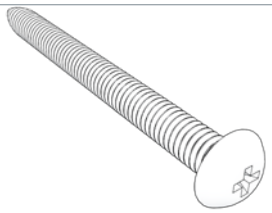

8 x

M4 x 45 šroub s půlkulatou hlavou, křížový

37

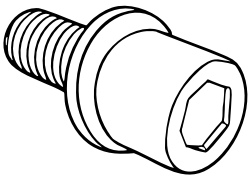

16 x

M6 x 16 šroub se šestihrannou hlavou

Další potřebné montážní nářadí

- Křížový šroubovák
- Akušroubovák s křížovým bitem

MONTÁŽ

KROK 1

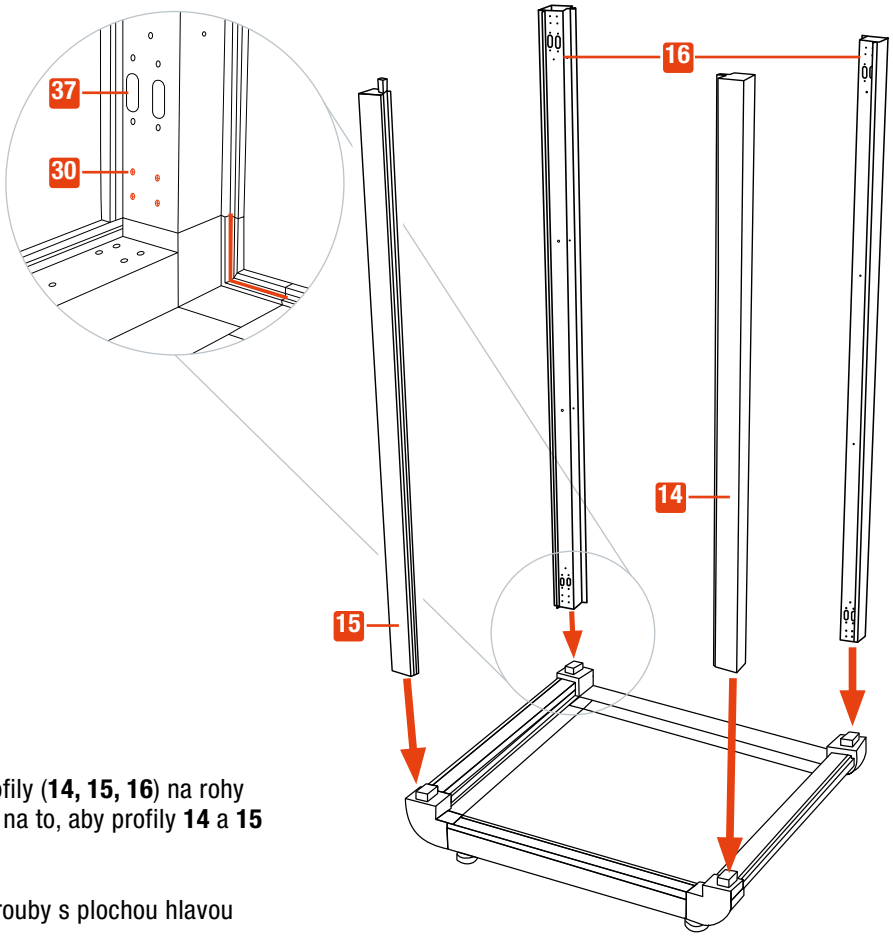

1. Nasaďte dlouhé hliníkové profily (**14, 15, 16**) na rohy podlahového modulu. Dbejte na to, aby profily **14** a **15** byly na stejné hraně.
2. Upevněte profily křížovými šrouby s plochou hlavou M4 x 8 (**30**).
3. Každý profil navíc přišroubujte šrouby s vnitřním šestihranem M6×16 (**37**), aby vznikl nosný spoj mezi profilem a podlahovým modulem.
4. Nalepte lepicí pásky do všech čtyř rohů.

9	1 x
14	1 x
15	1 x
16	2 x
30	16 x

KROK 2

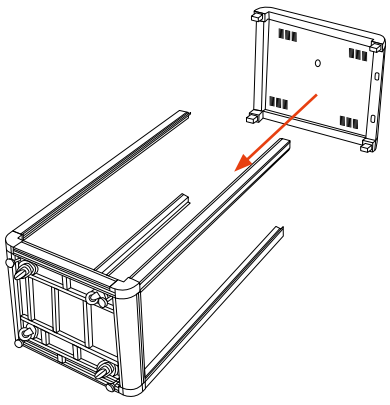

1. Položte konstrukci na bok. Nasaďte střešní modul (**8**) na hliníkové profily.
2. Zašroubujte křížové šrouby M4 x 8 (**30**) s plochou hlavou.

8	1 x
30	16 x

KROK 3

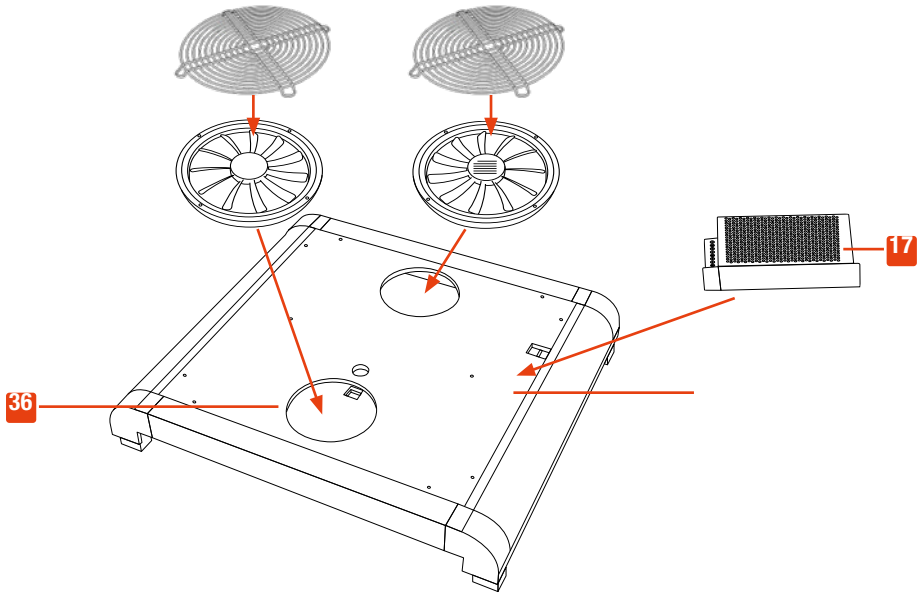

1. Připevněte ventilátory (**18**) do otvorů střešního modulu (**8**) křížovými šrouby M4 x 45 (**36**) s půlkulatou hlavou. Jeden ventilátor upevněte štítkem dolů a druhý štítkem nahoru.
2. Připevněte transformátor (**17**) na okraj střešního modulu šrouby M4 x 10 (**33**).
3. Připojte kabely ventilátorů k transformátoru.

17	1 x
18	2 x
33	2 x
36	8 x

KROK 4

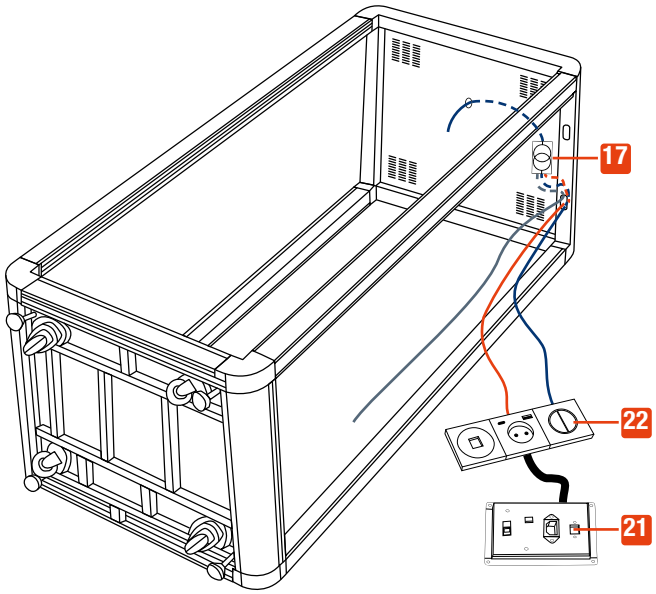

1. V poloze vleže: Veďte oba připojovací kabely (zde červený a modrý) od zásuvkového panelu (**22**) nahoru výřezem v hliníkovém profilu k transformátoru (**17**). Jeden kabel (zde modrý) veďte otvorem ve stropě ke stropnímu LED svítidlu.
2. Prodlužovací kabel (zde šedý) pro malý ventilátor veďte rovněž k transformátoru.

21	1 x
22	1 x

Elektroinstalaci nechte provést elektrikářem nebo pod jeho dohledem.

KROK 5

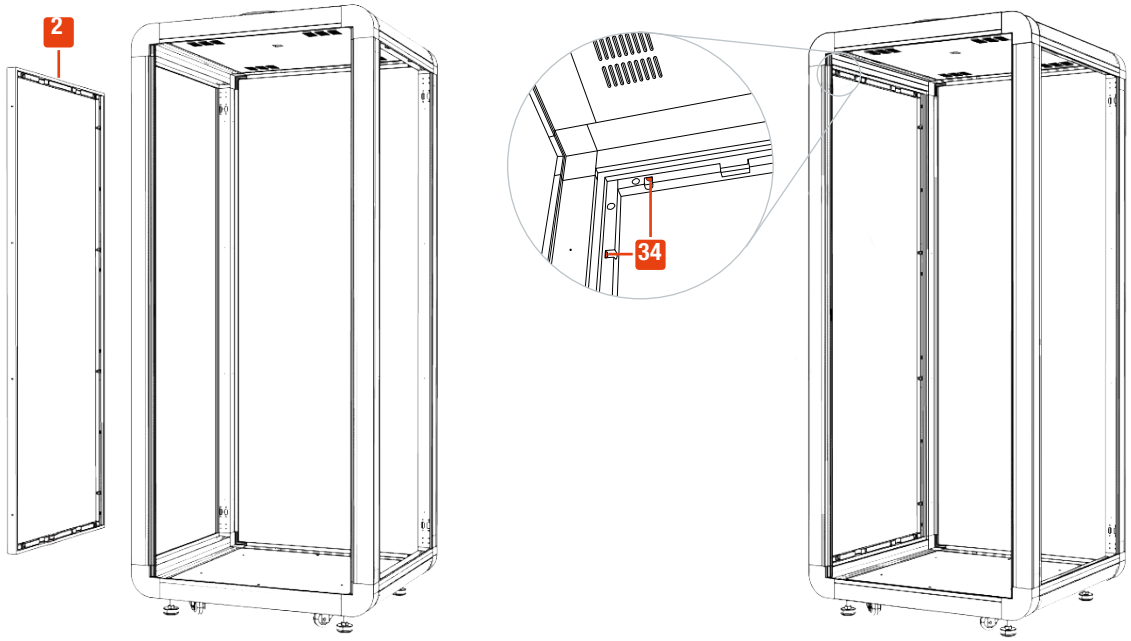

1. Postavte budku do svislé polohy.

2. Umístěte levou vnější boční stěnu (**2**) na levou stranu budky a upevněte ji křížovými šrouby M4 x 20 (**34**) s půlkulatou hlavou.

2	1 x
34	12 x

KROK 6

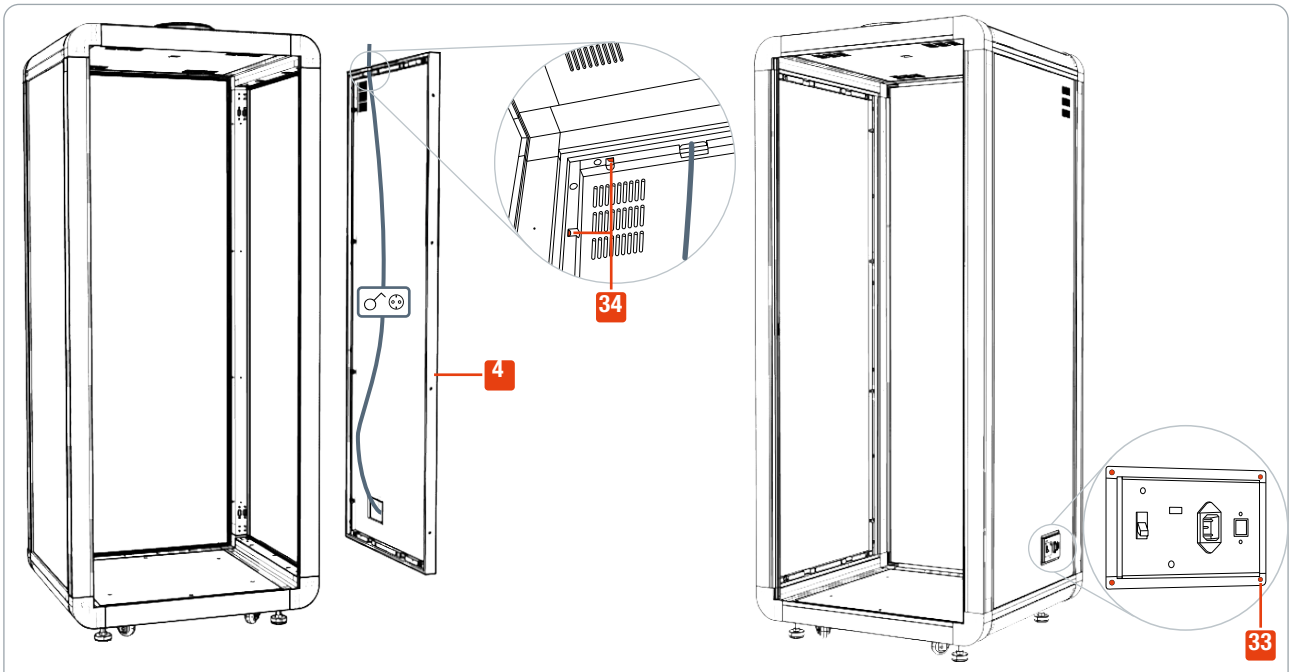

1. Umístěte pravou vnější boční stěnu (**4**) zevnitř na pravou stranu budky a upevněte ji křížovými šrouby M4 x 20 (**34**) s půlkulatou hlavou.

2. Připojovací skříňku přišroubujte zvenku křížovými šrouby M4 x 10 (**33**) s půlkulatou hlavou.

4	1 x
33	4 x
34	12 x

KROK 7

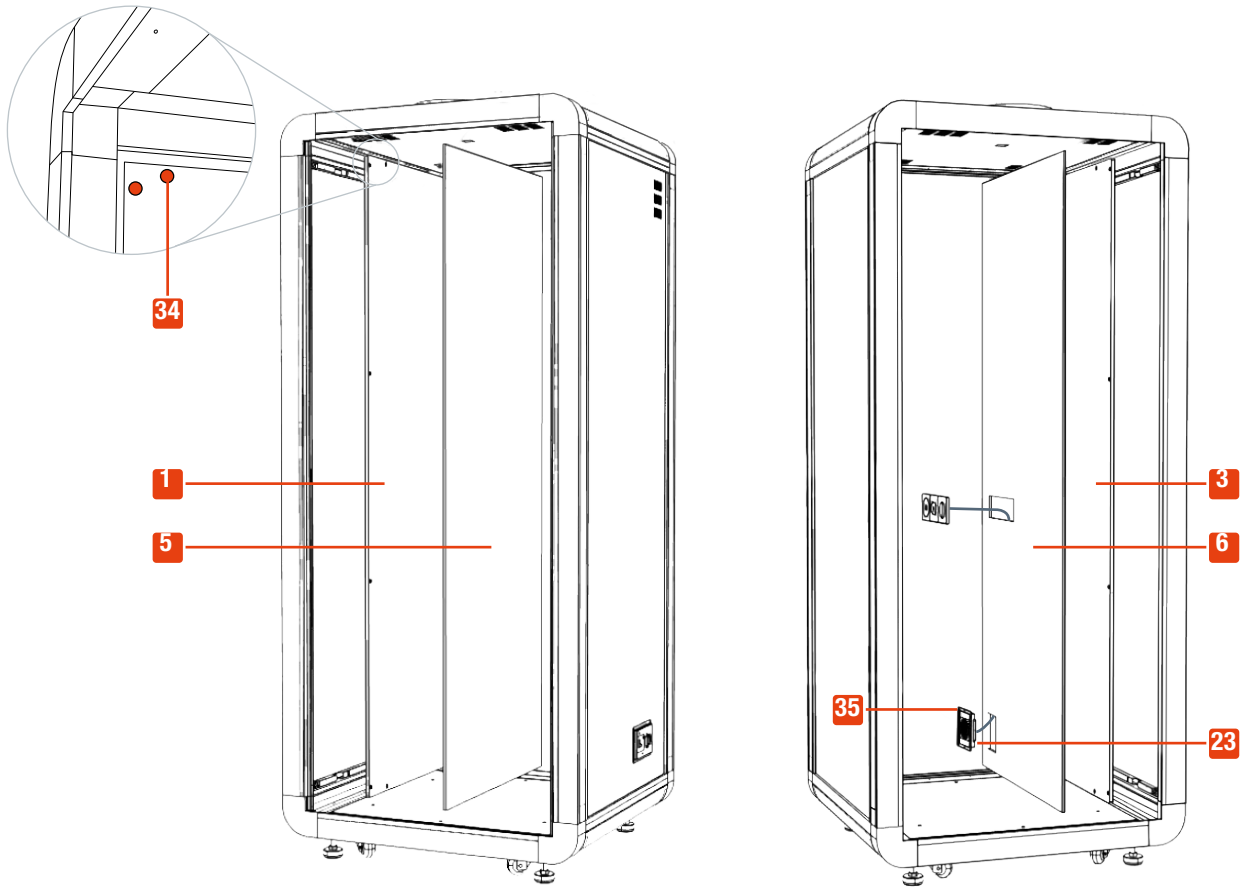

1. Veďte kabel malého ventilátoru (**23**) podél pravé vnitřní boční stěny (**3**).
2. Umístěte levou a pravou vnitřní boční stěnu (**1** + **3**) na boky budky a upevněte je šrouby s vnitřním šestihranem M4 x 20 (**34**).
3. Připojte malý ventilátor k prodlužovacímu kabelu.
4. Připevněte akustické obložení na vnitřní boční stěny přiloženou sponkovačkou.
5. Upevněte malý ventilátor křížovými šrouby s půlkulatou hlavou M4 x 25 (**35**).

1	1 x
3	1 x
5	1 x
6	1 x
23	1 x
34	24 x
35	2 x

KROK 8

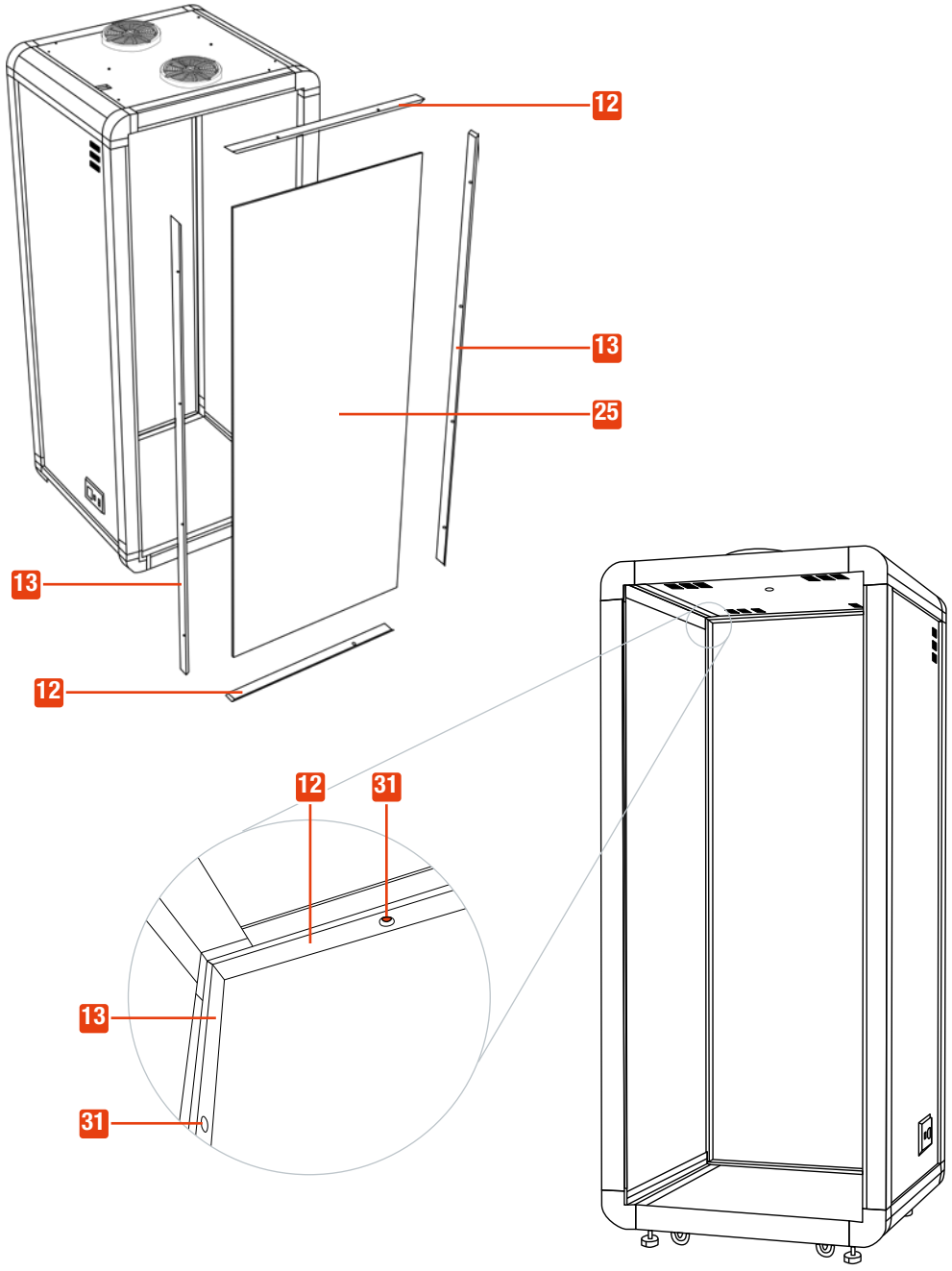

1. Umístěte skleněnou zadní stěnu (**25**) na stranu bez výřezů pro závěsy. Přiložte ji k vnitřní hraně budky a zajistěte ji dorazovými profily (**12** + **13**), které přišroubujte křížovými šrouby s půlkulatou hlavou M4 x 8 (**31**).

12	2 x
13	2 x
25	1 x
31	12 x

Pro přesné vyrovnání použijte přiloženou přísavku.

KROK 9

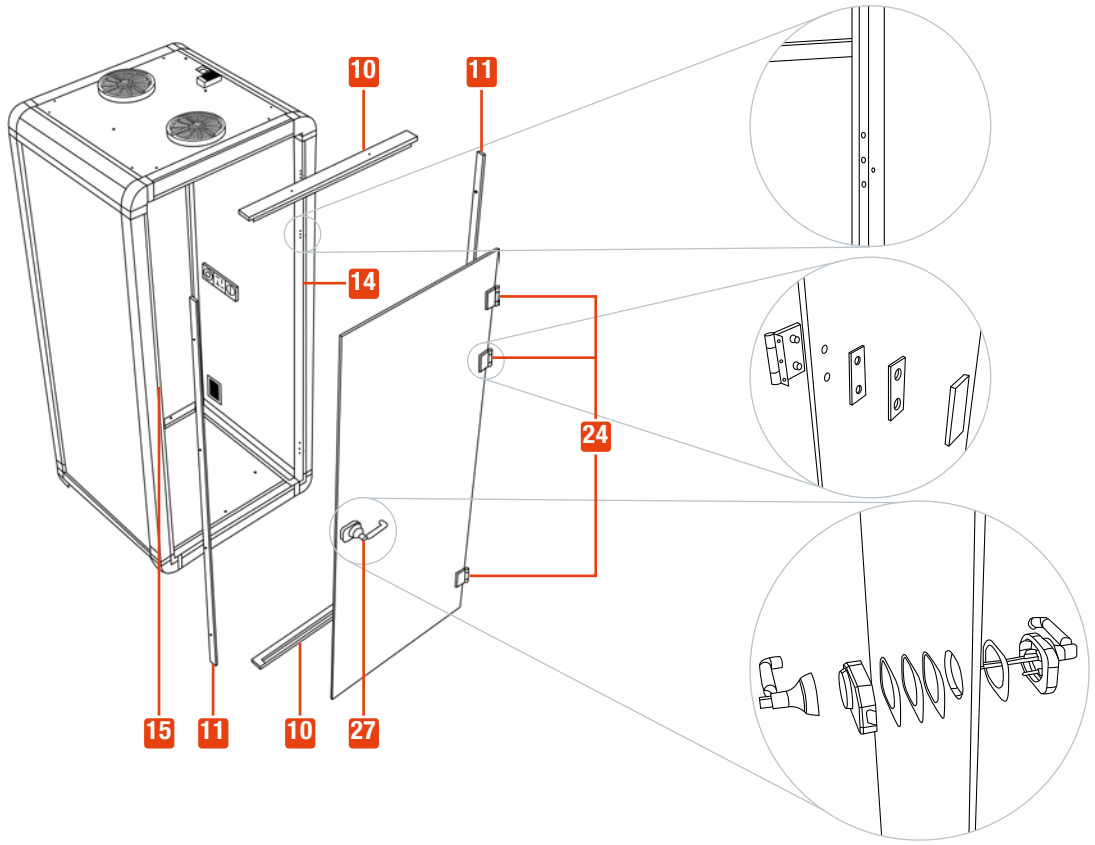

1. Připevněte dveřní dorazy (**10 + 11**) šrouby M4 × 8 (**31**) k oběma předním dveřním profilům (**14** a **15**).
2. Rozeberte závěsy (**24**) a připevněte je ke dveřím (**26**).
3. Rozeberte dveřní kliku (**27**) a připevněte ji ke dveřím (**26**).
4. Připevněte závěsy (**24**) křížovými šrouby s plochou hlavou M5 x 12 (**32**) k hliníkovému profilu (**14**).

10	2 x
11	2 x
24	3 x
27	1 x
31	12 x
32	9 x

K zavěšení dveří jsou zapotřebí 2 – 3 osoby.

Dveře poprvé zavírejte pomalu a opatrně. Zkontrolujte, zda správně doléhají a nikde nenarážejí.

KROK 10

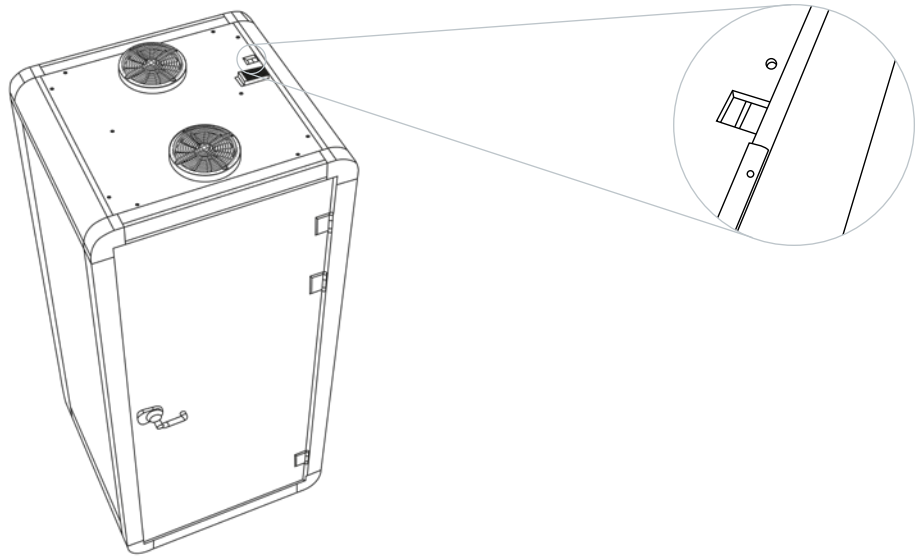

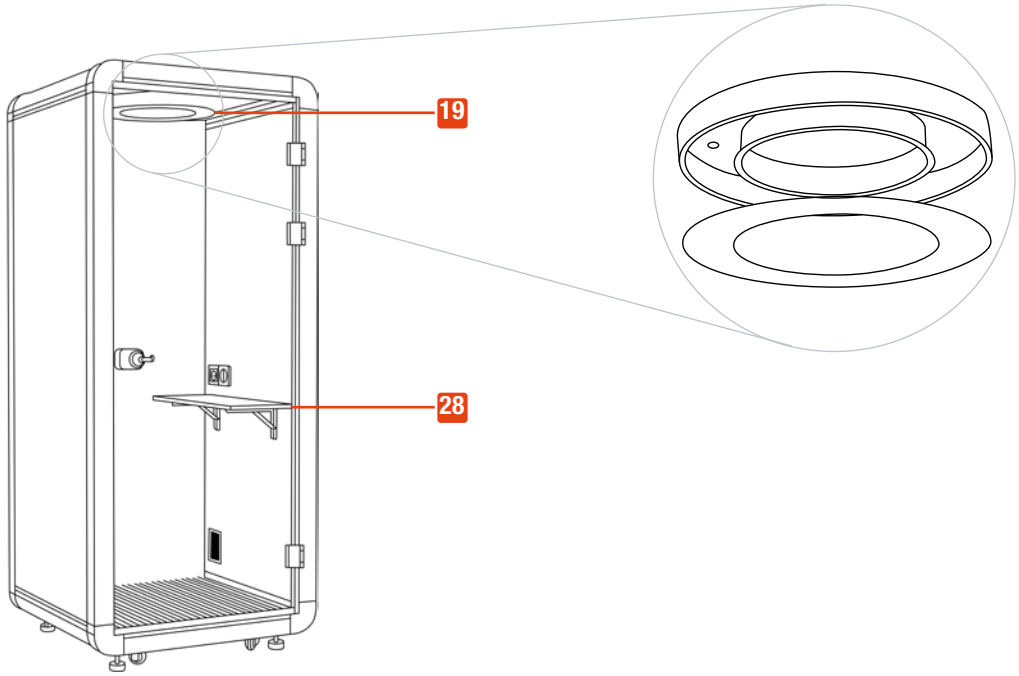

1. Připojte stropní svítidlo (**19**) k napájecímu kabelu (**20**).

2. Upevněte stropní svítidlo (**19**) křížovými šrouby s půlkulatou hlavou M4 x 25 (**35**).

3. Položte podlahovou krytinu (**7**).

4. Zasuňte kabel pro vnější napájení (**20**) do budky a připojte jej k elektrické síti.

5. Namontujte stolek (**28**) do požadované výšky.

19	1 x
20	1 x
7	1 x
28	1 x
35	8 x

SERVIS & KONTAKT

Kontaktujte naše produktové odborníky a získejte pomoc a řešení pro váš produkt. Zde najdete všechny kontaktní údaje podle země a jazyka: www.topregal.cz/cs/service

Odpovědný za obsah:
TOPREGAL GmbH
Industriestraße 3
70794 Filderstadt
GERMANY
www.topregal.com

EU prohlášení o shodě

Výrobce

TOPREGAL GmbH
Industriestrasse 3
70794 Filderstadt
Německo

tímto prohlašuje, že tento výrobek

Název produktu:	Typ:
Kancelářní telefonní budka	**LIA100**

Sériové číslo:

LIA100-1000000000 – LIA100-9999999999

je v souladu se všemi příslušnými ustanoveními platných právních předpisů
(dále jen „právní předpisy“) - včetně jejich změn platných v době prohlášení.
Výhradní odpovědnost za vydání tohoto prohlášení o shodě nese výrobce.
Toto prohlášení se vztahuje pouze na stroj ve stavu, v jakém byl uveden na trh;
díly a/nebo zásahy dodatečně namontované koncovým uživatelem nejsou brány v úvahu.

Odpovídá ustanovením následujících evropských směrnic:

R 305/2011

Odpovídá ustanovením následujících norem:

EN 1090-1+A1	**EN 1090-1+A1**

Jméno a adresa osoby oprávněné k sestavení technické dokumentace:

TOPREGAL GmbH
Industriestrasse 3
70794 Filderstadt
Německo

Umístění: Filderstadt
Datum: 12.01.2026

Juergen Effner
Jednatel

TOPREGAL

TOPREGAL

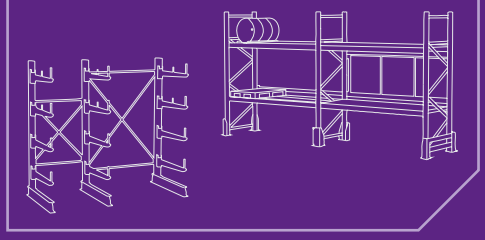

SolidHub



WIPEKET

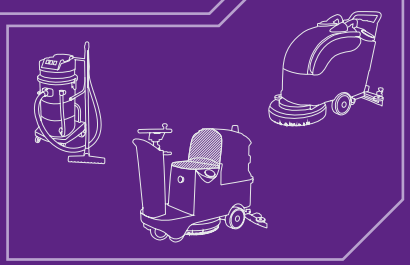

LUMINATEC

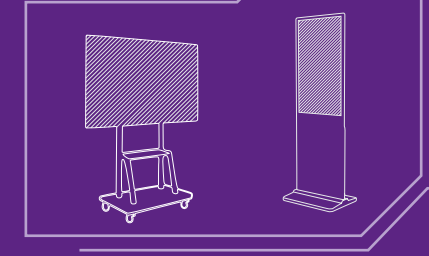

TECMASCHIN

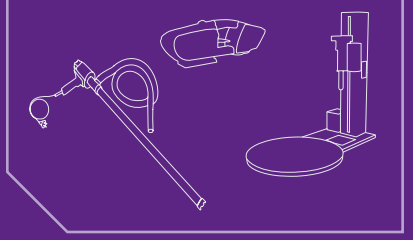

SOLOPORT

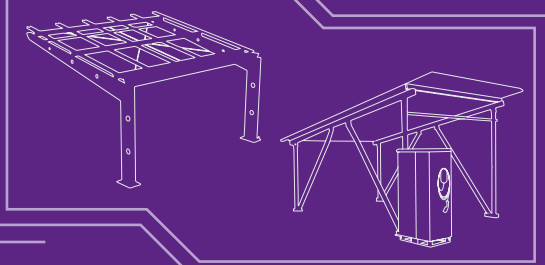

V 10.11.26