TOPREGAL

MONTAGEANLEITUNG
ASSEMBLY INSTRUCTIONS
INSTRUCTIONS DE MONTAGE

Fahrradunterstand mit Solarmodulen
Bike Shelter with solar modules
Abri vélos avec panneaux solaires

F350-S
F350/5-S
F350-SL
F350/5-SL

Bitte lesen Sie vor der Verwendung des Produktes unbedingt dieses Handbuch und folgen den darin enthaltenen Anweisungen!

Please read this manual before using the product and follow the instructions it contains!

Veuillez lire ce manuel avant d‘utiliser le produit et suivre les instructions qu‘il contient!

DE
EN
FR

A Seitlicher Dachträger | Lateral roof beam | Support de toit latéral

50 x 50 x 2208 mm

x 2

B Äußere Querstrebe | Outer cross strut | Entretoise externe

50 x 30 x 3656 mm

x 2

C Mittlere Querstrebe | Middle cross strut | Entretoise centrale

50 x 30 x 3556 mm

x 2

D Längsstrebe mit Regenrinne | Longitudinal strut with rain gutter | Entretoise longitudinale avec gouttière

1,5 x 168 x 2268 mm

x 3

E Regenrinne | Rain gutter | Gouttière

80 x 20 x 1652 mm

x 2

F Großes Eckstück | Large corner piece | Grande pièce d'angle

198 x 198 x 4 mm

x 4

G Kleines Eckstück | Small corner piece | Petit pièce d'angle

100 x 100 x 3 mm

x 8

H Kleiner Ständer | Small stand | Petite support

50 x 2 x 1850 mm

x 2

I Großer Ständer | Large stand | Grand support

50 x 2 x 2050 mm

x 2

J Ständer-Verbindung | Stand connection | Connexion des supports

50 x 2 x 750 mm

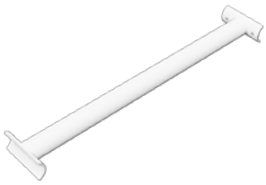

x 2

+49 (0)7158 9181 500 +44 (0)20 78941516 +33 (0)1 70700496

K Fahrradständer | Bicycle stand | Support à vélos

48 x 2 mm

x 5

L Solarmodul | Solar module | Panneau solaire

x 4

M Äußere Klemme | Outer clamp | Pince externe

20 x 40 x 80 mm

x 8

N Mittlere Klemme | Middle clamp | Pince centrale

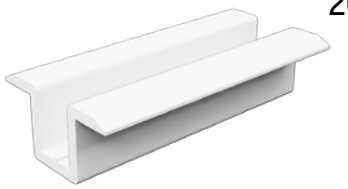

20 x 40 x 80 mm

x 4

O Sechskantschraube | Hexagon head screw | Vis à tête hexagonale

M8 x 25 mm

x 56

P Sechskantschraube | Hexagon head screw | Vis à tête hexagonale

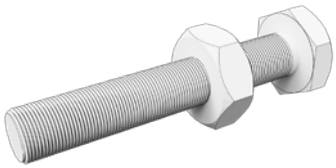

M8 x 55 mm

x 8

Q Innensechskantschraube | Hexagon socket screw | Vis à six pans creux

M8 x 20 mm

x 24

R Innensechskantschraube | Hexagon socket screw | Vis à six pans creux

M8 x 40 mm

x 12

DE
EN
FR

MONTAGE | ASSEMBLY | MONTAGE

1

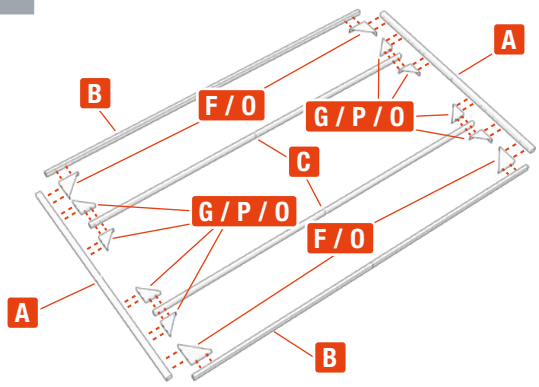

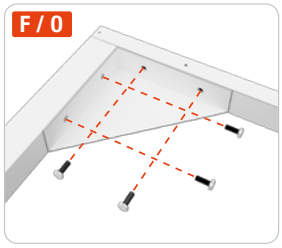

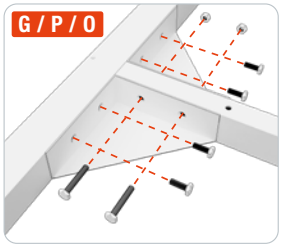

32 x

8 x

A	2 x
B	2 x
C	2 x
F	4 x
G	8 x
O	32 x
P	8 x

2

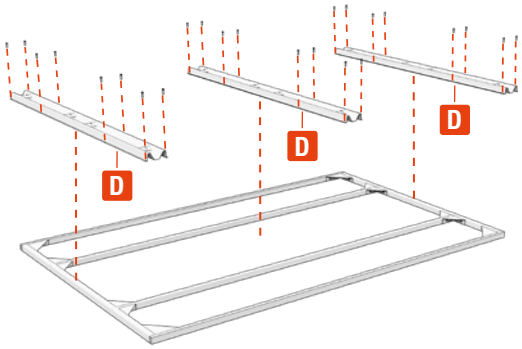

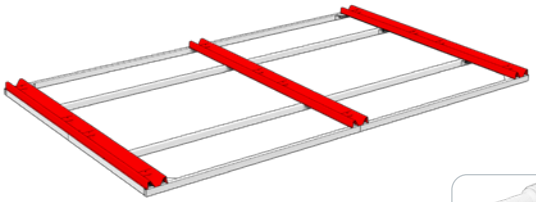

24 x

D	3 x
Q	24 x

3

2x

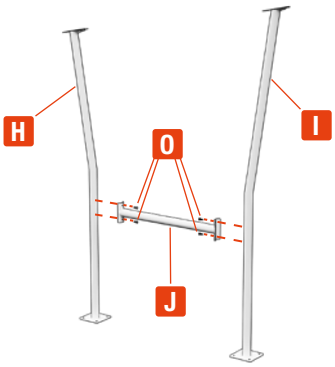

8 x

H	2 x
I	2 x
J	2 x
O	8 x

4

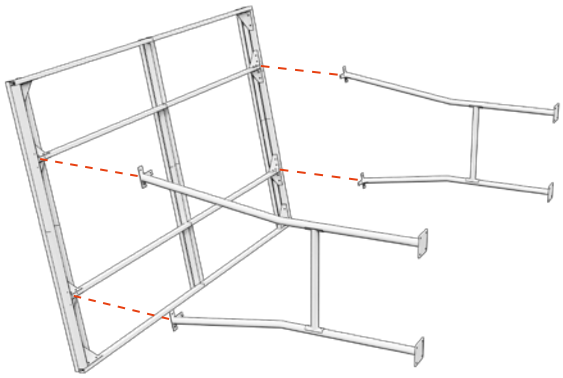

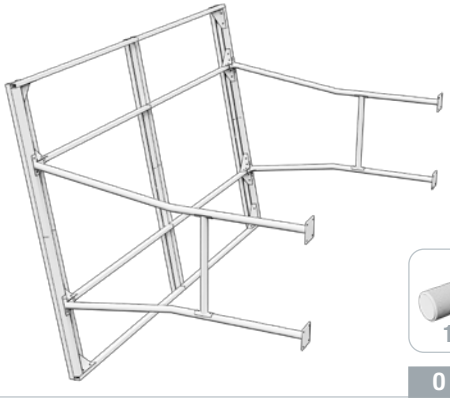

16 x

O	16 x

+49 (0)7158 9181 500
+44 (0)20 78941516
+33 (0)1 70700496

5

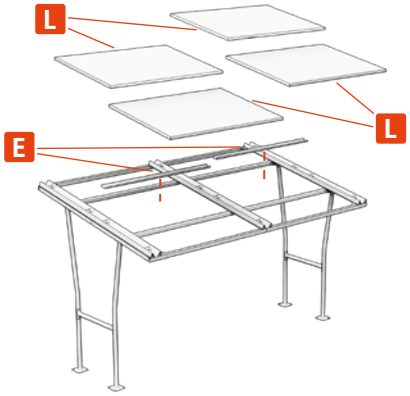

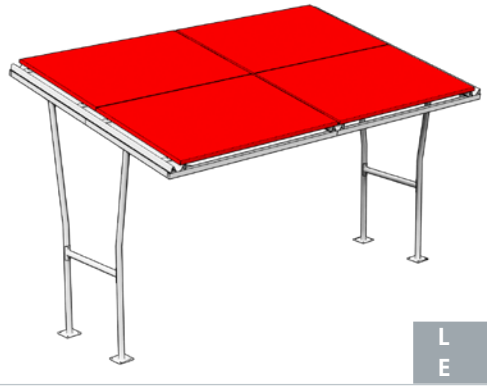

L	4 x
E	2 x

6

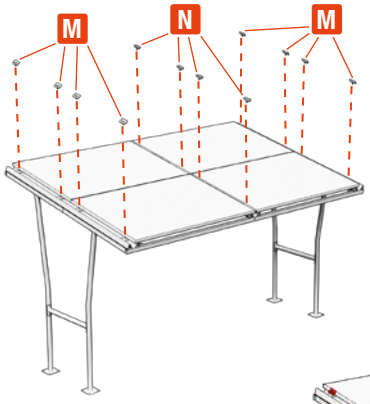

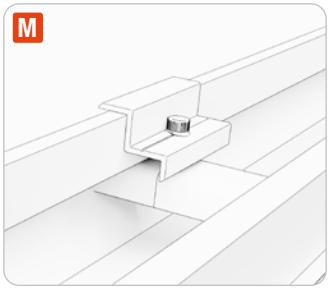

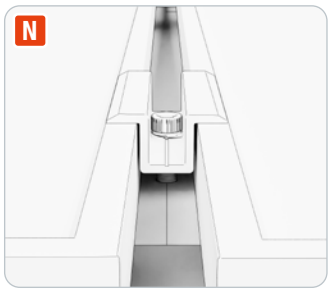

M	8 x
N	4 x
R	12 x

7

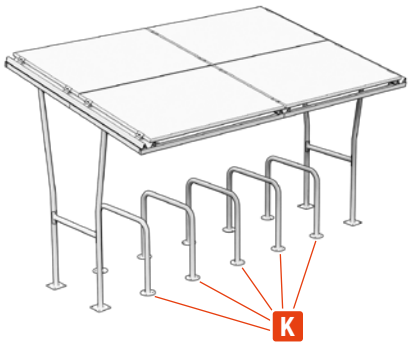

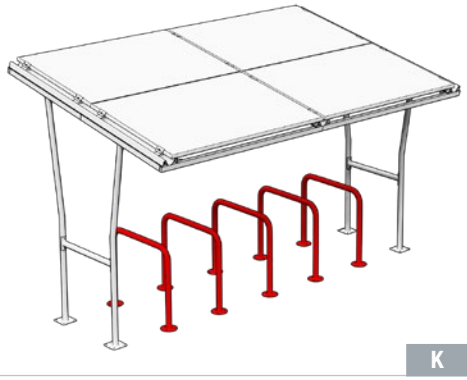

K	5 x

Optional mit Fahrradständern. | Optional with bicycle racks. | En option avec supports à vélos.

DE
EN
FR

MONTAGE LICHT (OPTIONAL) | LIGHT ASSEMBLY (OPTIONAL) | MONTAGE LUMIÈRE (EN OPTION)

LIEFERUMFANG | SCOPE OF DELIVERY | CONTENU DE LA LIVRAISON

S Sechskantmutter M8 | Hexagon nut M8 | Écrou hexagonal M8

x 2

T Unterlegscheibe für M8 | Washer for M8 | Rondelle pour M8

x 2

U Batteriebox mit Bewegungsmelder | Battery box with motion sensor | Boîtier de batterie avec détecteur de mouvement

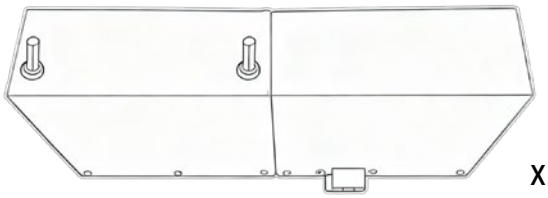

x 1

V LED-Beleuchtungseinheit | LED lighting unit | Unité d'éclairage à LED

x 1

MONTAGEANLEITUNG LICHT | LIGHTING ASSEMBLY INSTRUCTIONS | INSTRUCTIONS DE MONTAGE ÉCLAIRAGE

VORBEREITUNG QUERSTREBE UND BATTERIEBOX | PREPARATION OF CROSS STRUT AND BATTERY BOX | PRÉPARATION DE LA TRAVERSE ET DU BOÎTIER DE BATTERIE

1. Mittlere Querstrebe (50 × 30 mm) gemäß den vorgegebenen Abmessungen schrittweise aufbohren. | Drill the middle cross strut (50 × 30 mm) step by step according to the specified dimensions. | Percer la traverse centrale (50 × 30 mm) progressivement selon les dimensions indiquées.

2. Querstrebe mit einem ø 8,5 mm Metallbohrer vollständig durchbohren. Die Bohrung auf der Innenseite auf ø 17 mm aufbohren. | Drill completely through the cross strut using an 8.5 mm metal drill bit. Drill the hole on the inside to a diameter of 17 mm. | Percer complètement la traverse à l'aide d'un foret métallique de ø 8,5 mm. Percer le trou à l'intérieur jusqu'à obtenir un diamètre de ø 17 mm.

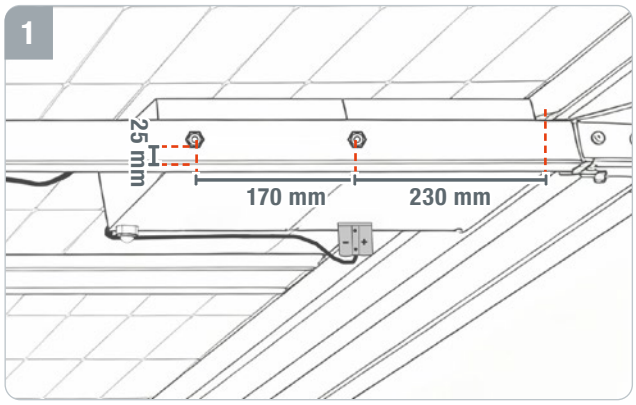

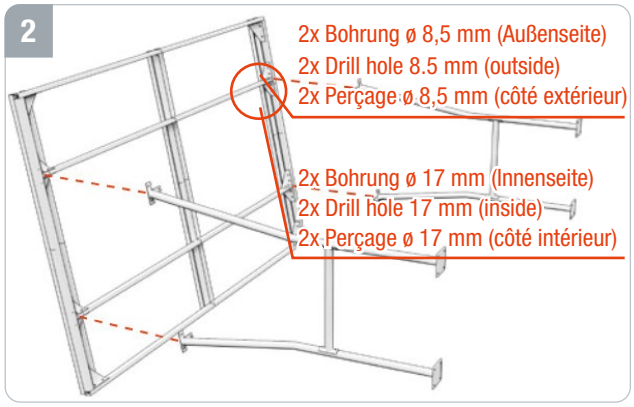

3. Die Schrauben der Batteriebox (U) durch die große Bohrung einsetzen und anschließend die Unterlegscheiben (T) und Sechskantmuttern (S) anziehen (20Nm). | Insert the screws of the battery box (U) through the large hole and then tighten the washers (T) and hex nuts (S) (20Nm). | Insérez les vis du boîtier de batterie (U) dans le grand trou, puis serrez les rondelles (T) et les écrous hexagonaux (S) (20 Nm).

4. Elektrische Solarverbindungskabel gemäß dem beigefügten Schaltplan anstecken (Schaltplan nachfolgend). | Connect the electrical solar connection cables in accordance with the enclosed circuit diagram (circuit diagram below). | Brancher les câbles électriques de raccordement solaire conformément au schéma de câblage ci-joint (schéma de câblage ci-dessous).

5. LED-Lampe (V) mittig auf Querstrebe (50 × 30 mm) aufkleben. | Stick the LED lamp (V) in the c entre of the cross strut (50 × 30 mm). | Coller la lampe LED (V) au centre de la traverse (50 × 30 mm).

6. Stecker der Lampe mit der Batteriebox verbinden. | Connect the lamp plug to the battery box. | Connectez la fiche de la lampe au boîtier de piles.

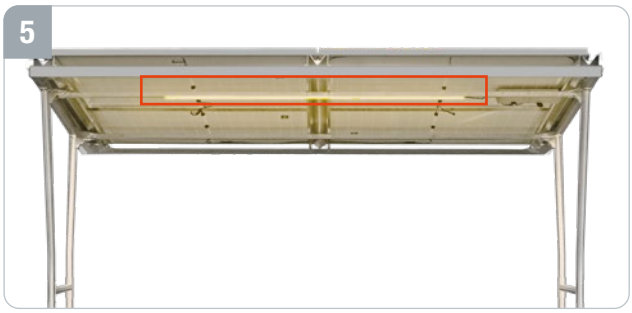

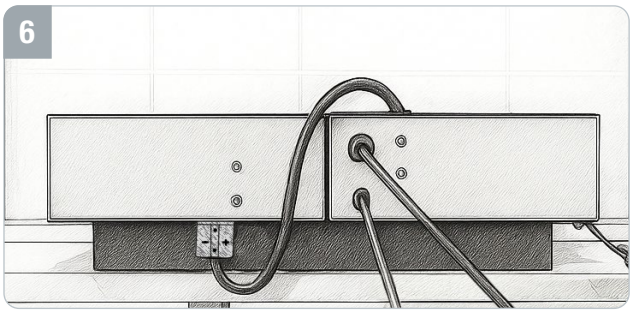

7. Funktionsprobe Beleuchtung (bei Dunkelheit). | Function test lighting (in darkness). | Test de fonctionnement de l'éclairage (dans l'obscurité).

DE
EN
FR

SCHALTPLAN | CIRCUIT DIAGRAM | SCHÉMA DE CÂBLAGE

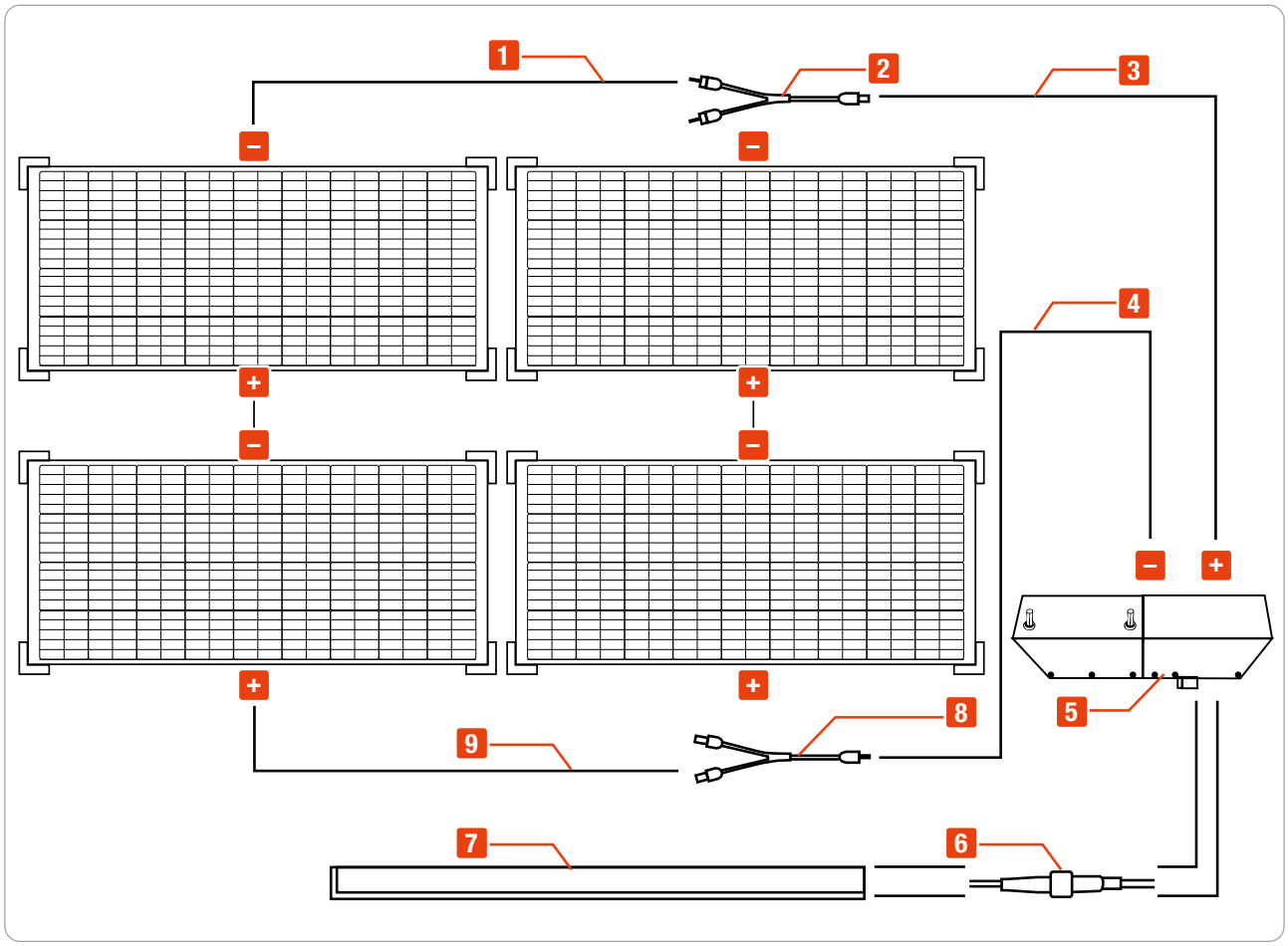

Nr.	Beschreibung I Description
1	Solarkabel I Solar cable I câble solaire 4,0mm² / 2,0 m
2	Solarkabel I Solar cable I câble solaire, Y-Kabel I Y-cable I Y-câble 6mm²
3	Solarkabel I Solar cable I câble solaire, 6,0mm² / 3,0 m
4	Solarkabel I Solar cable I câble solaire, 6,0mm² / 3,0 m
5	1x Batteriebox I battery box I boîtier de batterie

Nr.	Beschreibung I Description
6	LED-Stecker I LED plug I Connecteur LED
7	LED-Leuchte I LED light I Lampe LED
8	Solarkabel I Solar cable I câble solaire, Y-Kabel I Y-cable I Y-câble 6mm²
9	Solarkabel I Solar cable I câble solaire, 4,0mm²/2,0 m

WARTUNG UND SICHERHEIT I MAINTENANCE AND SAFETY I MAINTENANCE ET SÉCURITÉ

- Regelmäßige Inspektionen und Wartungen der Solarmodule und elektrischen Komponenten durch qualifiziertes Fachpersonal tragen zur Langlebigkeit und Sicherheit des Systems bei.
- Achten Sie darauf, dass alle elektrischen Verbindungen gut isoliert und vor Witterungseinflüssen geschützt sind.

- Regular inspections and maintenance of the solar modules and electrical components by qualified specialists contribute to the longevity and safety of the system.
- Ensure that all electrical connections are well insulated and protected from the weather.

- Des inspections et un entretien réguliers des modules solaires et des composants électriques par un personnel qualifié contribuent à la longévité et à la sécurité du système.
- Veillez à ce que toutes les connexions électriques soient bien isolées et protégées contre les intempéries.

HAFTUNGSAUSSCHLUSS | EXCLUSION OF LIABILITY | CLAUSE DE NON-RESPONSABILITÉ

- Der Hersteller des Fahrradunterstands übernimmt keine Haftung für Schäden oder Verluste, die durch unsachgemäße Installation oder Nutzung entstehen.
- Alle elektrischen Arbeiten sollten den örtlichen Vorschriften und Standards entsprechen.

- The manufacturer of the bicycle shelter accepts no liability for damage or loss caused by improper installation or use.
- All electrical work should comply with local regulations and standards.

- Le fabricant de l'abri à vélos n'est pas responsable des dommages ou des pertes résultant d'une installation ou d'une utilisation incorrecte.
- Tous les travaux électriques doivent être conformes aux normes et réglementations locales.

SERVICE & KONTAKT | SERVICE & CONTACT

Kontaktieren Sie unsere Produktexperten und finden Sie Hilfe und Lösungen für Ihr Produkt. Hier finden Sie alle Kontaktinformationen nach Land und Sprache gelistet: www.topregal.com/de/service

Verantwortlich für den Inhalt:
TOPREGAL GmbH
Industriestraße 3
70794 Filderstadt
GERMANY
www.topregal.com

Contact our product experts and find help and solutions for your product. Here you will find all contact information listed by country and language: www.topregal.com/en/service

Responsible for the content:
TOPREGAL GmbH
Industriestrasse 3
70794 Filderstadt
GERMANY
www.topregal.com

Contactez nos experts produits et trouvez de l'aide et des solutions pour votre produit. Vous trouverez ici toutes les informations de contact listées par pays et par langue: www.topregal.fr/fr/service

Responsable du contenu:
TOPREGAL GmbH
Industriestraße 3
70794 Filderstadt
GERMANY
www.topregal.com

DE
EN
FR

+49 (0)7158 9181 500
+44 (0)20 78941516
+33 (0)1 70700496

TOPREGAL

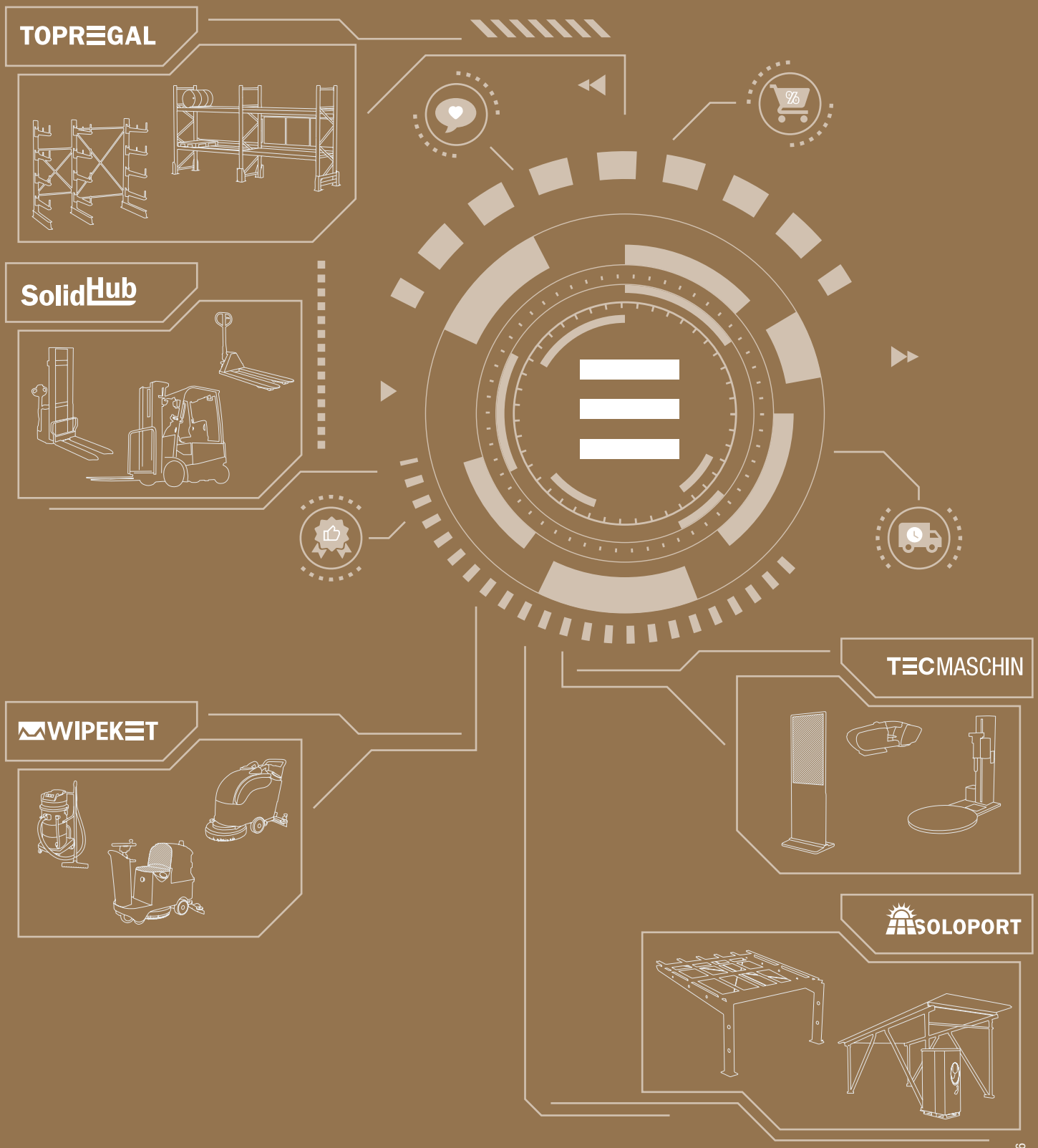

V 02.10.26