TECMASCHIN

BETRIEBSANLEITUNG
INSTRUCTIONS MANUAL
INSTRUCTIONS DE SERVICE

Absauganlage für Schweißrauch
Welding fume extractor
Aspiration soudage

AS25

Bitte lesen Sie vor der Verwendung des Produktes unbedingt dieses Handbuch und folgen den darin enthaltenen Anweisungen!

Please read this manual before using the product and follow the instructions it contains!

Veuillez lire ce manuel avant d‘utiliser le produit et suivre les instructions qu‘il contient!

ALLGEMEIN

Vorwort 3
Begriffsbestimmung 3
Verwendete Warnzeichen 4
Sicherheitshinweise 4
Prüfung vor der erstmaligen Inbetriebnahme 5
Technische Daten 5
Hauptkomponenten im Überblick 6
Bedienungsanleitung 6

WARTUNG

Problembehandlung 8
Service & Kontakt 8
EU-Konformitätserklärung 9

VORWORT

Herzlichen Glückwunsch zum Kauf Ihrer neuen Absauganlage AS25. Sie wurde aus hochwertigen Materialien, speziell für einen dauerhaften und zuverlässigen Einsatz gefertigt. Zu Ihrer eigenen Sicherheit und zum korrekten Betrieb der Absauganlage lesen und beachten Sie unbedingt vor Inbetriebnahme diese Bedienungsanleitung.

Heben Sie diese Betriebsanleitung auf. Prüfen Sie die AS25 auf Transportschäden. Schadhafte Absauganalagen dürfen nicht in Gebrauch genommen werden. Die Absauganlage AS25 dient der Abführung von Rauch während Schweißarbeiten. Bei unsachgemäßer Handhabung kann es zu Verletzungen oder Schäden an der Maschine kommen.

Jedwede Haftung für Schäden die sich aus der zweckentfremdeten Nutzung der AS25, oder der Missachtung von Vorgaben und Verhaltensregeln dieser Bedienungsanleitung ergeben ist ausgeschlossen. Die Sicherstellung der korrekten Verwendung durch geschultes und autorisiertes Personal obliegt dem Betreibenden.

BEGRIFFSBESTIMMUNG

BEAUFTRAGTER

Ausgebildetes und beauftragtes Personal, das diese Maschine benutzt, für den Gebrauch vorbereitet und geeignete, sowie ausreichende Unterweisungen für Bediener durchführt. Diese Unterweisungen beziehen sich auf:

1. Mechanik und Zusatzeinrichtungen des Geräts
2. Filtersäuberung und Filterwechsel
3. Schutzeinrichtungen
4. Unfallursachen und -verhütung
5. Aufgaben des Einrichters
6. Bedienung

BEDIENER

Geschultes und vom Betreiber autorisiertes Personal, das diese Maschine u.a. für sichere Verwendung, Einrichtung, Instandhaltung, Reinigung unter Vermeidung aller Gefährdungen benutzt. Gefährdungen sind u. a. das Absaugen von giftigen Dämpfen, das Ausschwenken des Absaugarms, das Herausschleudern von Staub bei offenem Gehäuse.

BESTIMMUNGSGEMÄSSE ANWENDUNG

Verwendung dieses Geräts in Übereinstimmung mit den in der vorliegenden Betriebsanleitung bereitgestellten Informationen.

GERÄT

Absauganlage für Schweißrauch.

PSA

Persönliche Schutzausrüstung, wie z.B. Schutzbrillen, Schutzschilde, Schutzmasken, Sicherheitsschuhe, Schutzkleidung, Schutzwände, usw.

VERNÜNFTIGERWEISE VORHERSEHBARE FEHLANWENDUNG

Verwendung dieses Geräts in einer Weise, die vom Konstrukteur nicht vorgesehen ist, sich jedoch aus dem leicht vorhersehbaren menschlichen Verhalten ergeben kann.

ZIELGRUPPE

Personengruppe, für diese Betriebsanleitung vom Hersteller vorgesehen ist (Beauftragter, Bediener).

DE
EN
FR

VERWENDETE WARNZEICHEN

Nr.	Warnhinweis	Erläuterung
1		Warnung vor elektrischer Spannung
2		Warnung vor heißer Oberfläche
3		Warnung vor Quetschgefahr

SICHERHEITSHINWEISE

- Warnschilder auf dem Transportgerät und Anweisungen aus dieser Anleitung unbedingt vor der Nutzung lesen.
- Verwenden Sie dieses Gerät ausschließlich im Sinne dieser Betriebsanleitung. Jede Fehlanwendung ist verboten.
- Ausschließlich Personen, welche im Vollbesitz ihrer physischen und psychischen Fähigkeiten sind, dürfen das Gerät benutzen.
- Die geltenden Unfallverhütungsvorschriften sind einzuhalten.
- Die geltenden Brandschutzmaßnahmen sind einzuhalten.
- Entfernen Sie leicht entflammbare Materialien von Ihrem Arbeitsplatz.
- Alle Personen in unmittelbarer Umgebung, einschließlich dem Bediener müssen geeignete PSA tragen. Darunter fallen in besonderer Weise Maßnahmen zum Schutz der Augen und zum Schutz vor Verbrennungen.
- Der Bediener der Anlage ist für die korrekte Montage und Ausrichtung des Absaugarms an der Anlage verantwortlich.
- Das Gerät wird am Standort installiert. Stellen Sie sicher, dass der Boden das Gewicht der Anlage tragen kann.
- Verwenden Sie das Gerät nur, wenn es sicher auf einem ebenen Untergrund abgestellt wurde, und sichern Sie es gegen Wegrollen.
- Vergewissern Sie sich, dass die Vibrationen anderer Geräte und Maschinen die Absauganlage nicht beeinträchtigen.
- Überprüfen Sie nach dem Start des Motors sorgfältig den sicheren Betrieb des Geräts. Schalten Sie das Gerät nach Gebrauch ordnungsgemäß ab.
- Schalten Sie das Gerät aus, wenn Sie es bewegen. Achten Sie darauf, dass das Netzkabel ausreichend lang ist.
- Schalten Sie das Gerät ordnungsgemäß ab und trennen Sie es vom Stromkreis, bevor Sie Wartungs- und Instandhaltungsmaßnahmen daran durchführen.
- Halten Sie das Gerät sauber. Beim Reinigen oder Auswechseln des Filters und bei der Wartung der Maschine ist Schutzausrüstung zu tragen (Staubmaske, Schutzbrille, Schutzanzug, Handschuhe).
- Gehäuse vor jedem Gebrauch auf Dichtheit überprüfen.
- Nur qualifizierte Elektrofachkräfte dürfen Inspektions- und Reparaturarbeiten durchführen.
- Um das Risiko eines Stromschlags zu verringern, legen Sie keine Werkzeuge, Schrauben oder andere Hilfsmittel auf das Gerät.
- Um die Anlage herum muss ein angemessener Zugang und eine ausreichende Beleuchtung vorhanden sein, um die Sicherheit bei Betrieb und Wartung zu gewährleisten.

PRÜFUNG VOR DER ERSTMALIGEN INBETRIEBNAHME

VOLLSTÄNDIGKEITSPRÜFUNG

Im Rahmen der Vollständigkeitsprüfung wird überprüft, ob alle projektierten und notwendigen Komponenten und Bauelemente installiert und für den Anwendungsfall geeignet sind.

SICHT- UND FUNKTIONSPRÜFUNG

Bei der Funktionsprüfung wird (durch Sichtprüfung) kontrolliert, ob die einzelnen Bauelemente (Erfassungselemente, Absperreinrichtungen, Filter, Reinigungseinrichtungen, Ventilator, Differenzdrucküberwachung, Steuerung usw.) funktionsgerecht eingebaut und wirksam sind.

Es wird empfohlen jährlich eine Sicht- und Funktionsprüfung durchzuführen.

TECHNISCHE DATEN

ABSAUGANLAGE

Typ	Einheit	Wert
Maße (B x T x H)	mm	550 x 550 x 1060
Gewicht Gehäuse	kg	51
Material		Stahl
Oberflächenbehandlung		Pulverbeschichtet

ABSAUGSCHLAUCH

Typ	Einheit	Wert
Länge	mm	2000
Durchmesser	mm	160
Gewicht Absaugarm	kg	15
Ausführung		Schlauch mit Haube

MOTOR

Typ	Einheit	Wert
Leistung	kW	1,1
Netzspannung	V	230
Frequenz	Hz	50
Ventilatorleistung	m^3/h	1500
Pressung	MPa	0,4 – 0,6
Geräuschpegel	dB(A)	65 ± 3

FILTER

Typ	Einheit	Wert
Filterfläche	m^2	8
Filtermaterial		Flammhemmende Polyesterfaser
Filtertyp		Patronenfilter
Schweißrauchklasse		W3
Abscheidegrad	%	99,9
Partikelgröße min.	µm	0,3

HAUPTKOMPONENTEN IM ÜBERBLICK

Die Absauganlage besteht aus Gehäuse, Ventilator, Filter und Absaugarm. Der Absaugarm besteht aus 3 Gelenken und kann um 360 Grad gedreht werden. Die Anlage eignet sich für die Entstaubung von Orten an denen Schweißrauch entsteht.

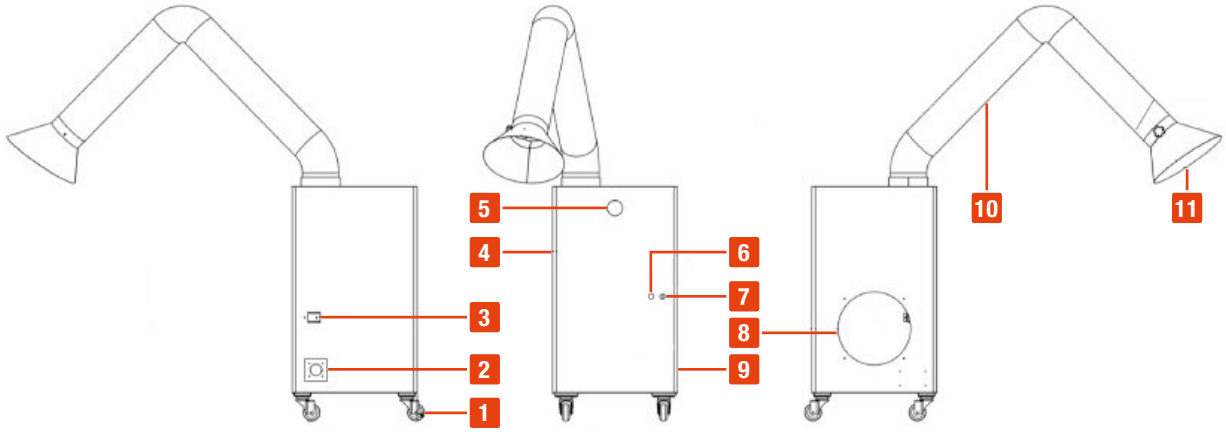

Nr.	Beschreibung
1	4 x Rollen
2	Steckerbuchse für Stromkabel
3	Hauptschalter
4	Filterraum
5	Sichtfenster
6	Kontrollampe

Nr.	Beschreibung
7	Ein- und Ausschaltknopf
8	Ventilatorraum
9	Auslassöffnung
10	Absaugarm
11	Absaughaube

BEDIENUNGSANLEITUNG

FUNKTIONSPRINZIP

Um Funken und andere große Schwebeteilchen abzufangen, passiert der Schweißstaub das Schutznetz in der Absaughaube. Im weiteren wird die schadstoffbelastete Luft in den Filterraum geleitet und durch die Filterpatrone gefiltert. Am Ende strömt die gereinigte Luft durch das Lüftergitter in den Raum. Bei kontinuierlichem Betrieb des Hauptmotors, nimmt der Staub im Inneren der Anlage ständig zu. Die Asche an der Filterpatrone muss regelmäßig manuell entfernt werden, um die volle Filterleistung wiederherzustellen.

Tragen Sie geeignete PSA, um die Filterpatrone zu reinigen, wie im Kapitel „Reinigung des Filters“ beschrieben. Die Patrone ist u. U. mit giftigen Stoffen verunreinigt, welche beim Einatmen gesundheitsschädlich sind.

BEDIENUNG

1. Absaugarm anbringen und positionieren

Installieren Sie den Absaugarm luftdicht und fest am Untergestell. Er lässt sich um 360 Grad drehen und mit 3 Gelenken an der benötigten Stelle positionieren.

2. Beginn des Absaugvorgangs

Stecken Sie das Stromkabel in eine 230 V / 50 Hz Steckdose. Betätigen Sie den Hauptschalter (3) und drücken den Einschaltknopf (7). Die Kontrollleuchte (6) leuchtet während dem Betrieb.

3. Beenden des Absaugvorgangs

Drücken Sie den Ausschaltknopf (7) und schalten den Hauptschalter (3) aus. Vergessen Sie nicht das Stromkabel aus der Steckdose zu ziehen, wenn Sie die Absauganlage für eine längere Zeit nicht benutzen wollen.

REINIGUNG DES FILTERS

1. Filter anhand von einer Druckluftpistole reinigen

1.1. Reinigungsutensilien vorbereiten und PSA anziehen (Schutzbrille, Staubmaske, Handschuhe, Druckluftpistole, Druckluftzufuhr).
1.2. Gehäuse aufschrauben und den Filter herausnehmen.
1.3. Filteroberfläche und Filterkammern mit einer Druckluftpistole ausblasen.
1.4. Nach der Reinigung den Filter wieder ins Gehäuse setzen und ordnungsgemäß montieren.

2. Filter mit Wasser reinigen

2.1. Reinigungsutensilien vorbereiten und PSA anziehen (Schutzbrille, Staubmaske, Gummihandschuhe, Eimer, Wasser).
2.2. Gehäuse aufschrauben und den Filter herausnehmen.
2.3. Filteroberfläche und Filterkammern mit Wasser ausspülen. Um die Oberflächenbeschichtung des Filters nicht zu beschädigen, keine harten Bürsten verwenden.
2.4. Nach der Reinigung, an einem kühlen und trockenen Ort trocknen lassen. Keinem direkten Sonnenlicht aussetzen.
2.5. Nach erfolgreicher Reinigung und Trocknung des Filters, den Filter wieder ins Gehäuse montieren.

DE

EN

FR

PROBLEMBEHANDLUNG

Problem	Ursache	Lösung
Die Absauganlage funktioniert nicht und die Kontrollleuchte leuchtet nicht	Das Stromkabel steckt nicht in der Steckdose	Stromkabel in die Steckdose stecken, Hauptschalter betätigen und Einschaltknopf drücken
	Der Hauptschalter wurde nicht betätigt	Hauptschalter betätigen
	Der Einschaltknopf wurde nicht gedrückt	Drücken Sie den Einschaltknopf
	Sicherung ist durchgebrannt	Sicherung innerhalb des Gehäuses tauschen
Der Absaugarm bleibt nicht fest	Gelenke des Absaugarms nicht fest montiert	Gelenke freilegen und in der gewünschten Position die Schrauben nachziehen
Schwache Absaugung	Abstand zwischen Absaughaube und Schweißstück ist zu groß	Abstand zwischen Absaughaube und Schweißstück verringern, empfohlen sind 30 cm
	Stark verunreinigter Filter	Filter reinigen (s. Reinigung des Filters)
	Verschlissene Filterpatrone	Filterpatrone auswechseln (jährlich)

SERVICE & KONTAKT

Kontaktieren Sie unsere Produktexperten und finden Sie Hilfe und Lösungen für Ihr Produkt. Hier finden Sie alle Kontaktinformationen nach Land und Sprache gelistet: www.topregal.com/de/service

Verantwortlich für den Inhalt:
TOPREGAL GmbH
Industriestraße 3
70794 Filderstadt
GERMANY
www.topregal.com

EU-Konformitätserklärung

Der Hersteller / Inverkehrbringer

TOPREGAL GmbH
Industriestrasse 3
70794 Filderstadt

erklärt hiermit, dass folgendes Produkt

Produktbezeichnung:	Typ:
TecMaschin **Absauganlage für Schweißrauch**	**AS25**

allen einschlägigen Bestimmungen der angewandten Rechtsvorschriften (nachfolgend) – einschließlich deren zum Zeitpunkt der Erklärung geltenden Änderungen – entspricht. Die alleinige Verantwortung für die Ausstellung dieser Konformitätserklärung trägt der Hersteller. Diese Erklärung bezieht sich nur auf die Maschine in dem Zustand, in dem sie in Verkehr gebracht wurde; vom Endnutzer nachträglich angebrachte Teile und / oder nachträglich vorgenommene Eingriffe bleiben unberücksichtigt.

Entspricht den Bestimmungen der folgenden europäischen Richtlinien:

2014/30/EU EMV-Richtlinie
2014/68/EU Druckgeräterichtlinie
2008/43/EG Kennzeichnungsrichtlinie

Entspricht den Bestimmungen der folgenden Normen:

EN ISO 12100
EN ISO 13857
EN IEC 61000-6-2
EN IEC 61000-6-4
EN 60204-1

Name und Anschrift der Person, die bevollmächtigt ist, die technischen Unterlagen zusammenzustellen:

TOPREGAL GmbH
Industriestrasse 3
70794 Filderstadt

Ort: Filderstadt
Datum: 15.12.2022

Juergen Effner
Chief Executive Officer

GENERAL

Foreword 11
Definition 11
Warning signs used 12
Safety instructions 12
Testing before initial commissioning 13
Technical data 13
Main components at a glance 14
Operating instructions 14

MAINTENANCE

Troubleshooting 16
Service & contact 16
EU Declaration of Conformity 17

FOREWORD

Congratulations on the purchase of your new AS25 extraction unit. It has been manufactured from high-quality materials, especially for durable and reliable use. For your own safety and for the correct operation of the extraction unit, please read and observe these operating instructions before commissioning.

Keep these operating instructions. Check the AS25 for transport damage. Defective extraction systems must not be used. The AS25 extraction system is used to remove fumes during welding work. Improper handling may result in injury or damage to the machine.

Any liability for damage resulting from improper use of the AS25 or failure to observe the specifications and rules of conduct in this operating manual is excluded. The operator is responsible for ensuring correct use by trained and authorised personnel.

DEFINITION

COMMISSIONER

Trained and authorised personnel who use this machine, prepare it for use and provide appropriate and sufficient operator training. These instructions refer to:

1. Mechanics and additional equipment of the unit
2. Filter cleaning and replacement
3. Protective devices
4. Causes and prevention of accidents
5. Tasks of the operator
6. Operation

OPERATOR

Trained personnel authorised by the operator to use this machine for, among other things, safe use, set-up, maintenance, cleaning, avoiding all hazards. Hazards include, but are not limited to, the extraction of toxic fumes, the swinging out of the extraction arm, the throwing out of dust when the housing is open.

INTENDED USE

Use this appliance in accordance with the information provided in these operating instructions.

DEVICE

Extraction system for welding fumes.

PPE

Personal protective equipment, such as safety goggles, safety shields, safety masks, safety shoes, protective clothing, protective walls, etc.

REASONABLY FORESEEABLE MISUSE

Use of this appliance in a manner not intended by the designer but which may result from readily foreseeable human behaviour.

TARGET GROUP

Group of persons for whom these operating instructions are intended by the manufacturer (authorised representative, operator).

WARNING SIGNS USED

No.	Warning	Explanation
1		Warning of electrical Voltage
2		Warning of hot Surface
3		Warning of crushing Hazard

SAFETY INSTRUCTIONS

- Be sure to read warning signs on the transport device and instructions from this manual before use.
- Only use this device in accordance with these operating instructions. Any misuse is prohibited.
- Only persons who are in full possession of their physical and mental health may use the device.
- The applicable accident prevention regulations must be observed.
- The applicable fire protection measures must be observed.
- Remove easily flammable materials from your workplace.
- All persons in the immediate vicinity, including the operator, must wear suitable PPE. This includes, in particular, measures to protect the eyes and to protect against burns.
- The operator of the unit is responsible for the correct installation and alignment of the extraction arm on the unit.
- The unit is installed at the site. Make sure that the floor can support the weight of the unit.
- Only use the unit when it has been placed securely on a level surface and secure it against rolling away.
- Make sure that vibrations from other equipment and machines do not affect the extraction unit.
- After starting the engine, carefully check the safe operation of the unit. Switch off the unit properly after use.
- Switch off the unit when moving it. Make sure that the power cord is long enough.
- Switch off the unit properly and disconnect it from the power supply before carrying out any maintenance or servicing work on it.
- Keep the unit clean. Wear protective equipment (dust mask, goggles, protective suit, gloves) when cleaning or replacing the filter and when servicing the machine.
- Check the housing for leaks before each use.
- Only qualified electricians may carry out inspection and repair work.
- To reduce the risk of electric shock, do not place tools, screws or other tools on the unit.
- There must be adequate access and lighting around the unit to ensure safety during operation and maintenance.

TESTING BEFORE INITIAL COMMISSIONING

COMPLETENESS CHECK

Within the scope of the completeness check, it is checked whether all projected and necessary components and construction elements are installed and suitable for the application.

VISUAL AND FUNCTIONAL CHECK

During the functional test, it is checked (by visual inspection) whether the individual components (detection elements, shut-off devices, filters, cleaning devices, fan, differential pressure monitoring, control, etc.) are functionally installed and effective.

It is recommended that a visual and functional check be carried out annually.

TECHNICAL DATA

EXTRACTON UNIT

Type	Unit	Value
Dimensions (W x D x H)	mm	550 x 550 x 1060
Weight housing	kg	51
Material		Steel
Surface Treatment		Powder-coated

SUCTION HOSE

Type	Unit	Value
Length	mm	2000
Diameter	mm	160
Weight Suction Arm	kg	15
Version		Hose with bonnet

MOTOR

Type	Unit	Value
Power	kW	1.1
Mains Voltage	V	230
Frequency	Hz	50
Fan Power	m^3/h	1500
Pressure	MPa	0.4 – 0.6
Noise Level	dB(A)	65 ± 3

FILTER

Type	Unit	Value
Filter Area	m^2	8
Filter Material		Flame-retardant Polyester fibre
Filter Type		Cartridge filter
Welding Fume Class		W3
Separation Efficiency	%	99.9
Particle Size Min.	µm	0.3

MAIN COMPONENTS AT A GLANCE

The extraction unit consists of a housing, fan, filter and extraction arm. The extraction arm consists of 3 joints and can be rotated 360 degrees. The unit is suitable for dedusting places where welding fumes are generated.

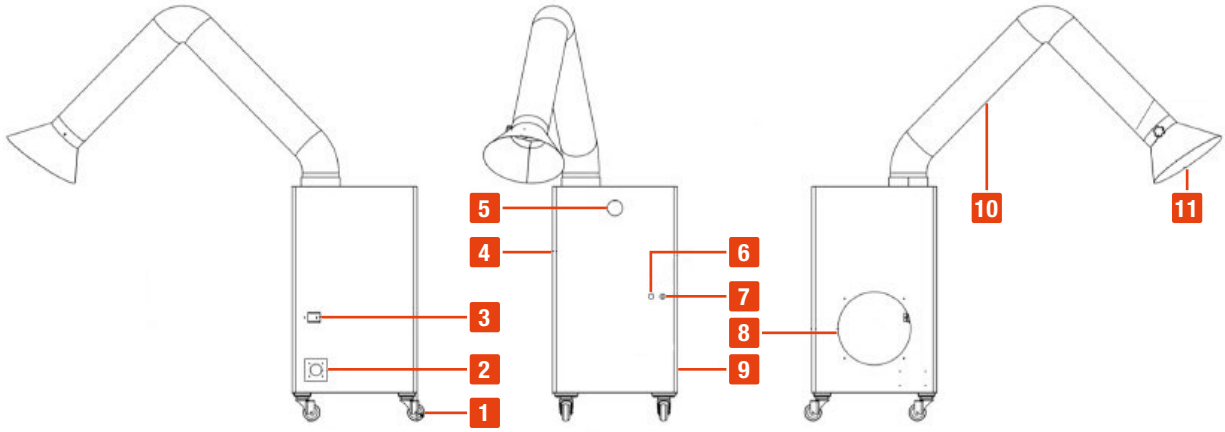

No.	Description
1	4 x rollers
2	Socket for power cable
3	Main switch
4	Filter compartment
5	Inspection opening
6	Control lamp

No.	Description
7	On and off button
8	Fan compartment
9	Outlet opening
10	Extraction arm
11	Extraction bonnet

OPERATING INSTRUCTIONS

OPERATING PRINCIPLE

In order to catch sparks and other large suspended particles, the welding dust passes through the protective net in the extraction bonnet. Further on, the polluted air is led into the filter chamber and filtered through the filter cartridge. At the end, the cleaned air flows through the fan grille into the room. With continuous operation of the main motor, the dust inside the unit constantly increases. The ash on the filter cartridge must be removed manually on a regular basis to restore full filter performance.

Wear appropriate PPE to clean the filter cartridge as described in the chapter „Cleaning the filter“.
The cartridge may be contaminated with toxic substances that are harmful to health if inhaled.

OPERATION

1. Attach and position the suction arm

Install the extraction arm airtight and firmly on the base frame. It can be rotated 360 degrees and positioned where needed with 3 joints.

2. Start of the suction process

Plug the power cable into a 230 V / 50 Hz socket. Operate the main switch (3) and press the power on button (7). The control light (6) lights up during operation.

3. Ending the suction process

Press the power off button (7) and turn off the main switch (3). Do not forget to unplug the power cable from the socket if you do not intend to use the extraction unit for a longer period of time.

CLEANING THE FILTER

1. Cleaning the filter with a compressed air gun

1.1. Prepare cleaning utensils and put on PPE (safety goggles, dust mask, gloves, compressed air gun, compressed air supply).
1.2. Unscrew the housing and remove the filter.
1.3. Blow out the filter surface and filter chambers with a compressed air gun.
1.4. After cleaning, put the filter back into the housing and mount it properly.

2. Clean filter with water

2.1. Prepare cleaning utensils and put on PPE (safety goggles, dust mask, rubber gloves, bucket, water).
2.2. Unscrew the housing and remove the filter.
2.3. Rinse the filter surface and filter chambers with water. To avoid damaging the surface coating of the filter, do not use hard brushes.
2.4. After cleaning, leave to dry in a cool and dry place. Do not expose to direct sunlight.
2.5. After successful cleaning and drying of the filter, mount the filter back into the housing.

TROUBLESHOOTING

Problem	Cause	Solution
The extraction unit does not work and the indicator light does not light up	The power cable is not plugged into the socket	Plug the power cable into the socket, press the main switch and press the on button
	The main switch has not been operated	Operate main switch
	The power on button was not pressed	Press the power on button
	Fuse has blown	Replace fuse inside the housing
The suction arm does not remain fixed	Joints of the suction arm not firmly mounted	Expose the joints and tighten the screws in the desired position
Weak suction	Distance between extraction bonnet and welding piece is too large	Reduce the distance between the extraction bonnet and the welding piece, 30 cm is recommended
	Heavily contaminated filter	Cleaning the filter (see Cleaning the filter)
	Worn filter cartridge	Replace filter cartridge (annually)

SERVICE & CONTACT

Contact our product experts and find help and solutions for your product. Here you will find all contact information listed by country and language: www.topregal.com/en/service

Responsible for the content:
TOPREGAL GmbH
Industriestrasse 3
70794 Filderstadt
GERMANY
www.topregal.com

EU Declaration of Conformity

The manufacturer / distributor

TOPREGAL GmbH
Industriestrasse 3
70794 Filderstadt
Germany

hereby declares that the following product

Product designation:	Type:
TecMaschin **Welding fume extractor**	**AS25**

complies with all relevant provisions of the applicable legal regulations (hereinafter) - including their amendments in force at the time of the declaration. The sole responsibility for issuing this declaration of conformity lies with the manufacturer. This declaration refers only to the machine in the condition in which it was placed on the market; parts and / or interventions subsequently fitted by the end user are not taken into account.

Conforms to the provisions of the following European directives:

2014/30/EU EMC Directive
2014/68/EU Pressure Equipment Directive
2008/43/EC Identification Directive

Conforms to the provisions of the following standards:

EN ISO 12100
EN ISO 13857
EN IEC 61000-6-2
EN IEC 61000-6-4
EN 60204-1

Name and address of the person who is authorized, compile the technical documentation:

TOPREGAL GmbH
Industriestrasse 3
70794 Filderstadt
Germany

Place: Filderstadt
Date: 15.12.2022

Juergen Effner
Chief Executive Officer

GÉNÉRALITÉS

Avant-propos 19
Définition 19
Signes d‘avertissement utilisés 20
Consignes de sécurité 20
Contrôle avant la première mise en service 21
Données techniques 21
Aperçu des principaux composants 22
Mode d‘emploi 22

MAINTENANCE

Dépannage 24
Service & contact 24
Déclaration de conformité UE 25

AVANT-PROPOS

Nous vous félicitons pour l'achat de votre nouvelle installation d'aspiration AS25. Elle a été fabriquée avec des matériaux de haute qualité, spécialement pour une utilisation durable et fiable. Pour votre propre sécurité et pour un fonctionnement correct de l'installation d'aspiration, lisez et respectez impérativement ce mode d'emploi avant la mise en service.

Conservez ce mode d'emploi. Vérifiez que l'AS25 n'a pas été endommagée pendant le transport. Les installations d'aspiration endommagées ne doivent pas être mises en service. L'installation d'aspiration AS25 sert à évacuer les fumées pendant les travaux de soudage. Une manipulation non conforme peut entraîner des blessures ou des dommages sur la machine.

Toute responsabilité pour des dommages résultant d'une utilisation non conforme de l'AS25 ou du non-respect des consignes et des règles de comportement de ce mode d'emploi est exclue. Il incombe à l'utilisateur de s'assurer que l'appareil est utilisé correctement par un personnel formé et autorisé.

DÉFINITION

BÉNÉFICIAIRE

Personnel formé et mandaté qui utilise cette machine, la prépare à l'utilisation et dispense des instructions appropriées et suffisantes aux opérateurs. Ces instructions portent sur:

1. Mécanique et dispositifs complémentaires de l'appareil
2. Nettoyage et remplacement des filtres
3. Dispositifs de protection
4. Causes et prévention des accidents
5. Tâches de l'installateur
6. Utilisation

OPÉRATEUR

Personnel formé et autorisé par l'exploitant à utiliser cette machine, entre autres, pour une utilisation, un réglage, un entretien et un nettoyage sûrs, en évitant tous les dangers. Les risques sont entre autres l'aspiration de vapeurs toxiques, le pivotement du bras d'aspiration, la projection de poussières lorsque le boîtier est ouvert.

UTILISATION CONFORME À L'USAGE PRÉVU

Utiliser cet appareil conformément aux informations fournies dans le présent manuel d'utilisation

APPAREIL

Installation d'aspiration pour les fumées de soudure.

EPI

Équipements de protection individuelle, tels que lunettes de protection, écrans de protection, masques de protection, chaussures de sécurité, vêtements de protection, parois de protection, etc.

MAUVAISE UTILISATION RAISONNABLEMENT PRÉVISIBLE

Utilisation de cet équipement d'une manière non prévue par le concepteur, mais qui peut résulter d'un comportement humain facilement prévisible

GROUPE CIBLE

Groupe de personnes pour lequel cette notice d'utilisation est prévue par le fabricant (mandataire, opérateur).

SIGNES D‘AVERTISSEMENT UTILISÉS

N°	Avertissement	Explication
1		Avertissement de Tension électrique
2		Avertissement de Surface chaude
3		Avertissement relatif au Risque d'écrasement

CONSIGNES DE SÉCURITÉ

- Lire impérativement les étiquettes d‘avertissement sur l‘appareil de transport et les instructions de ce mode d‘emploi avant de l‘utiliser.
- N‘utiliser cet appareil que dans l‘esprit de ce mode d‘emploi. Toute utilisation erronée est interdite.
- Seules les personnes en pleine possession de leurs capacités physiques et psychiques sont autorisées à utiliser l‘appareil.
- Les règles de prévention des accidents en vigueur doivent être respectées.
- Respecter les mesures de protection contre les incendies en vigueur.
- Enlevez les matériaux facilement inflammables de votre poste de travail.
- Toutes les personnes se trouvant à proximité immédiate, y compris l‘opérateur, doivent porter des EPI appropriés.
- Il s‘agit en particulier de mesures de protection des yeux et de protection contre les brûlures.
- L‘opérateur de l‘installation est responsable du montage et de l‘orientation corrects du bras d‘aspiration sur l‘installation.
- L‘appareil est installé sur le site. Assurez-vous que le sol peut supporter le poids de l‘installation.
- N‘utilisez l‘appareil que lorsqu‘il est posé en toute sécurité sur une surface plane et bloquez-le pour l‘empêcher de rouler.
- Assurez-vous que les vibrations d‘autres appareils et machines n‘affectent pas l‘installation d‘aspiration.
- Après avoir démarré le moteur, vérifiez soigneusement que l‘appareil fonctionne en toute sécurité.
- Éteignez correctement l‘appareil après utilisation.
- Éteignez l‘appareil lorsque vous le déplacez. Veillez à ce que le câble d‘alimentation soit suffisamment long.
- Éteignez correctement l‘appareil et débranchez-le du circuit électrique avant d‘effectuer des travaux d‘entretien ou de maintenance sur celui-ci.
- Maintenez l‘appareil propre. Portez un équipement de protection (masque anti-poussière, lunettes de protection, combinaison de protection, gants) lors du nettoyage ou du remplacement du filtre et lors de l‘entretien de la machine.
- Vérifier l‘étanchéité du boîtier avant chaque utilisation.
- Seuls des électriciens qualifiés sont autorisés à effectuer des travaux d‘inspection et de réparation.
- Pour réduire le risque de choc électrique, ne pas poser d‘outils, de vis ou d‘autres accessoires sur l‘appareil.
- Un accès et un éclairage adéquats doivent être disponibles autour de l‘équipement afin de garantir la sécurité lors de son utilisation et de son entretien.

CONTRÔLE AVANT LA PREMIÈRE MISE EN SERVICE

CONTRÔLE D'EXHAUSTIVITÉ

Dans le cadre du contrôle d'intégralité, on vérifie que tous les composants et éléments nécessaires et prévus sont installés et adaptés à l'application.

CONTRÔLE VISUEL ET FONCTIONNEL

Lors du contrôle fonctionnel, on vérifie (par un examen visuel) si les différents éléments de construction (éléments de saisie, dispositifs d'arrêt, filtres, dispositifs de nettoyage, ventilateur, surveillance de la pression différentielle, commande, etc.) sont installés de manière fonctionnelle et efficace.

Il est recommandé de procéder chaque année à un contrôle visuel et fonctionnel.

DONNÉES TECHNIQUES

SYSTÈME D'ASPIRATION

Type	Unité	Valeur
Dimensions (L x P x H)	mm	550 x 550 x 1060
Poids du boîtier	kg	51
Matériau		Acier
Traitement de surface		Revêtu par poudre

TUYAU D'ASPIRATION

Type	Unité	Valeur
Longueur	mm	2000
Diamètre	mm	160
Poids du bras d'aspiration	kg	15
Version		Tuyau avec capot

MOTEUR

Type	Unité	Valeur
Puissance	kW	1,1
Tension du réseau	V	230
Fréquence	Hz	50
Puissance du ventilateur	m^3/h	1500
Pression	MPa	0,4 – 0,6
Niveau sonore	dB(A)	65 ± 3

FILTRE

Type	Unité	Valeur
Surface du filtre	m^2	8
Matériau filtrant		Fibre de polyester ignifugée
Type de filtre		Filtre à cartouche
Classe de fumée de soudure		W3
Degré de séparation	%	99,9
Taille des particules min.	µm	0,3

APERÇU DES PRINCIPAUX COMPOSANTS

L‘installation d‘aspiration se compose d‘un boîtier, d‘un ventilateur, d‘un filtre et d‘un bras d‘aspiration. Le bras d‘aspiration est composé de 3 articulations et peut être tourné à 360 degrés. L‘installation convient pour le dépoussiérage des endroits où sont produites des fumées de soudure.

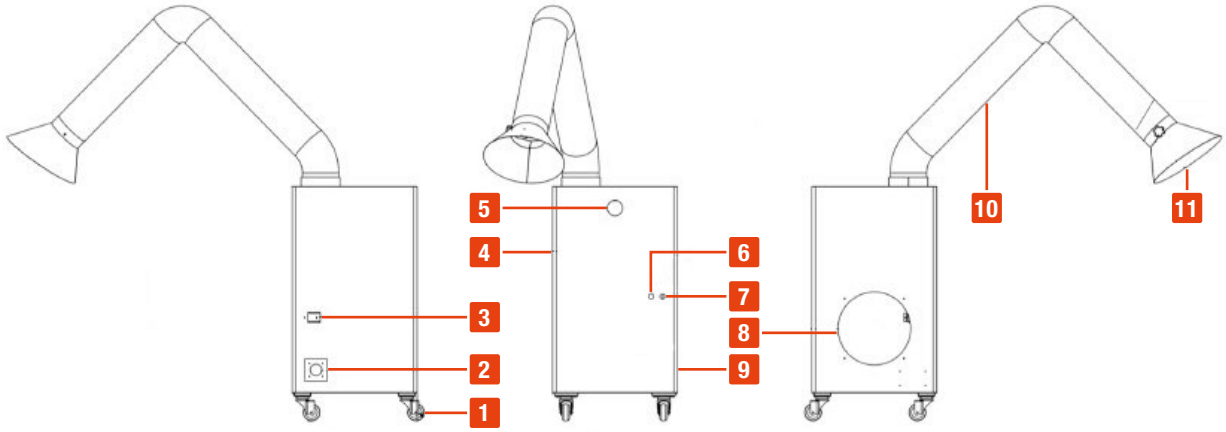

No.	Description
1	4 x roulettes
2	Prise pour le câble d'alimentation
3	Interrupteur principal
4	Compartiment du filtre
5	Fenêtre de contrôle
6	Lampe témoin

No.	Description
7	Bouton de mise en marche et d‘arrêt
8	Compartiment du ventilateur
9	Ouverture de sortie
10	Bras d'aspiration
11	Hotte d'aspiration

MODE D‘EMPLOI

PRINCIPE DE FONCTIONNEMENT

Afin de capter les étincelles et autres grosses particules en suspension, la poussière de soudage passe à travers le filet de protection dans la hotte d‘aspiration. Par la suite, l‘air chargé de substances nocives est dirigé vers le compartiment de filtration et filtré par la cartouche filtrante. À la fin, l‘air purifié s‘écoule dans la pièce à travers la grille du ventilateur. Lorsque le moteur principal fonctionne en continu, la poussière à l‘intérieur de l‘installation augmente constamment. Les cendres sur la cartouche filtrante doivent être régulièrement enlevées manuellement afin de rétablir la pleine capacité de filtration.

Portez les EPI appropriés pour nettoyer la cartouche filtrante, comme décrit au chapitre „Nettoyage du filtre“.
La cartouche peut être contaminée par des substances toxiques qui peuvent être nocives en cas d‘inhalation.

UTILISATION

1. Fixer et positionner le bras d‘aspiration

Installez le bras d‘aspiration de manière étanche à l‘air et solidement fixé à la base. Il peut être tourné à 360 degrés et positionné à l‘endroit nécessaire grâce à 3 articulations.

2. Début du processus d‘aspiration

Branchez le câble d‘alimentation dans une prise de courant de 230 V / 50 Hz. Actionnez l‘interrupteur principal (3) et appuyez sur le bouton de mise en marche (7). Le voyant de contrôle (6) s‘allume pendant le fonctionnement.

3. Fin du processus d‘aspiration

Appuyez sur le bouton d‘arrêt (7) et coupez l‘interrupteur principal (3). N‘oubliez pas de débrancher le câble électrique de la prise si vous n‘avez pas l‘intention d‘utiliser l‘installation d‘aspiration pendant une période prolongée.

NETTOYAGE DU FILTRE

1. Nettoyer le filtre à l‘aide d‘un pistolet à air comprimé

1.1. Préparer les ustensiles de nettoyage et mettre les EPI (lunettes de protection, masque anti-poussière, gants, pistolet à air comprimé, alimentation en air comprimé).
1.2. Dévisser le boîtier et retirer le filtre.
1.3. Souffler la surface du filtre et les chambres du filtre avec un pistolet à air comprimé.
1.4. Après le nettoyage, replacer le filtre dans le boîtier et le monter correctement.

2. Nettoyer le filtre à l‘eau

2.1. Préparer les ustensiles de nettoyage et mettre les EPI (lunettes de protection, masque anti-poussière, gants en caoutchouc, seau, eau).
2.2. Dévisser le boîtier et retirer le filtre.
2.3. Rincer la surface du filtre et les chambres du filtre à l‘eau. Pour ne pas endommager le revêtement de surface du filtre, ne pas utiliser de brosses dures.
2.4. Après le nettoyage, laisser sécher dans un endroit frais et sec. Ne pas exposer à la lumière directe du soleil.
2.5. Une fois le filtre nettoyé et séché avec succès, le remonter dans le boîtier.

DÉPANNAGE

Problème	Cause	Solution
Le système d'aspiration ne fonctionne pas et le voyant lumineux ne s'allume pas	Le câble électrique n'est pas branché dans la prise	Brancher le câble électrique dans la prise, actionner l'interrupteur principal et appuyer sur le bouton de mise en marche
	l'interrupteur principal n'a pas été actionné	Actionner l'interrupteur principal
	Le bouton de mise en marche n'a pas été appuyé	Appuyer sur le bouton de mise en marche
	Le fusible a sauté	Remplacer le fusible à l'intérieur du boîtier
Le bras d'aspiration ne reste pas fixe	Articulations du bras d'aspiration mal fixées	Dégager les articulations et resserrer les vis dans la position souhaitée
Aspiration faible	La distance entre la hotte d'aspiration et la pièce à souder est trop importante	Réduire la distance entre la hotte d'aspiration et la pièce à souder, 30 cm recommandés
	Filtre fortement encrassé	Nettoyer le filtre (voir nettoyage du filtre)
	Cartouche filtrante usée	Remplacer la cartouche filtrante (une fois par an)

SERVICE & CONTACT

Contactez nos experts produits et trouvez de l'aide et des solutions pour votre produit. Vous trouverez ici toutes les informations de contact listées par pays et par langue: www.topregal.fr/fr/service

Responsable du contenu:
TOPREGAL GmbH
Industriestraße 3
70794 Filderstadt
GERMANY
www.topregal.com

Déclaration de conformité UE

Le fabricant / distributeur

TOPREGAL GmbH
Industriestrasse 3
70794 Filderstadt
Allemagne

déclare par la présente que le produit suivant

Désignation du produit:	Type:
TecMaschin **Aspiration soudage**	**AS25**

se conforme à toutes les dispositions pertinentes des réglementations légales applicables (ci-après) - y compris leurs modifications en vigueur au moment de la déclaration. La responsabilité de la délivrance de cette déclaration de conformité incombe exclusivement au fabricant. Cette déclaration ne concerne que la machine dans l'état dans lequel elle a été mise sur le marché; les pièces et / ou interventions montées ultérieurement par l'utilisateur final ne sont pas prises en compte.

Conforme aux dispositions des directives européennes suivantes:

2014/30/EU Directive CEM
2014/68/EU Directive Équipements sous pression
2008/43/CE Directives Communautaires

Conforme aux dispositions des normes suivantes:

EN ISO 12100
EN ISO 13857
EN IEC 61000-6-2
EN IEC 61000-6-4
EN 60204-1

Nom et adresse de la personne autorisée à constituer le dossier technique:

TOPREGAL GmbH
Industriestrasse 3
70794 Filderstadt
Allemagne

Lieu: Filderstadt
Date: 15.12.2022

Juergen Effner
Chief Executive Officer

TECMASCHIN

V 10.01.23