TOPREGAL

INSTRUCTIONS DE MONTAGE

Escalera de plataforma móvil

PL200/8
PL300/12

Antes de utilizar el producto, asegúrese de leer este manual y seguir las instrucciones que contiene!

GENERAL

Lista de piezas	3
Ficha técnica	5
Montaje	6
Instrucciones de seguridad	8
Servicio & contacto	8
Declaración UE de conformidad	9

LISTA DE PIEZAS

A

Base

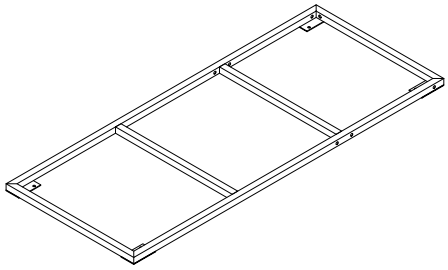

x 1

B

Rueda giratoria con freno

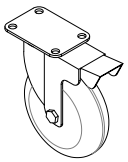

x 2

C

Rueda fija

x 2

D

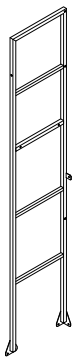

x 1

Soporte izquierdo

E

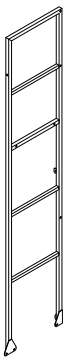

x 1

Soporte derecho

F

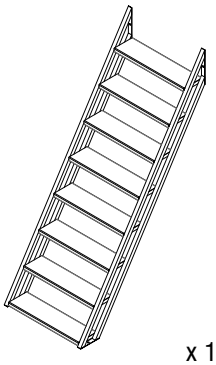

x 1

Escalones

G

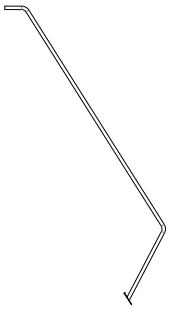

x 2

Pasamanos

H

Plataforma

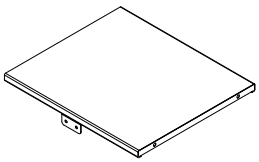

x 1

J Travesaño reforzado

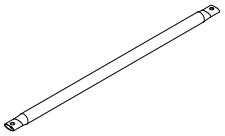

x 2

L Arandela

x 16

PL200/8

I Refuerzo transversal

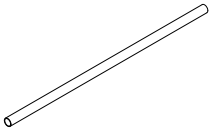

x 3

K M8 x 16 mm

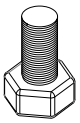

x 16

P M10 x 14 mm

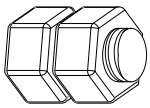

x 4

M M10 x 45 mm

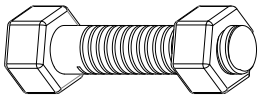

x 14

Q M10 x 55 mm

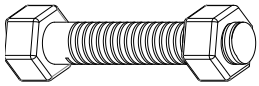

x 6

N M12 x 45 mm

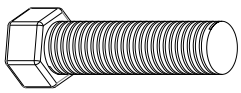

x 8

PL300/12

I Refuerzo transversal

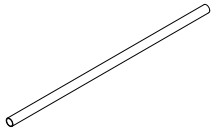

x 4

P M10 x 14 mm

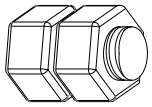

x 4

K M10 x 16 mm

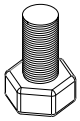

x 16

M M10 x 45 mm

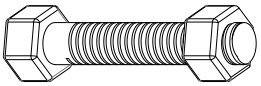

x 8

Q M10 x 55 mm

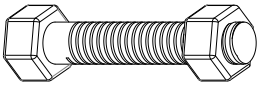

x 12

O M10 x 65 mm

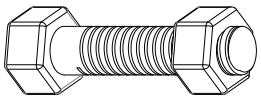

x 4

N M12 x 55 mm

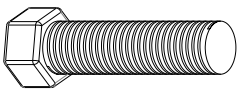

x 12

FICHA TÉCNICA

GENERAL

Tipo	Unidad	PL200/8	PL300/12
Material		Acero al carbono	
Color		Azul	
Acabado		Pintura en polvo	
Peso	kg	65	119
Altura plataforma	mm	2000	3000
Altura de la barandilla	mm	1000	
Altura total	mm	3000	4000
Anchura	mm	700	800
Profundidad	mm	1700	2500
Dimensiones de la plataforma	mm	640 x 530	720 x 530
Número de peldaños		8	12
Carga máx.	kg	150	
Espesor del material	mm	2	
Dimensiones de los peldaños (L x A)	mm	640 x 152	720 x 152

RUEDAS Y PIES

Tipo	Unidad	PL200/8	PL300/12
Diámetro de las ruedas	mm	100	
Material de las ruedas		PU	
Tipo de ruedas		2 ruedas giratorias con freno de estacionamiento	
Altura pies / ruedas	mm	135	

MONTAJE

1

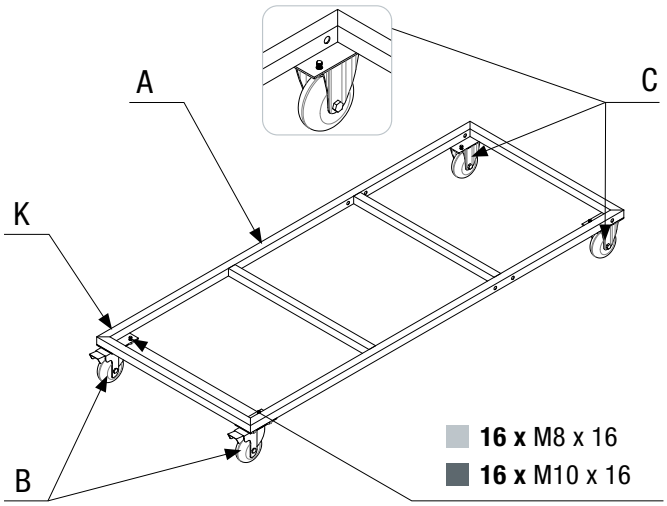

Coloque las cuatro ruedas **B** y **C** en la base **A**. Bloquee las ruedas para fijar la escalera de plataforma.

PL200/8 PL300/12

2

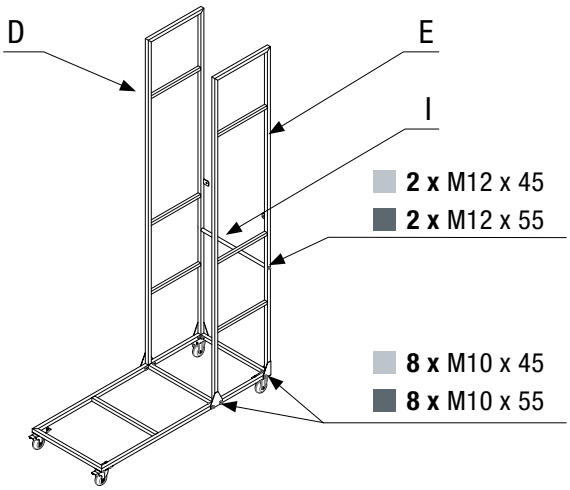

Montar los soportes **D** y **E** y el refuerzo transversal **I**.

PL200/8 PL300/12

3

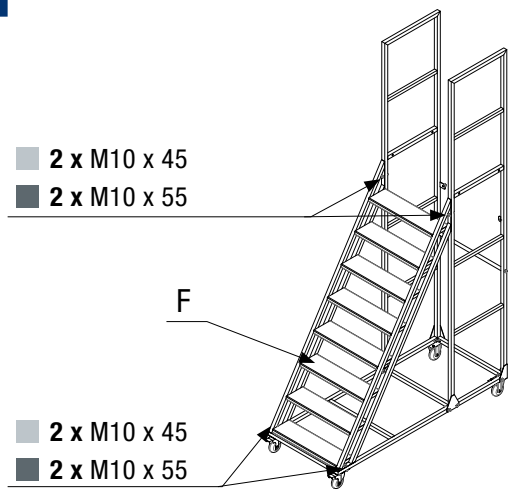

Atornille bien los peldaños **F**.

PL200/8 PL300/12

4

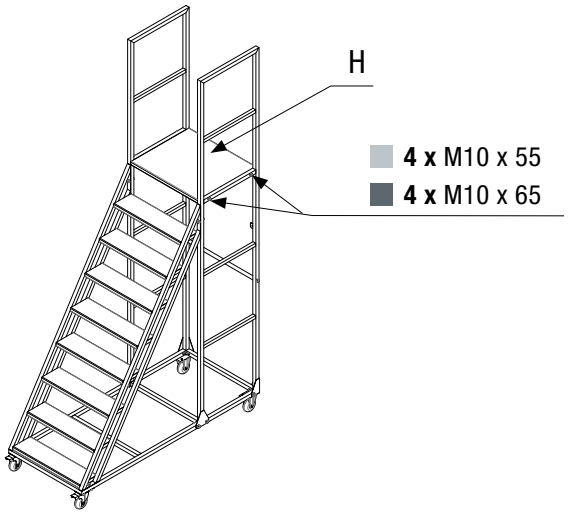

Fije la plataforma **H**.

PL200/8 PL300/12

5

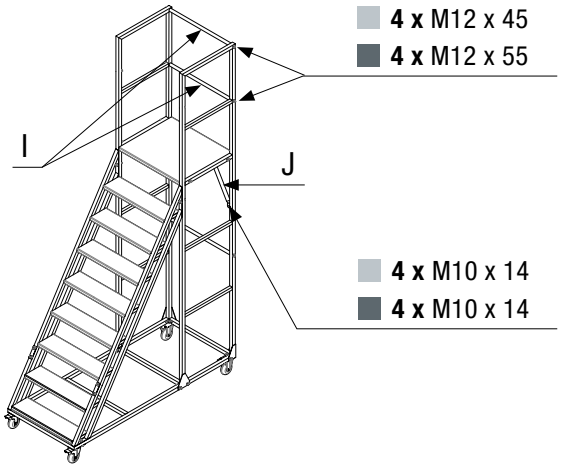

Coloque los refuerzos **I** y **J** restantes y apriete todos los tornillos.

PL200/8 PL300/12

6

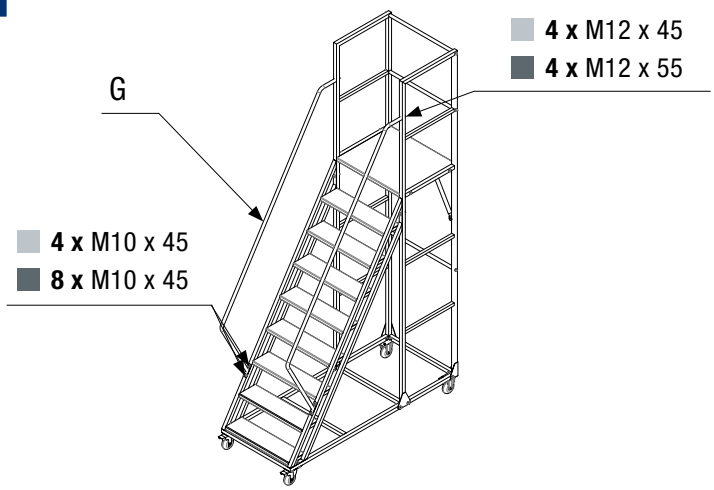

Fije los dos pasamanos **G**.

PL200/8 PL300/12

INSTRUCCIONES DE SEGURIDAD

Se aplican todas las normas de prevención de accidentes pertinentes:

- Reglamentos y normas de seguridad generalmente reconocidos.
- Normativa específica del país, si procede.

La inspección periódica de las escaleras es obligatoria para los profesionales, de conformidad con la norma europea DIN EN 131-3.
Utilice siempre casco y calzado de seguridad durante el montaje y el uso.
Para evitar vuelcos, coja los objetos de la plataforma sólo si están al alcance de la mano.
Compruebe la escalera de plataforma antes de cada uso y asegúrese de que no esté dañada.
Coloque y utilice la escalera únicamente sobre suelo nivelado y firme.
Esta escalera no proporciona aislamiento ni protección contra riesgos eléctricos. Tenga esto en cuenta al seleccionar el lugar de instalación; por ejemplo, las líneas eléctricas aéreas u otros equipos eléctricos expuestos deben estar lo suficientemente alejados.
La escalera no debe montarse ni utilizarse nunca sobre superficies resbaladizas, por ejemplo, hielo, superficies brillantes o muy sucias.
Antes de subir a la plataforma, asegúrela para evitar que ruede. Utilice para ello los frenos de estacionamiento.

SERVICIO & CONTACTO

Póngase en contacto con nuestros expertos en productos para obtener ayuda y soluciones para sus productos. Encuentre toda la información de contacto listada por país e idioma: www.topregal.es/es/service

Responsable del contenido:
TOPREGAL GmbH
Industriestraße 3
70794 Filderstadt
GERMANY
www.topregal.com

Declaración UE de conformidad

El fabricante

TOPREGAL GmbH
Industriestrasse 3
70794 Filderstadt
Alemania

declara por la presente que el siguiente producto

Designación del producto:	Tipo:
Escalera de plataforma móvil	**PL200/8** **PL300/12**

Número de serie:

PL200/8-1000000000 – PL200/8-9999999999
PL300/12-1000000000 – PL300/12-9999999999

cumple con todas las disposiciones pertinentes de la normativa legal aplicable (en adelante) - incluidas sus modificaciones vigentes en el momento de la declaración. El fabricante es el único responsable de emitir esta declaración de conformidad. Esta declaración se refiere únicamente a la máquina en el estado en el que se comercializó; no se tienen en cuenta las piezas y / o intervenciones montadas posteriormente por el usuario final.

Cumple las disposiciones de las normas siguientes:

EN131-7

Nombre y dirección de la persona autorizada para elaborar la documentación técnica:

TOPREGAL GmbH
Industriestrasse 3
70794 Filderstadt
Alemania

Lugar: Filderstadt
Fecha: 22.07.2022

Juergen Effner
Chief Executive Officer

TOPREGAL

V 11.03.24