SolidHub

INSTRUÇÕES DE UTILIZAÇÃO

Porta-paletes manual

HWM2500

Antes de utilizar o produto, não se esqueça de ler este manual e seguir as instruções nele contidas!

CONTEÚDO

GERAL

Prefácio 3
Instruções de segurança 3
Dados técnicos 3
Resumo dos principais componentes 3
Instruções de montagem 4
Instruções de utilização 5

MANUTENÇÃO

Manutenção e limpeza da válvula de drenagem 6
Resolução de problemas 7
Serviço & Contacto 7
Declaração conformidade da UE 8

PREFÁCIO

Parabéns pela compra do seu novo porta-paletes manual. O porta-paletes manual da SolidHub foi fabricado com materiais de alta qualidade, especialmente para uma utilização duradoura e fiável. Para sua própria segurança e para garantir o funcionamento correto do porta-paletes manual, leia e respeite este manual de instruções antes da colocação em funcionamento.
Guarde este manual de instruções num local seguro. Verifique se o porta-paletes manual apresenta danos de transporte. Os aparelhos danificados não podem ser utilizados.
A SolidHub não se responsabiliza por danos resultantes de uma utilização incorrecta do porta-paletes manual ou da inobservância das indicações e regras de conduta deste manual de instruções. O operador é responsável por garantir que a utilização correcta seja feita por pessoal treinado e autorizado.

INSTRUÇÕES DE SEGURANÇA

- Ler atentamente o manual de instruções antes de utilizar o porta-paletes.
- Não sobrecarregar o porta-paletes. A carga máxima é de 2500 kg.
- Fixe a sua carga antes do transporte.
- Carregue sempre o porta-paletes de forma uniforme e no centro.
- Não utilizar o porta-paletes em rampas ou em terrenos inclinados.
- Usar vestuário e calçado de segurança quando trabalhar com o porta-paletes.
- Nunca deixe um porta-paletes carregado sem vigilância; a carga deve ser sempre baixada quando não estiver a ser utilizada.
- Aplicam-se todos os regulamentos de prevenção de acidentes relevantes, tais como os regulamentos de segurança geralmente reconhecidos, os regulamentos específicos do país e as directrizes para instalações e equipamentos de armazenamento no respetivo país.
- As modificações e alterações ao aparelho não autorizadas pelo fabricante invalidam a garantia.

DADOS TÉCNICOS

Tipo	Unidade	Valor
Comprimento	mm	1580
Largura	mm	540
Altura	mm	1220
Peso	kg	54
Cor		RAL5005
Peso de tração	kg	2500
Comprimento da forquilha	mm	1150
Distância mínima ao solo	mm	34
Alcance de elevação	mm	85 - 200
Material das rodas		PP (Polipropileno)

RESUMO DOS PRINCIPAIS COMPONENTES

Não.	Designação
1	Chassis
2	Barra de tração
3	Parafuso do eixo
4	2 Cavilhas de bloqueio

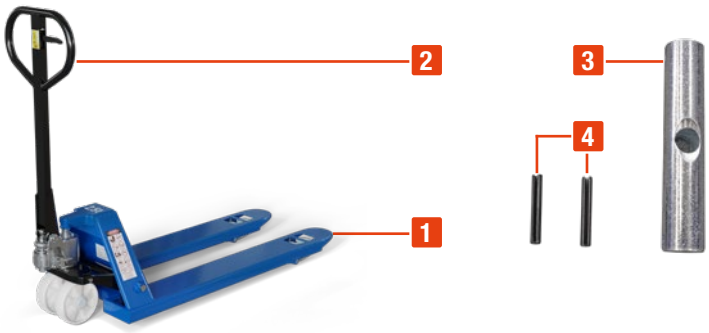

INSTRUÇÕES DE MONTAGEM

1. Instruções de segurança
Certifique-se de que o parafuso de segurança está corretamente colocado. O parafuso deve assentar corretamente nos orifícios de ambos os lados do corpo da bomba.

Se não estiver corretamente assente num dos lados, utilize um grampo em C / grampo em C para exercer pressão sobre a haste da bomba. Assim que a pressão sobre o parafuso tiver diminuído, volte a inserir o parafuso e desaperte uidadosamente o grampo.

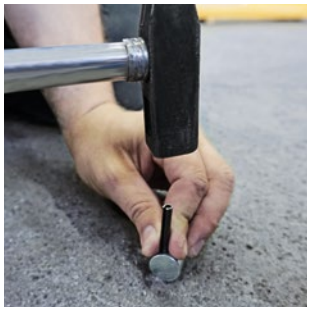

2. Utilize um martelo para martelar a cavilha de bloqueio de um lado e insira o parafuso do eixo no suporte. Certifique-se de que o orifício do parafuso do eixo está virado para a frente. Se o orifício estiver do outro lado, insira o parafuso do eixo do outro lado.

Nota importante: A corrente de tração passa por este orifício. Se não for inserida corretamente, a corrente corre em forma de S e a tensão resultante dificulta o funcionamento da alavanca na peça de mão.

3. Informações importantes sobre a montagem da corrente: Primeiro, certifique-se de que a corrente está fora da barra de tração. Agora, alinhe os dois orifícios na barra de tração e na caixa e empurre o parafuso do eixo.

4. Certifique-se de que a cavilha do eixo é conduzida completamente através da barra de tração e que está bem fixa. Passe agora a corrente ATRAVÉS do furo.

Dica: É mais fácil se colocar a alavanca na peça de mão da barra de tração na posição mais baixa. Logo que a corrente esteja na posição correcta, verifique se a corrente se pode mover livremente / não está bloqueada.

5. Deslocar a barra de tração para baixo, para libertar a tensão.
Retirar agora o parafuso de segurança.

6. Agora, com as duas mãos, empurre a extremidade da corrente com a porca para dentro do entalhe e aperte a porca.

7. Agora teste a função: Carregue na peça de mão algumas vezes para levantar a forquilha. Mova a alavanca para cima, para que a forquilha baixe novamente.

Depois de um teste bem sucedido, utilize um martelo para fixar a segunda cavilha de bloqueio no parafuso do eixo.

INSTRUÇÕES DE UTILIZAÇÃO

Para levantar o garfo, coloque a alavanca na posição “UP” (alavanca para baixo).
Para baixar o garfo, coloque a alavanca na posição “DOWN” (alavanca para cima).
Na posição “NEUTRAL”, a barra de tração pode ser deslocada sem alterar a posição do garfo (alavanca na posição central).

Elevação de cargas:
1. Deslocar o garfo para a posição mais baixa.
2. Empurrar o garfo por baixo da carga ou da palete a elevar.
3. Colocar a alavanca da peça de mão na barra de tração na posição “UP” (alavanca para baixo).
4. Deslocar a barra de tração para cima e para baixo até atingir a altura pretendida.

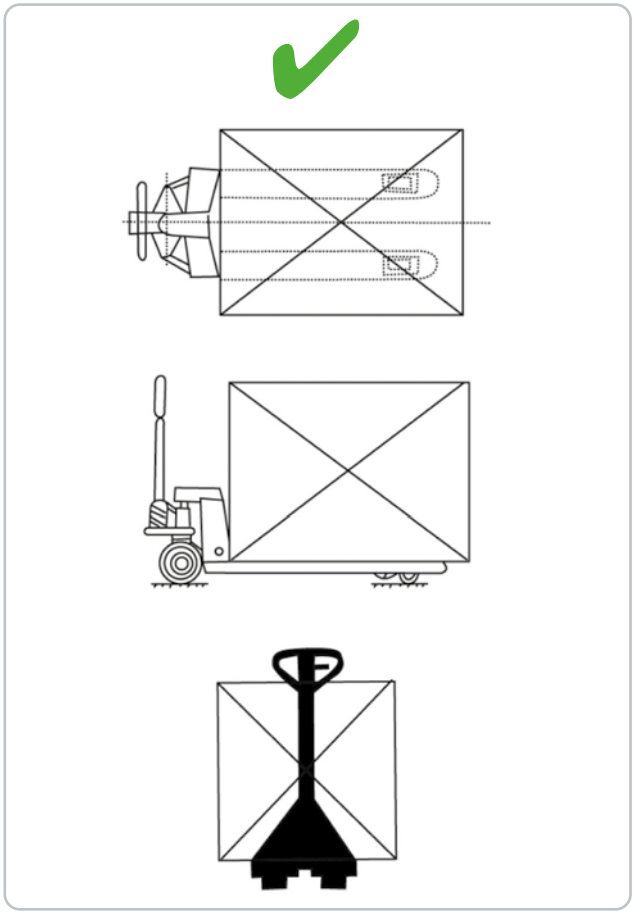

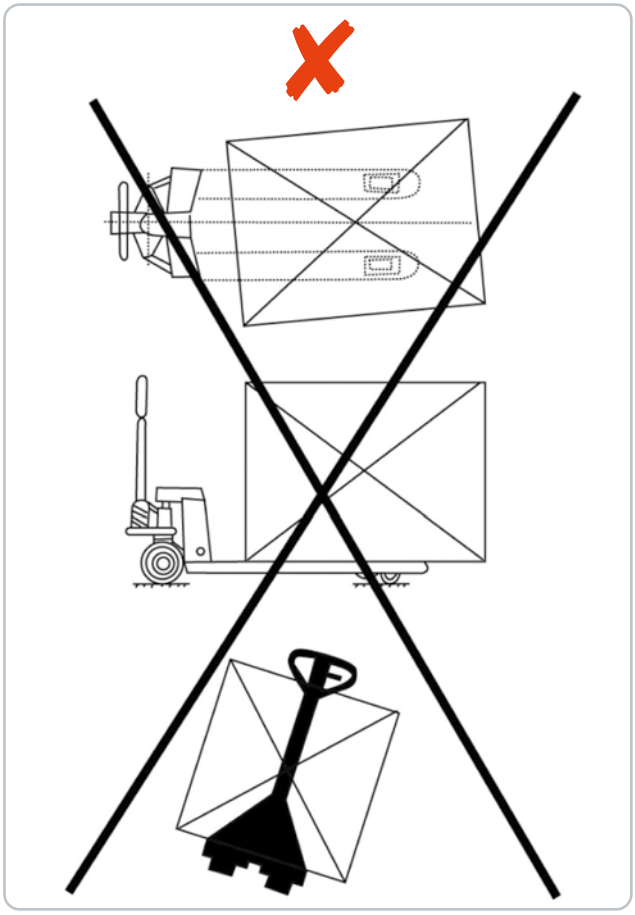

MOVIMENTAÇÃO DE CARGAS

1. Colocar a alavanca da peça de mão em „NEUTRAL“ (posição central).
2. Empurrar ou puxar a carga para a posição desejada.

REDUÇÃO DE CARGAS

1. Colocar a alavanca da peça de mão na posição „DOWN“ (alavanca para cima).
2. Puxar o garfo para fora da carga.

MANUTENÇÃO E LIMPEZA DA VÁLVULA DE DRENAGEM

A válvula de drenagem do sistema hidráulico pode ficar suja de vez em quando. Para limpar a válvula, lave o fluido hidráulico da seguinte forma: Bombeie a forquilha do empilhador para a posição mais alta e depois baixe-a completa e rapidamente.

RESOLUÇÃO DE PROBLEMAS

Problema	Motivo	Solução
O garfo não pode ser levantar	Muito pouco óleo hidráulico	Verificar se existem fugas e atestar com óleo hidráulico
A carga levantada cai independentemente	A válvula de drenagem já não fecha ou a válvula tem fugas devido a contaminação	Ver a secção Limpeza da válvula de drenagem; completar com óleo hidráulico, se necessário
O garfo já não desce	Correia partida	Substituir a correia
	Correia desengatada	Voltar a fixar a correia na parte inferior da barra de tração
O garfo desce demasiado devagar	Temperatura demasiado baixa	Deslocar a aplicação para um ambiente mais quente
	Parafuso de ajuste na barra de tração demasiado para fora ou demasiado para dentro	Ajuste a posição deste parafuso de regulação

SERVIÇO & CONTACTO

Contacte os nossos especialistas em produtos para obter ajuda e soluções para os seus produtos. Aqui encontrará todas as informações de contacto listadas por país e língua: www.topregal.pt/pt/service

Responsável pelo conteúdo:
TOPREGAL GmbH
Industriestrasse 3
70794 Filderstadt
GERMANY
www.topregal.com

Declaração conformidade da UE

O fabricante / distribuidor

TOPREGAL GmbH
Industriestrasse 3
70794 Filderstadt
Alemanha

declara que o seguinte produto

Designação do produto:

Porta-paletes manual

Tipo:

Capacidade de carga 2,5t, comprimento da forquilha 1150mm
Cor: Azul

HWM2500-1000000000 - HWM2500-9999999999

cumpre todas as disposições pertinentes da legislação aplicada (doravante) - incluindo as suas emendas em vigor no momento da declaração. A única responsabilidade pela emissão desta declaração de conformidade é do fabricante. Esta declaração refere-se apenas à máquina no estado em que foi colocada no mercado; as peças e/ou intervenções subsequentemente instaladas pelo utilizador final não são tidas em conta.

Está em conformidade com as disposições das seguintes directivas europeias:

2006/42/EC Diretiva Máquinas

Nome e endereço da pessoa autorizada, para compilar a documentação técnica:

TOPREGAL GmbH
Industriestrasse 3
70794 Filderstadt
Alemanha

Lugar: Filderstadt
Data: 09.11.2019

Juergen Effner
Chief Executive Officer

SolidHub

V 06.12.23