SolidHub

MANUAL DE INSTRUCCIONES

Gancho para carga

LH2500

Antes de utilizar el producto, asegúrese de leer este manual y seguir las instrucciones que contiene!

GENERAL

Ámbito de aplicación	3
Uso previsto	3
Funciones del operador	3
Datos técnicos	4
Montaje	4
Uso	5

MANTENIMIENTO

Mantenimiento	5
Reparaciones	5
Servicio & Contacto	5
Declaración UE de conformidad	6

ÁMBITO DE APLICACIÓN

Los ganchos de carga se utilizan para sujetar mercancías pesadas y transportarlas con una carretilla elevadora. Para garantizar una manipulación segura, observe también siempre las instrucciones de uso de la carretilla elevadora.

USO PREVISTO

¡ADVERTENCIA! ¡Peligro de lesiones en caso de uso incorrecto!
El uso incorrecto de un gancho de carga puede provocar situaciones peligrosas y lesiones graves.

Los ganchos de carga sirven exclusivamente para recoger y transportar cargas y sólo pueden utilizarse en carretillas industriales.

- Asegúrese de que no haya personas ni obstáculos en la zona de peligro.
- No supere nunca la capacidad de carga máxima admisible del gancho de carga y de la carretilla elevadora.
- Respete las indicaciones de la ficha técnica.
- No utilice el gancho de carga si está dañado.
- Las modificaciones y cambios en el dispositivo no aprobados por el fabricante anularán la garantía.

FUNCIONES DEL OPERADOR

Los ganchos de carga se utilizan en el sector comercial. Por lo tanto, el operador de la carretilla elevadora está sujeto a las obligaciones legales en materia de seguridad laboral.

¡Existe riesgo de lesiones por aplastamiento! El peso del gancho de carga puede provocar aplastamiento y lesiones graves. Por ello, durante el montaje y desmontaje deben utilizarse guantes de protección.

Según la normativa 68 del DGUV, deben realizarse inspecciones periódicas al menos una vez al año con la lista de comprobación FEM 4.004 en el punto 6 debe realizarse al menos una vez al año.

Tenga en cuenta que el uso del gancho de carga desplaza el centro de carga de su carretilla.
Para más información, consulte el diagrama de carga y el centro de carga de su máquina.
Compruebe que el gancho de carga es compatible con su carretilla elevadora (sección transversal de la horquilla hasta un máximo de 150 x 60 mm).

DATOS TÉCNICOS

Tipo	Unidad	Valor
Marca		SolidHub
Color		RAL 5005
Superficie		Lacado
Anchura	mm	660
Peso	kg	24
Carga Carga	kg	2500
Distancia entre huecos de horquilla	mm	300
Hueco de horquilla	mm	160 x 70

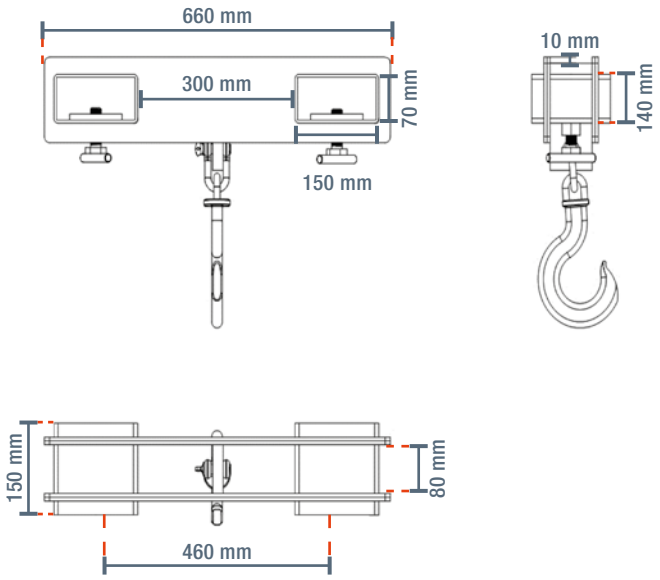

MONTAJE

1. Afloje las abrazaderas de tornillo del gancho de carga.
2. Deslice con cuidado el gancho de carga sobre las horquillas, de modo que descanse completamente sobre ellas.
3. Incline las horquillas hacia la carretilla elevadora para evitar que resbalen. No incline nunca las horquillas hacia delante mientras utiliza el gancho de carga.
4. Apriete las dos abrazaderas de tornillo.
5. Compruebe que el gancho de carga está bien apretado.

USO

1. Asegure la mercancía a transportar con el gancho.
2. Eleve la mercancía lentamente y asegúrese de que no haya personas en la zona de peligro.
3. Asegúrese de que la mercancía se eleva uniformemente, no se balancea demasiado y cuelga paralela al suelo.
4. Eleve la mercancía hasta la altura de transporte, lo más cerca posible del suelo.
5. Transporte la carga hasta el lugar deseado. Conduzca despacio y evite desniveles y pendientes.
6. Baje con cuidado la mercancía en el lugar de destino y suéltela del gancho.

Deténgase inmediatamente si la carretilla elevadora corre peligro de volcar.

MANTENIMIENTO

- Inspección visual diaria por parte del usuario.
- Compruebe el ajuste de las abrazaderas de tornillo y si hay grietas o deformaciones.
- Haga revisar el gancho de carga al menos una vez al año por un experto sobre la base de la norma actualmente asociada.
- Limpie regularmente el gancho de carga. Utilice para ello una escoba o un cepillo.
- Elimine la suciedad o el óxido con herramientas adecuadas.

REPARACIONES

Las reparaciones sólo pueden ser efectuadas por el fabricante o por una empresa especializada autorizada por éste. El fabricante declina toda responsabilidad por daños derivados de reparaciones o soldaduras incorrectas. Las reparaciones inadecuadas o el uso de componentes ajenos pueden provocar daños y mal funcionamiento. Como consecuencia, pueden producirse situaciones peligrosas y lesiones graves.

SERVICIO & CONTACTO

Póngase en contacto con nuestros expertos en productos para obtener ayuda y soluciones para sus productos.
Encuentre toda la información de contacto listada por país e idioma: www.topregal.es/es/service

Responsable del contenido:
TOPREGAL GmbH
Industriestraße 3
70794 Filderstadt
GERMANY
www.topregal.com

Declaración UE de conformidad

El fabricante

TOPREGAL GmbH
Industriestrasse 3
70794 Filderstadt
Alemania

declara por la presente que el siguiente producto

Designación del producto:	Tipo:
Gancho de carga	**LH2500**

Número de serie:

LH2500-1000000000 - LH2500-9999999999

cumple con todas las disposiciones pertinentes de la normativa legal aplicable (en adelante) - incluidas sus modificaciones vigentes en el momento de la declaración. El fabricante es el único responsable de emitir esta declaración de conformidad. Esta declaración se refiere únicamente a la máquina en el estado en el que se comercializó; no se tienen en cuenta las piezas y / o intervenciones montadas posteriormente por el usuario final.

Cumple con las disposiciones de las siguientes directivas europeas:

2006/42/EC Directiva de máquinas

Corresponde con las disposiciones de la siguiente norma:

EN ISO 12100

Nombre y dirección de la persona autorizada a elaborar el expediente técnico:

TOPREGAL GmbH
Industriestrasse 3
70794 Filderstadt
Alemania

Lugar: Filderstadt
Fecha: 22.12.2023

Juergen Effner
Chief Executive Officer

SolidHub

V 27.03.24