PORTA-PALETES ELÉCTRICOS – HWE15 / HWE15-L / HWE18 / HWE20

CARACTERÍSTICAS

- O empilhador de paletes é fácil de operar, tem um pequeno raio de viragem e um baixo peso da tara. Perfeito para utilização em corredores estreitos.
- O design compacto do empilhador de pedestres promete uma fácil manutenção num design elegante.
- As mangueiras de óleo e as linhas eléctricas são instaladas na caixa, de forma segura e facilmente acessível.
- O camião tem um painel de controlo ergonómico: teclado numérico, indicador de carga de bateria e controlos estão convenientemente localizados dentro de um alcance fácil.
- Para um trabalho seguro, um interruptor de paragem de emergência e um dispositivo de inversão de emergência fazem parte do equipamento padrão.
- O camião também dispõe de um amplificador de travões: assim que a pega é solta ou pressionada, o camião trava.
- Os travões electromagnéticos e os travões do motor completam o pacote de segurança do porta-paletes eléctrico.
- A robusta caixa de aço protege a unidade de accionamento e assim assegura a longevidade do produto.

GERAL

Tipo	Unidade	HWE15	HWE15-L	HWE18	HWE20
Marca		SolidHub			
Modelo		HWE15	HWE15-L	HWE18	HWE20
Peso de tracção	kg	1500		1800	2000
Peso operacional (incl. bateria)	kg	155	168	166	166
Altura de elevação	mm	190			
Centro de carga	mm	600			
Centro do eixo à face da forquilha	mm	950			
Base de rodas	mm	1220	1875	1220	1220

RODAS

Tipo	Unidade	HWE15	HWE15-L	HWE18	HWE20
Material das rodas		Poliuretano			
Tamanho das rodas motoras	mm	ø 210 x 70			
Tamanho das rodas de apoio	mm	ø 80 x 70			
Largura da via, rolos de carga	mm	400			
Rodas, número frente / trás (x = conduzidas)		1 x + 2 / 4			

DIMENSÕES

Tipo	Unidade	HWE15	HWE15-L	HWE18	HWE20
Altura da barra de tracção na posição de condução, mín. / máx.	mm	600 / 1220			
Altura do garfo, baixado	mm	85			
Comprimento total	mm	1540	2190	1540	1540
Comprimento à superfície da forquilha	mm	390			
Largura total	mm	560			
Dimensões do garfo	mm	50 / 160 / 1150	50 / 160 / 1800	50 / 160 / 1150	50 / 160 / 1150
Largura do garfo	mm	560			
Distância mínima ao solo	mm	27			
Largura do corredor com palete 1000 x 1200 através dos garfos	mm	1790			
Largura do corredor com palete 800 x 1200 ao longo de garfos	mm	1740			
Raio de viragem mínimo	mm	1350	2000	1350	1350

CONDUZIR

Tipo	Unidade	HWE15	HWE15-L	HWE18	HWE20
Motor de tracção, saída S2 60 min.	kw	0,75			
Potência do motor de elevação em S3 15	kw	0,5			
Tensão da bateria / capacidade nominal	V/Ah	24 / 25			
Peso da bateria (+ / - 5 %)	kg	7,8 / 13,2			
Especificação do carregador	V/A	24 / 10			

ENERGIA

Tipo	Unidade	HWE15	HWE15-L	HWE18	HWE20
Velocidade de condução, com / sem carga	km/h	4,5			
Máx. Capacidade de escalada carregada / descarregada	%	3 / 5			
Travão de serviço		Electromagnético			

OUTROS
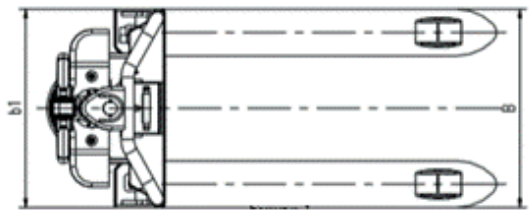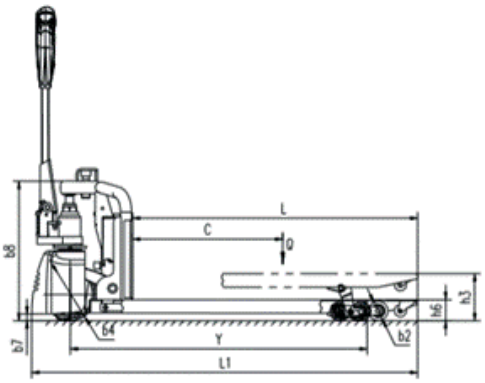
Tipo	Unidade	HWE15	HWE15-L	HWE18	HWE20
Tipo de controlo de condução		Curtis			
Nível de ruído do operador	dB(A)	≤ 74			
Tipo de direcção		Direcção mecânica