SolidHub

MANUAL DE INSTRUÇÕES

Porta-paletes eléctricos

HWE15 / HWE15-L / HWE18 / HWE20

Antes de utilizar o produto, não deixe de ler este manual e seguir as instruções nele contidas!

PT

GERAL

Prefácio 3
Instruções de segurança 3
Dados técnicos 4
Visão geral dos principais componentes 5
Dispositivos de segurança e sinais de aviso 5

MANUTENÇÃO

Manutenção 6
Instruções de funcionamento 6
Carregar e substituir a bateria 8
Inspecção regular 8
Instruções de segurança 9
Lista de verificação de manutenção / inspecção 10
Resolução de problemas 11
Serviço & Contacto 11
Declaração de conformidade da UE 12

PREÂMBULO

Parabéns pela compra do seu novo empilhador eléctrico de paletes HWE15 / HWE15-L / HWE18 / HWE20. Este porta-paletes de fácil utilização foi fabricado a partir de materiais de alta qualidade, especialmente concebidos para uma utilização duradoura e fiável. Para sua própria segurança e para assegurar o correcto funcionamento do porta-paletes, é essencial que leia e siga estas instruções de funcionamento antes de o utilizar.

É melhor manter estas instruções de funcionamento. Verificar o porta-paletes quanto a danos de transporte. Os porta-paletes eléctricos danificados não devem ser colocados em serviço.

O porta-paletes é utilizado para elevar e baixar electricamente, bem como para o transporte de mercadorias. O manuseamento incorrecto pode resultar em ferimentos ou danos na máquina. Está excluída qualquer responsabilidade por danos resultantes da utilização indevida da máquina ou da inobservância das especificações e regras de conduta constantes do presente manual de instruções. O operador / utilizador deve assegurar uma utilização correcta, certificando-se de que o porta-paletes eléctrico é apenas utilizado por pessoas treinadas e autorizadas.

INSTRUÇÕES DE SEGURANÇA

- Certifique-se de ler as etiquetas de aviso na empilhadora e as instruções contidas neste manual antes de utilizar.
- Só operar a empilhadora se estiver familiarizado com ela e se tiver sido treinado para o fazer.
- Utilize a empilhadora apenas quando tiver verificado que está em perfeitas condições. Prestar especial atenção às rodas, barra de tracção, chassis, unidade de controlo, bateria, etc.
- Não utilizar em pisos muito sujos ou em ambientes explosivos.
- Utilizar apenas em terreno plano. Não trabalhar em declives mais íngremes do que 5%.
- Não transportar pessoas nos garfos.
- Usar luvas quando usar.
- Ao transportar / levantar mercadorias, todas as pessoas devem manter uma distância de segurança de 600 mm.
- Distribuir sempre o peso da mercadoria por igual em ambos os garfos. Nunca utilizar apenas um garfo. O centro de gravidade da mercadoria deve estar no meio dos dois garfos.
- Observar as mercadorias durante o transporte. Se a mercadoria se tornar instável e ameaçar cair / tombar, parar imediatamente a operação com o botão de paragem de emergência.
- Não carregar para além da capacidade máxima.
- Não conduzir o carrinho enquanto se levanta ou baixa a mercadoria.
- Adequado para funcionamento interior a uma temperatura ambiente entre 0 °C e 40 °C.
- Efectuar a manutenção de acordo com a inspecção regular.
- O carregamento da bateria deve ser feito num local seco e arejado, longe do fogo aberto.
- As modificações e alterações à unidade não aprovadas pelo fabricante anularão a garantia.

PT

DADOS TÉCNICOS

GERAL

Tipo	Unidade	HWE15	HWE15-L	HWE18	HWE20
Marca		SolidHub			
Modelo		HWE15	HWE15-L	HWE18	HWE20
Peso de tracção	kg	1500		1800	2000
Peso operacional (incl. bateria)	kg	155	168	166	166
Altura de elevação	mm	190			
Centro de carga	mm	600			
Centro do eixo à face da forquilha	mm	950			
Wheelbase	mm	1220	1875	1220	1220

RODAS

Tipo	Unidade	HWE15	HWE15-L	HWE18	HWE20
Material das rodas		Poliuretano			
Tamanho das rodas motoras	mm	ø 210 × 70			
Tamanho das rodas de apoio	mm	ø 80 × 70			
Largura da via, rolos de carga	mm	400			
Rodas, número frente / trás (x = conduzidas)		1 x + 2 / 4			

DIMENSÕES

Tipo	Unidade	HWE15	HWE15-L	HWE18	HWE20
Altura da barra de tracção na posição de condução, mín. / máx.	mm	600 / 1220			
Altura do garfo, baixado	mm	85			
Comprimento total	mm	1540	2190	1540	1540
Comprimento à superfície da forquilha	mm	390			
Largura total	mm	560			
Dimensões do garfo	mm	50 / 160 / 1150	50 / 160 / 1800	50 / 160 / 1150	50 / 160 / 1150
Largura do garfo	mm	560			
Distância mínima ao solo	mm	27			
Largura do corredor com palete 1000 x 1200 através dos garfos	mm	1790			
Largura do corredor com palete 800 x 1200 ao longo de garfos	mm	1740			
Raio de viragem mínimo	mm	1350	2000	1350	1350

CONDUZIR

Tipo	Unidade	HWE15	HWE15-L	HWE18	HWE20
Motor de tracção, saída S2 60 min.	kw	0,75			
Potência do motor de elevação em S3 15	kw	0,5			
Tensão da bateria / capacidade nominal	V/Ah	24 / 25			
Peso da bateria (+ / - 5 %)	kg	7,8 / 13,2			
Especificação do carregador	V/A	24 / 10			

ENERGIA

Tipo	Unidade	HWE15	HWE15-L	HWE18	HWE20
Velocidade de condução, com / sem carga	km/h	4,5			
Máx. Capacidade de escalada carregada / descarregada	%	3 / 5			
Travão de serviço		Electromagnético			

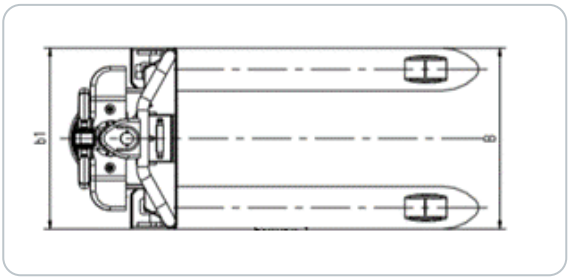

OUTROS

Tipo	Unidade	HWE15	HWE15-L	HWE18	HWE20
Tipo de controlo de condução		Curtis			
Nível de ruído do operador	dB(A)	≤ 74			
Tipo de direcção		Direcção mecânica			

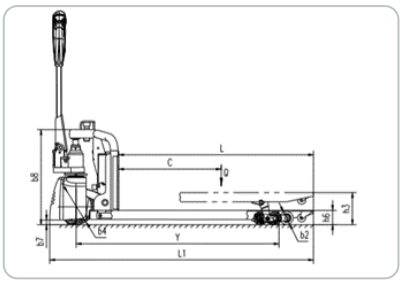

VISÃO GERAL DOS PRINCIPAIS COMPONENTES

No.	Nome
1	Arranjo do cabo
2	Botão de paragem de emergência
3	Bateria de iões de lítio
4	Alojamento de condução
5	Roda motriz
6	Roda tandem
7	Botão de baixar
8	Acelerador (interruptor borboleta)
9	Botão de elevação
10	Trompa
11	Interruptor umbilical
12	Mostrar
13	Campo de senha
14	Botão Cancelar
15	Botão de confirmação
16	Interruptor de velocidade da tartaruga

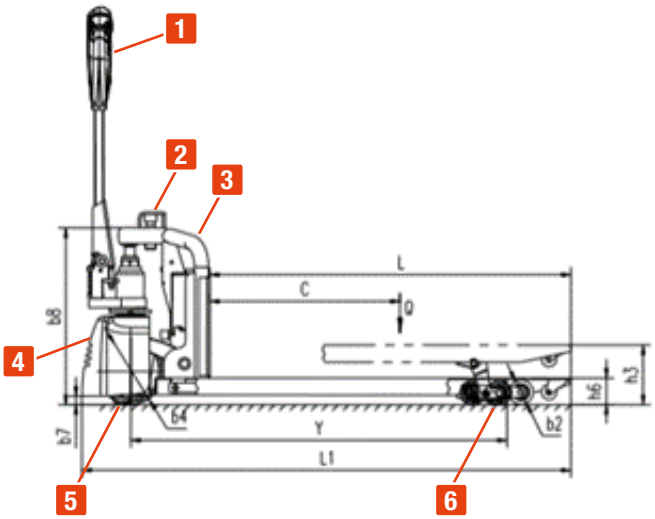

DISPOSITIVOS DE SEGURANÇA E SINAIS DE AVISO

A empilhadora tem um interruptor de paragem de emergência (2 / E) que pára todas as funções de elevação, queda e deslocação e desactiva o travão electromagnético. Depois de operar esta função, puxe novamente o interruptor para fora. Desbloquear a empilhadora de acordo com as instruções de funcionamento. Para segurança e para evitar a utilização não autorizada, o botão vermelho deve ser premido. As instruções sobre os autocolantes de segurança devem ser seguidas. Favor substituir imediatamente os autocolantes de segurança danificados ou em falta.

PT

PRINTENÇA

INSPECÇÃO E MANUTENÇÃO DIÁRIA

Verificar diariamente a empilhadora antes da sua utilização, prestando especial atenção às rodas e eixos. Objectos estranhos, tais como panos / trapos, etc. podem bloquear rodas ou garfos. Depois de terminar o trabalho com a empilhadora e antes de verificar, descarregar os garfos e baixá-los para a posição mais baixa.

- Verificação visual de danos em tubos, fios, arranhões, deformações ou fissuras.
- Verificar a existência de fugas no sistema hidráulico.
- Verificar o estado do veículo ao conduzir em linha recta.
- Verificar os cilindros quanto a danos ou corrosão.
- Verificar se a roda se move suavemente.
- Accionar o botão de paragem de emergência para verificar a função de travagem de emergência.
- Verificar a função de travagem, verificar o interruptor da alavanca da pega.
- Prima os botões para verificar a função de elevação e descida.
- Verificar a buzina.
- Verificar se todos os parafusos e porcas estão apertados.
- Verificar o funcionamento do interruptor de chave.
- Utilizar óleo ou graxa do motor para lubrificar todas as peças móveis.

INSTRUÇÕES DE FUNCIONAMENTO

Ao operar esta empilhadora, por favor, observe as instruções de aviso e segurança. Certifique-se de que olha sempre na direcção da viagem e de que nenhum bem ou objecto obstrua ou restrinja a sua visão. Certifique-se de que os bens são colocados de forma estável e segura no centro do garfo para o transporte.

LIGAR E DESLIGAR

Quando se liga a empilhadora, esta estará inicialmente em modo de espera. Introduza a sua palavra-passe e prima o botão verde de confirmação para ligar totalmente a máquina. Quando liga a empilhadora pela primeira vez, a senha é 1234. Depois de terminar o seu trabalho, prima o botão vermelho para voltar ao modo de espera. Se não vai utilizar a máquina durante muito tempo, recomendamos que a desligue completamente.

ALTERAR SENHA

Ligar a empilhadora. Para alterar a senha, introduza o número 3232 e prima o botão verde de confirmação. Quando vir a letra O no visor, introduza a palavra-passe actual e prima o botão verde. A letra N deve aparecer no visor. Agora pode atribuir uma nova palavra-chave introduzindo-a no teclado numérico e confirmá-la com o botão verde.

RESET PASSWORD

Introduza o número 123 enquanto a empilhadora está em modo de espera e prima o botão verde para confirmar a entrada. Quando vir a letra S no visor, introduza novamente o número 123 e prima o botão verde. A palavra-passe foi redefinida para as definições de fábrica. Utilizar 1234 para desbloquear a empilhadora.

PARQUE

Nunca estacione o porta-paletes numa encosta ou num terreno inclinado! Este porta-paletes está equipado com um travão de estacionamento electromagnético. Colocar sempre o garfo na posição inferior quando não estiver a ser utilizado e estacionar a empilhadora numa área segura. Utilizar o botão vermelho para proteger a máquina contra o acesso não autorizado.

CARGAS DE ELEVAÇÃO

Nunca carregar o camião para além da capacidade especificada. A capacidade máxima de carga do HWE15 é de 1500 kg, o do HWE18 é de 1800 kg o do HWE20 é de 2000 kg. Para se deslocar, coloque o garfo completamente debaixo da mercadoria a ser levantada e prima o botão de levantamento (9).

BAIXA CARGA

Carregar cuidadosamente no botão para baixo (7). Quando o peso tiver sido reduzido e a palete estiver segura, puxar cuidadosamente o garfo para fora.

CONTROL

Arrancar a empilhadora, levar o timão para uma posição inclinada „B“. Operar a alavanca de direcção no timão (8): Avançar „V“ ou Inverter „R“. Movendo cuidadosamente a alavanca de direcção, controlar a velocidade até ser atingida a velocidade desejada. Posicionar a alavanca de direcção no centro para abrandar a empilhadora até à posição de paragem completa / estacionar. Conduzir sempre com cuidado e estar atento aos caminhos - regular a velocidade, se necessário. Reduzir a velocidade, se necessário, também utilizando o interruptor de tartaruga.

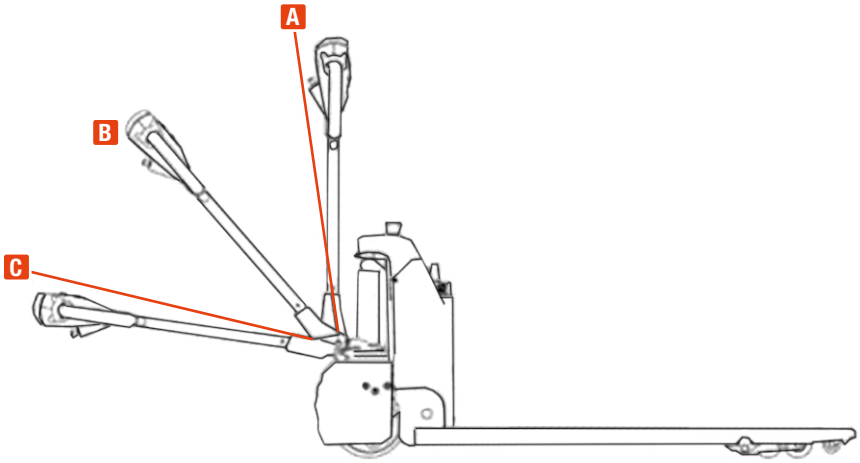

TRAVÕES OPERACIONAIS

O desempenho da travagem da carga depende das condições do solo e da carga da empilhadora. Activar a função de travagem como se segue: Ao mover a alavanca de direcção (8) de volta à posição „0“ ou ao soltar esta alavanca, o travão do veículo é activado, ou ao mover a alavanca de direcção na direcção oposta até começar a mover-se na outra direcção. Quando a barra de tracção é movida para cima „A“ ou para baixo na zona de travagem „C“, a travagem do veículo é activada. Quando o botão de paragem de emergência é premido, a pega é automaticamente trazida para a zona de travagem e o travão de estacionamento é activado. O grande botão vermelho de segurança na cabeça do leme significa que esta função também pode ser activada com a parte superior do corpo. A empilhadora abranda e chega a um ponto de paragem para inverter o „R“.

RESOLUÇÃO DE PROBLEMAS

Se houver uma avaria e/ou a empilhadora não funcionar, por favor parar de utilizar o veículo e premir o botão de paragem de emergência (2). Informe imediatamente o seu empregado responsável e/ou contacte o serviço ao cliente.

PT

EM EMERGÊNCIA

Em caso de emergência, pressionar o botão de paragem de emergência (2). Todas as funções eléctricas são interrompidas. Manter uma distância segura.

CARREGAR E SUBSTITUIR A BATERIA

- Apenas pessoal qualificado deverá efectuar a reparação ou carregamento da bateria. Por favor, não deixe de observar as instruções de funcionamento.
- Estas baterias são livres de manutenção e não devem ser enchidas com água.
- A reciclagem de baterias deve cumprir as leis e regulamentos governamentais. Por favor, cumpra estes regulamentos.
- O manuseamento incorrecto, por exemplo, a utilização perto de fogo ou gás, pode causar uma explosão! Por conseguinte, o armazenamento de materiais inflamáveis ou líquidos inflamáveis é proibido na área de carga da bateria. É proibido fumar e a área deve ser bem ventilada.
- Antes de carregar a bateria, estacionar a empilhadora em segurança (posição de estacionamento).
- Efectuar os trabalhos de manutenção antes de ligar o feixe de cabos a outras partes do veículo correctamente e sem interferência.
- A empilhadora está equipada com uma bateria de iões de lítio; voltagem da bateria 24 V; Esta bateria pertence à bateria de protecção ambiental, sem mercúrio químico e cádmio.
- Só é permitida a utilização da bateria selada de chumbo-ácido.
- A bateria tem uma temperatura de funcionamento entre 0 °C e 40 °C.
- A bateria deve ser carregada e descarregada pelo menos uma vez por mês.
- Não curto-circuitar a bateria, uma vez que isto pode danificar permanentemente a bateria.
- Não queimar ou destruir as baterias, pois isto pode resultar na libertação ou explosão de toxinas ou gases.
- Se a bateria estiver quente após a sua utilização, deixe-a arrefecer num ambiente ventilado antes de carregar.

CARREGAR A BATERIA

A bateria de iões de lítio só pode ser carregada com a unidade de fornecimento de energia fornecida. Após aproximadamente 3 horas (carga contínua), a bateria da empilhadora deve ser carregada. Carregar a bateria apenas em locais bem ventilados. Quando o carregamento estiver completo, remover a ficha da rede e a bateria. Quando a bateria está completamente descarregada, o processo de carregamento demora aproximadamente 2,5 horas.

INSPECÇÕES REGULARES

Apenas pessoal qualificado e treinado pode prestar serviço à empilhadora. Antes de proceder à manutenção, é favor retirar quaisquer bens dos garfos e movê-los para a posição mais baixa (posição de estacionamento dos garfos). Utilizar apenas guindastes especiais / equipamento de elevação para levantar o porta-paletes. Certifique-se de posicionar um dispositivo de segurança adicional (tal como um macaco, cunha ou madeira) debaixo do camião. Ter especial cuidado na manutenção do guiador. A mola de gás está sob pressão. O descuido durante a manutenção é uma fonte de acidentes.

Por favor, utilizar apenas peças sobressalentes originais aprovadas. As peças sobressalentes, incluindo todos os óleos, devem ser recolhidas e processadas de acordo com as leis ambientais e sanitárias locais.

É favor notar que a fuga de óleo hidráulico pode causar falha da máquina e possivelmente um acidente. Só permitir que um técnico formado para trabalhar na válvula de controlo de pressão execute o trabalho. Se precisar de substituir uma roda, por favor siga as instruções acima. A roda deve ser redonda e não deve apresentar um desgaste anormal. Fazer regularmente a manutenção da empilhadora utilizando a lista de verificação fornecida no manual de instruções.

Técnico de manutenção: A manutenção e a assistência só devem ser efectuadas por um técnico de manutenção formado pelo fabricante. Após a realização dos trabalhos de manutenção e assistência técnica, estes devem ser registados e assinados no diário de serviço.

Processo de limpeza: Nenhum líquido inflamável pode ser utilizado para limpar a empilhadora. Antes da limpeza, toda a energia da unidade deve ser desligada. (Interruptor de paragem de emergência) Utilizar sucção de ar suave ou ar comprimido, escovas não condutoras e antiestáticas para limpar os componentes eléctricos e electrónicos.

Rodas: A qualidade das rodas tem uma influência considerável na estabilidade e no comportamento de condução da empilhadora. As modificações às rodas só podem ser feitas após consulta ao fabricante. As rodas devem ser sempre substituídas em pares.

Corrente e rolos de elevação: A corrente e os rolos desgastar-se-ão rapidamente sem uma boa lubrificação. Efectuar lubrificação periódica de acordo com a seguinte tabela de manutenção. Encurtar o período de lubrificação em condições de funcionamento desfavoráveis (tais como ambiente poeirento).

Linha de óleo hidráulico: A linha de óleo deve ser mudada de 6 em 6 anos. Ao mudar as peças hidráulicas montadas, a linha de óleo também deve ser mudada.

REGULAMENTOS DE SEGURANÇA

Requisito para o operador: Todos os empregados que trabalham com a empilhadora devem receber instruções sobre o dispositivo com antecedência. Os empregados devem estar familiarizados com o conteúdo das instruções de funcionamento. O pessoal não treinado está proibido de operar a empilhadora.

Mensagens de erro: Se o veículo tiver alguma avaria ou defeito, este deve ser comunicado ao fabricante. Se houver qualquer desgaste nas rodas ou nos travões, então a empilhadora não deve ser utilizada até que tenha sido totalmente reparada.

Operação segura e protecção ambiental: A inspecção e manutenção devem ser realizadas de acordo com os intervalos de tempo constantes da lista de manutenção. As peças de veículos, especialmente os dispositivos de segurança, não devem ser modificadas sem aprovação. Todas as peças sobressalentes originais foram verificadas por garantia de qualidade. Para garantir a segurança, só podem ser utilizadas peças sobressalentes originais do fabricante. As peças de desgaste antigas, óleos e combustíveis devem ser eliminados adequadamente de acordo com os regulamentos ambientais do respectivo país.

Normas de segurança e sinais de aviso: As instruções de segurança, sinais de aviso e avisos descritos nestas instruções de funcionamento e na empilhadora devem ser observados.

Participação no trânsito rodoviário: A empilhadora não deve ser utilizada em locais públicos, excepto em áreas especiais.

Utilização no elevador e manobras na plataforma de carga: Se o elevador ou uma área de carga tiver capacidade de carga suficiente, é permitida a utilização da empilhadora nestas áreas. Se o elevador for também para ser utilizado por pessoas, deve ser assegurado que a empilhadora está estacionada no elevador antes das pessoas entrarem no elevador.

Velocidade de condução: A velocidade de condução deve ser adaptada às condições locais. A velocidade deve ser diminuída ao virar e passar por passagens e portas estreitas. O operador deve manter o controlo da empilhadora a todo o momento.

Uso em rampas de carga: Ao conduzir numa rampa, certifique-se de que está limpa e antideslizante. A mercadoria deve estar sempre virada para cima na rampa para evitar que deslize para baixo. Não parar ou virar-se numa rampa.

PT

LISTA DE CONTROLO PARA MANUTENÇÃO / INSPECÇÃO

		Intervalos mensais			
	Travão	1	3	6	12
1.1	Verificar o desempenho do travão; se necessário, substituir os discos de travão ou ajustar a distância do travão ser			•	
	Electricidade				
2.1	Visor de verificação, indicador da função	•			
2.2	Verificar o sistema de alarme e o dispositivo de segurança		•		
2.3	Verificar se os fios estão danificados			•	
2.4	Verificar ligações eléctricas e terminais		•		
2.5	Verificar o motor eléctrico quanto a ruído		•		
	Bateria				
3.1	Verificar a voltagem da bateria		•		
3.2	Verificar visualmente os conectores de carregamento da bateria			•	
3.3	Verificar se há corrosão ou danos		•		
3.4	Verificar se a caixa da bateria está danificada		•		
	Mecânica				
4.1	Verificar a caixa de velocidades quanto a ruídos anormais			•	
4.2	Verificar a deformação e as fissuras do chassis		•		
4.3	Lubrificar a direcção		•		
4.4	Verificar se todos os parafusos estão apertados		•		
4.5	Verificar o chassis e a corrente quanto a corrosão, deformação ou danos, substituir a corrente se necessário	•			
4.6	Verificar a deformação e/ou danos nas rodas/castores, substituir as rodas defeituosas se necessário			•	
	Hidráulica				
5.1	Verificar funcionalidade		•		
5.2	Verificar as mangueiras, tubos e a interface para fixação, vedação e presença		•		
5.3	Verificar os pistões e cilindros			•	
5.4	Verificar a cadeia			•	
5.5	Verificar o nível de óleo			•	
5.6	Recarga de óleo hidráulico				•
5.7	Verificar e limpar o filtro de óleo hidráulico. Substituir se necessário				•
5.8	Mudança mensal de óleo hidráulico (óleo hidráulico HLP46)	•			
	Carregador				
6.1	Verificar se o cabo de alimentação ou a unidade de fornecimento de energia estão danificados		•		
	Funções				
7.1	Teste do tom do sinal	•			
7.2	Teste do travão electromagnético com caixa de ar	•			
7.3	Teste da função de travagem de emergência	•			
7.4	Teste da função de travagem inversa e de travagem regenerativa	•			
7.5	Teste o grande interruptor vermelho de paragem de emergência no leme (interruptor de barriga)	•			
7.6	Verificar a função de direcção	•			
7.7	Verificar a função de elevação e descida	•			
7.8	Verificar as funções do perfilhador	•			
7.9	Verificar se o interruptor de chave está danificado	•			
	Outros				
8.1	Verificar se todas as etiquetas são legíveis e completas	•			
8.2	Efectuar um teste	•			

RESOLUÇÃO DE PROBLEMAS

Problema	Justificação	Solução
Após premir o botão start, o indicador de operação não se acende	Interrupção de energia devido a contactos soltos	Verificar os terminais da bateria e apertar os parafusos em todas as ligações. Os contactos do interruptor devem ser gratuitos
A haste de pistão do cilindro de óleo de elevação não se estende a uma velocidade uniforme	Há ar no cilindro	Iniciar o processo 2 - 3 vezes para tirar o ar do cilindro
O cilindro de óleo de elevação não pode ser levantado	Não há óleo hidráulico suficiente no sistema	Completar com óleo hidráulico
	A carga da bateria é demasiado baixa	Carregar a bateria
	Fugas de óleo da máquina	Inspeccionar, reparar e substituir os selos, se necessário, e apertar os parafusos nas ligações da linha de óleo.
	A máquina foi sobrecarregada	Tirar a mercadoria do garfo para reduzir a carga
A máquina faz um ruído anormal durante as viagens para cima e para baixo	Óleo hidráulico insuficiente ou sujo no sistema	Verificar o estado do óleo cheio e completar com óleo limpo
	O motor ou a caixa está solta e causa fricção	Apertar os parafusos soltos
	O ambiente é muito húmido	Reduzir a humidade

SERVIÇO & CONTACTO

Contacte os nossos especialistas em produtos para obter ajuda e soluções para os seus produtos. Aqui encontrará todas as informações de contacto listadas por país e língua: www.topregal.pt/pt/service

Responsável pelo conteúdo:
TOPREGAL GmbH
Industriestrasse 3
70794 Filderstadt
GERMANY
www.topregal.com

PT

Declaração conformidade da UE

O fabricante

TOPREGAL GmbH
Industriestrasse 3
70794 Filderstadt
Alemanha

declara que o seguinte produto

Designação do produto:

Porta-paletes eléctrico SolidHub

Tipo:

HWE15-L, HWE15, HWE18, HWE20

Número de série:

HWE20-1000000000 - HWE20-9999999999

cumpre todas as disposições pertinentes da legislação aplicada (doravante) - incluindo as suas emendas em vigor no momento da declaração. A única responsabilidade pela emissão desta declaração de conformidade é do fabricante. Esta declaração refere-se apenas à máquina no estado em que foi colocada no mercado; as peças e/ou intervenções subsequentemente instaladas pelo utilizador final não são tidas em conta.

Está em conformidade com as disposições das seguintes directivas europeias:

2006/42/EC Directiva sobre maquinaria

Está em conformidade com as disposições das seguintes normas:

EN ISO 12100
EN ISO 3691
EN 1175-1+A1
EN 16307-1+A1

Nome e endereço da pessoa autorizada, para compilar a documentação técnica:

TOPREGAL GmbH
Industriestrasse 3
70794 Filderstadt
Alemanha

Lugar: Filderstadt
Data: 21.01.2022

Juergen Effner
Chief Executive Officer

SolidHub

V 28.11.23