TRANSPALETA ELÉCTRICA – HWE15 / HWE15-L / HWE18 / HWE20

CARACTERÍSTICAS

- La transpaleta es fácil de manejar, tiene un radio de giro pequeño y es ligera. Es perfecta para su uso en pasillos estrechos.
- El diseño compacto de la apiladora de conductor acompañante promete un mantenimiento sencillo en un diseño estilizado.
- Las mangueras de aceite y los cables eléctricos están instalados en la carcasa, de forma segura y fácilmente accesible.
- El vehículo dispone de un panel de control ergonómico: el teclado numérico, el indicador del nivel de carga de la batería y los mandos están situados cómodamente al alcance de la mano.
- Se incluyen de serie un interruptor de parada de emergencia y un dispositivo de marcha atrás de emergencia para garantizar un trabajo seguro.
- La carretilla también dispone de un potenciador de frenado: en cuanto se suelta o se presiona el asa, la carretilla elevadora frena.
- Los frenos electromagnéticos y los frenos de motor completan el paquete de seguridad de la transpaleta eléctrica.
- La robusta carcasa de acero protege la unidad motriz y garantiza así la longevidad del producto.

GENERAL

Tipo	Unidad	HWE15	HWE15-L	HWE18	HWE20
Marca		SolidHub			
Modelo		HWE15	HWE15-L	HWE18	HWE20
Peso de tracción	kg	1500		1800	2000
Peso operativo (incluida la batería)	kg	155	168	166	166
Altura de elevación	mm	190			
Centro de carga	mm	600			
Centro del eje a extremo de la horquilla	mm	950			
Distancia entre ejes	mm	1220	1875	1220	1220

RUEDAS

Tipo	Unidad	HWE15	HWE15-L	HWE18	HWE20
Material de las ruedas		Poliuretano			
Tamaño de las ruedas motrices	mm	ø 210 x 70			
Tamaño de las ruedas de rodamiento	mm	ø 80 x 70			
Ancho de vía, rodillos de carga	mm	400			
Ruedas, número delantero / trasero (x = conducidas)		1 x + 2 / 4			

DIMENSIONES

Tipo	Unidad	HWE15	HWE15-L	HWE18	HWE20
Altura de la barra de tiro en posición de conducción, mín. / máx.	mm	600 / 1220			
Altura de la horquilla, rebajada	mm	85			
Longitud total	mm	1540	2190	1540	1540
Longitud hasta la superficie de la horquilla	mm	390			
Anchura total	mm	560			
Dimensiones de la horquilla	mm	50 / 160 / 1150	50 / 160 / 1800	50 / 160 / 1150	50 / 160 / 1150
Ancho de la horquilla	mm	560			
Distancia mínima al suelo	mm	27			
Ancho de pasillo con palet 1000 × 1200 a través de las horquillas	mm	1790			
Ancho de pasillo con palet 800 × 1200 a lo largo de las horquillas	mm	1740			
Radio de giro mínimo	mm	1350	2000	1350	1350

ACCIONAMIENTO

Tipo	Unidad	HWE15	HWE15-L	HWE18	HWE20
Motor de accionamiento, salida S2 60 min.	kw	0,75			
Potencia del motor de elevación en S3 15 %	kw	0,5			
Tensión de la batería / capacidad nominal	V / Ah	24 / 25			
Peso de la batería (+ / - 5 %)	kg	7,8 / 13,2			
Especificaciones del cargador	V / A	24 / 10			

POTENCIA

Tipo	Unidad	HWE15	HWE15-L	HWE18	HWE20
Velocidad de conducción, con / sin carga	km/h	4,5			
Max. Capacidad de escalada con carga / descarga	%	3 / 5			
Freno de servicio		Electromagnético			

OTROS
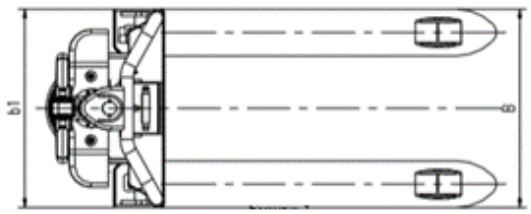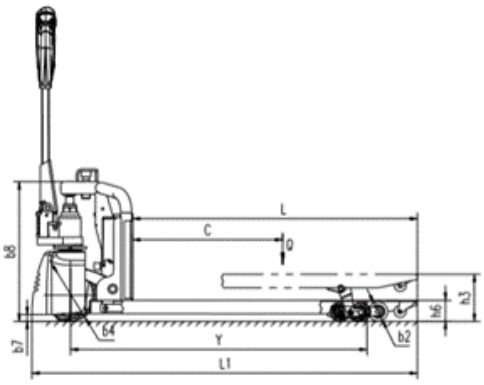
Tipo	Unidad	HWE15	HWE15-L	HWE18	HWE20
Tipo de control del accionamiento		Curtis			
Nivel de ruido del operador	dB(A)	≤ 74			
Tipo de dirección		Dirección mecánica