SolidHub

INSTRUCCIONES DE MONTAJE

Empujador de nieve para carretilla

SSG1500

Antes de utilizar el producto, asegúrese de leer este manual y seguir las instrucciones que contiene.

GENERAL

Prólogo	3
Instrucciones de seguridad	3
Datos técnicos	4
Resumen de los principales componentes	4
Instrucciones de montaje	5

MANTENIMIENTO

Inspección periódica	5
Servicio & contacto	5
Declaración UE de conformidad	6

LISTA DE PIEZAS

Lista de piezas	7

PRÓLOGO

Enhorabuena por la compra de su nuevo empujador de nieve. Este empujador de nieve para carretillas elevadoras ha sido fabricado con materiales de alta calidad, especialmente diseñados para un uso duradero y fiable. Por su propia seguridad y para garantizar el correcto funcionamiento de la cuchilla para nieve, asegúrese de leer y seguir estas instrucciones de uso antes de utilizarla. Conserve estas instrucciones de uso.

Compruebe si el empujador de nieve ha sufrido daños durante el transporte. Los accesorios dañados de las carretillas elevadoras no deben ponerse en funcionamiento. El empujador de nieve para carretillas elevadoras se utiliza para limpiar la nieve de patios y entradas. Una manipulación inadecuada puede provocar lesiones o daños en la máquina. SolidHub no se responsabiliza de los daños que se produzcan por el uso inadecuado del empujador de nieve, o por el incumplimiento de las especificaciones y normas de conducta de este manual de instrucciones. El operador/usuario debe garantizar el uso correcto de la cuchilla para nieve por parte de personal capacitado y autorizado.

INSTRUCCIONES DE SEGURIDAD

- Sólo permita que personal capacitado monte y utilice el empujador de nieve.
- Sólo los adultos física y mentalmente sanos pueden manejar la pala de nieve.
- No meta la mano debajo del empujador de nieve montado.
- Abandone la zona de trabajo del empujador de nieve cuando se esté utilizando.
- Lleve ropa de protección adecuada, como guantes y calzado de seguridad, cuando monte la pala de nieve.
- Asegúrese de que los pernos y los pasadores de seguridad estén firmemente fijados durante el montaje. Utilice el empujador de nieve sólo cuando esté completamente montado.
- Llevar a cabo el mantenimiento y las revisiones periódicas para garantizar la seguridad durante el trabajo.
- Baje el accesorio al suelo durante un almacenamiento prolongado para aliviar la presión sobre las horquillas.
- Reduzca la velocidad cuando empuje grandes masas de nieve.
- Según el reglamento 68 del DGUV, las inspecciones periódicas deben realizarse al menos una vez al año con la lista de comprobación FEM 4.004 en el punto 6.
- Las modificaciones y alteraciones de la unidad no aprobadas por el fabricante anularán la garantía legal.

DATOS TÉCNICOS

General

Tipo	Unidad	Valor
Dimensiones	mm	1500 x 1067 x 480
Peso	kg	70
Material de la hoja		Acero
Material de la pala		Goma
Espesor del material	mm	4,5
Bolsillos para carretillas elevadoras	mm	112 x 52
Distancia a los bolsillos de la carretilla	mm	300
Altura hasta los bolsillos de la carretilla	mm	212

Apilador compatible

Tipo	Unidad	Valor
Carga	kg	2000
Horquillas ajustables		Sí

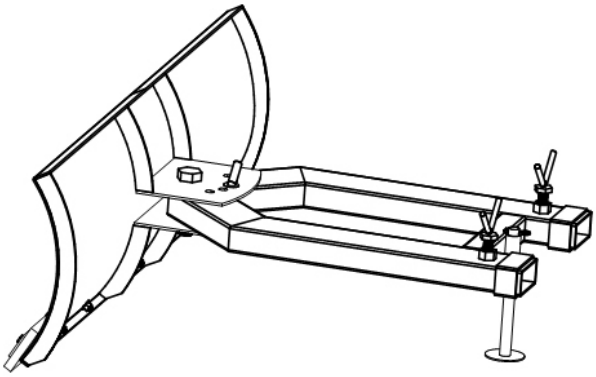

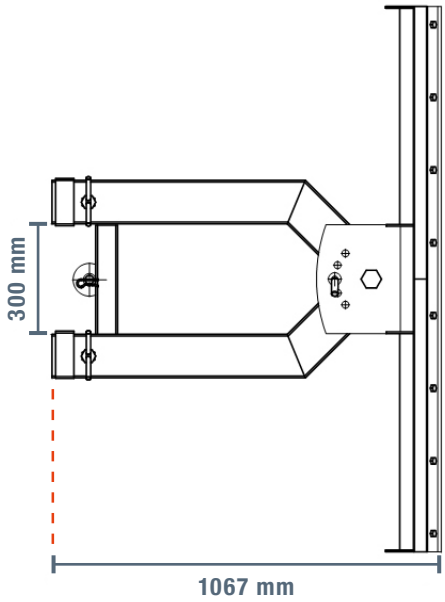

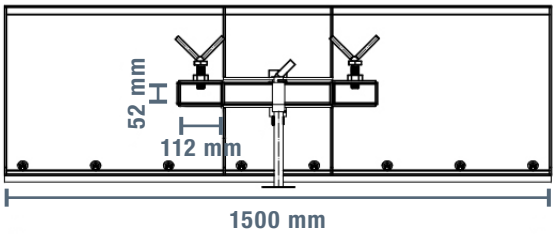

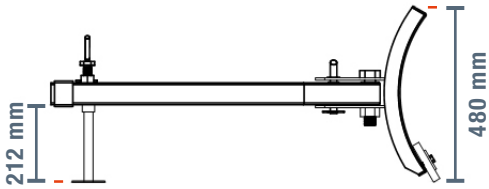

RESUMEN DE LOS PRINCIPALES COMPONENTES

No.	Nombre
1	Hoja de nieve
2	Bolsas para carretillas elevadoras
3	Labio de goma
4	Perno de seguridad
5	Tornillo de la manija
6	Stand

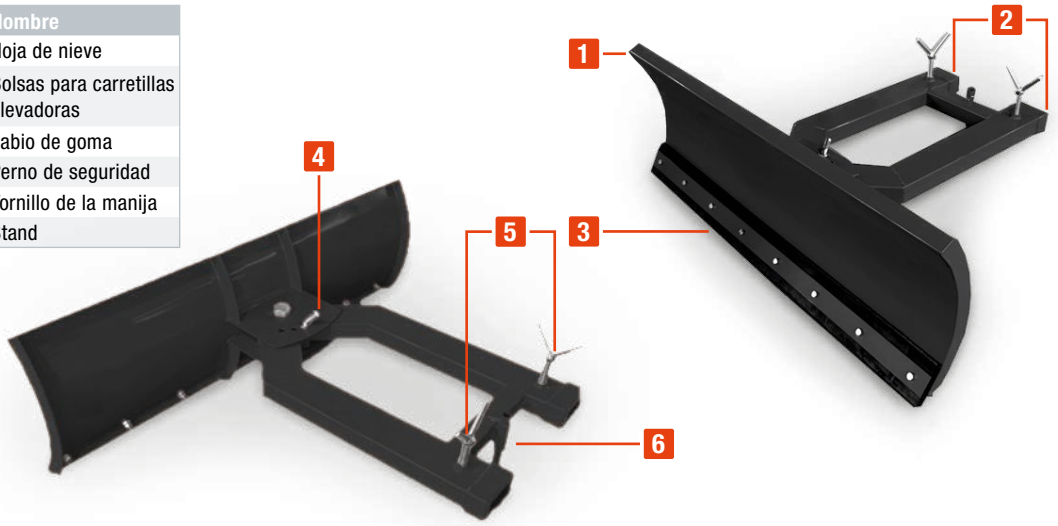

INSTRUCCIONES DE MONTAJE

1. Extienda el caballete hasta que las bolsas de la carretilla estén paralelas al suelo.
2. Ajuste la distancia entre sus horquillas a 300 mm de dimensión interior.
3. Introduzca lentamente las horquillas de su carretilla elevadora en las bolsas de la cuchilla de nieve.
4. Apriete los tornillos de la manija.
5. Ajuste el ángulo deseado de la hoja de nieve.
6. Suba las horquillas de la carretilla elevadora y diríjase al lugar donde desea despejar.

INSPECCIÓN PERIÓDICA

Antes de cada montaje y uso, realice una inspección visual al 100%.
Preste especial atención a los siguientes componentes:

- Costuras soldadas
- Doblado de las bolsas de la carretilla
- Tornillos y pernos
- Pasadores de bloqueo
- Nueces

Utilice el empujador de nieve sólo cuando esté en pleno funcionamiento. Si observa grietas y roturas en los componentes relevantes para la seguridad, sustitúyalos antes del siguiente uso.

SERVICIO & CONTACTO

Póngase en contacto con nuestros expertos en productos para obtener ayuda y soluciones para sus productos. Encuentre toda la información de contacto listada por país e idioma: www.topregal.es/es/service

Responsable del contenido:
TOPREGAL GmbH
Industriestraße 3
70794 Filderstadt
GERMANY
www.topregal.com

Declaración UE de conformidad

El fabricante

TOPREGAL GmbH
Industriestrasse 3
70794 Filderstadt
Alemania

declara por la presente que el siguiente producto

Designación del producto:	Tipo:
Empujador de nieve para carretilla elevadora	**SSG1500**

Número de serie:

SSG1500-1000000000 - SSG1500-9999999999

cumple con todas las disposiciones pertinentes de la normativa legal aplicable (en adelante) - incluidas sus modificaciones vigentes en el momento de la declaración. El fabricante es el único responsable de emitir esta declaración de conformidad. Esta declaración se refiere únicamente a la máquina en el estado en el que se comercializó; no se tienen en cuenta las piezas y / o intervenciones montadas posteriormente por el usuario final.

Cumple con las disposiciones de las siguientes directivas europeas:

2006/42/CE Directiva sobre máquinas

Nombre y dirección de la persona autorizada a elaborar los documentos técnicos:

EN ISO 12100

Nazwisko i adres osoby upoważnionej, do sporządzienia dokumentacji technicznej:

TOPREGAL GmbH
Industriestrasse 3
70794 Filderstadt
Alemania

Lugar: Filderstadt
Fecha: 25.05.2021

Juergen Effner
Chief Executive Officer

LISTA DE PIEZAS

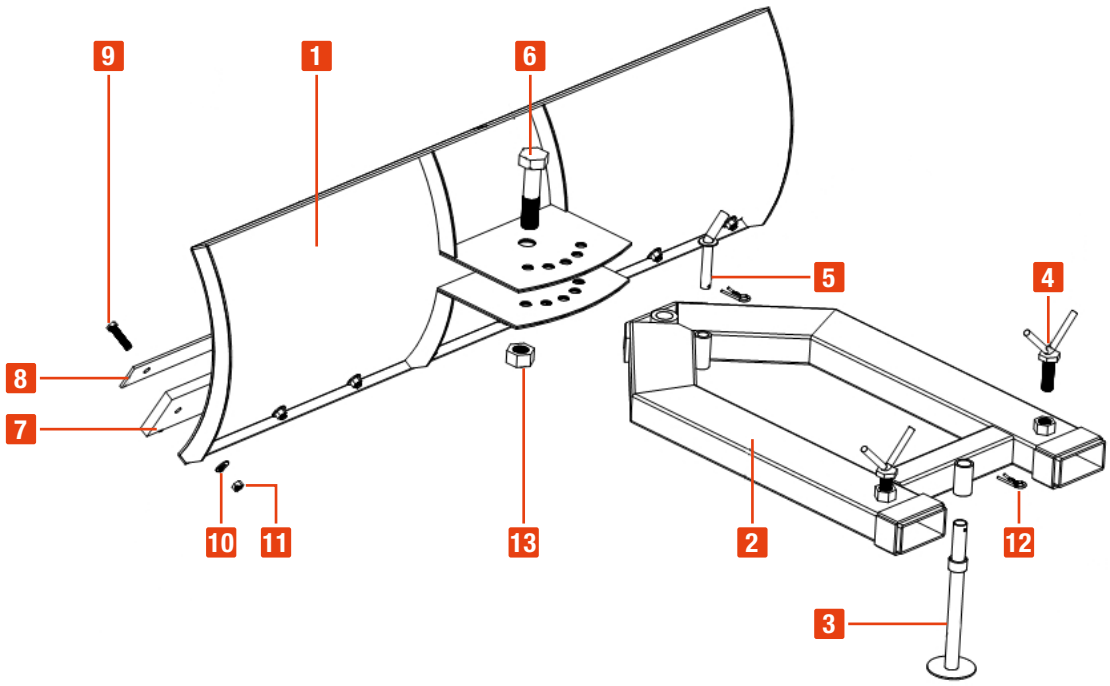

No.	Descripción	Cantidad
1	Hoja de nieve	1
2	Diseño de bolsas para carretillas elevadoras	1
3	Stand	1
4	Perno de la manija	2
5	Perno de seguridad	1
6	Tornillo hexagonal	1
7	Labio de goma	1
8	Tira de fijación	1
9	Tornillo de cabeza hexagonal	8
10	Lavadora	8
11	Tuerca	8
12	Clavija partida	2
13	Tuerca hexagonal	1

SolidHub®

V 13.04.23