TECMASCHIN

MONTAGEANLEITUNG
ASSEMBLY INSTRUCTIONS
INSTRUCTIONS DE MONTAGE

Mobile Schweißschutzwand
Mobile welding protetction screen
Ecran mobile de protetction soudure

SSW3550

Bitte lesen Sie vor der Verwendung des Produktes unbedingt dieses Handbuch und folgen den darin enthaltenen Anweisungen!

Please read this manual before using the product and follow the instructions it contains!

Veuillez lire ce manuel avant d‘utiliser le produit et suivre les instructions qu‘il contient!

DE

EN

FR

ALLGEMEIN

Vorwort 3
Sicherheitshinweise 3
Technische Daten 3
Stückliste 4
Montage 5

WARTUNG

Gewährleistung 6
Service & Kontakt 6

VORWORT

Herzlichen Glückwunsch zum Kauf Ihrer neuen mobilen Schweißschutzwand SSW3550. Die SSW3550 wurde aus hochwertigen Materialien, speziell für einen dauerhaften und zuverlässigen Einsatz gefertigt. Zu Ihrer eigenen Sicherheit und zum korrekten Betrieb, lesen und beachten Sie unbedingt vor Inbetriebnahme diese Montageanleitung.

Heben Sie diese Montageanleitung auf. Prüfen Sie die Schweissschutzwand auf Transportschäden. Schadhafte Einzelteile dürfen nicht in Gebrauch genommen werden. Die SSW350 dient zum Schutz unbeteiligter Personen vor gefährlicher Strahlung, Spritzern und Schweißlichtbögen beim Schweißen.

Bei unsachgemäßer Handhabung kann es zu Verletzungen oder Schäden kommen. Jedwede Haftung für Schäden die sich aus der zweckentfremdeten Nutzung der mobilen Schweißschutzwand SSW3550, oder der Missachtung von Vorgaben und Verhaltensregeln dieser Montageanleitung ergeben ist ausgeschlossen. Die Sicherstellung der korrekten Verwendung durch geschultes und autorisiertes Personal obliegt dem Betreibenden.

SICHERHEITSHINWEISE

- Tragen Sie während dem Schweißen stets sicherheitsrelevante Schutzkleidung, die Ihre Augen und Ihren Körper vor Hitze und Funkenflug schützt.
- Aufsteigende toxische Dämpfe und Gase sollten immer über eine geeignete Absaugeinrichtung abgesaugt werden.
- Schweißerarbeitsplätze müssen so abgeschirmt sein, dass unbeteiligte Personen vor Strahlung, Lärm und Schweißspritzern geschützt sind.
- Die Abschirmung gegen optische Strahlung oder Schall darf nicht komplett bis zum Boden reichen. Der Luftzutritt beim Schweißen muss möglichst zugfrei im unteren Bereich des Raumes erfolgen.
- Der Schweißvorhang sollte nicht als alleiniger Schutz vor Emissionen dienen. Diese sind notwendig, wenn Schweißlichtbögen aus einem Abstand von weniger als zwei Metern beobachtet werden.

TECHNISCHE DATEN

GESTELL

Typ	Einheit	Wert
Model		SSW3550
Breite	mm	1950
Tiefe	mm	800
Höhe	mm	1950
Gewicht inkl. Vorhang	kg	23,5
Material		Stahl
Oberfläche		Pulverbeschichtet
Rollen	Stück	4
Rollentyp		Lenkrollen; 2 feststellbar
Farbe		Blau

SCHUTZVORHANG

Typ	Einheit	Wert
Länge	mm	3750
Breite	mm	1740
Material		PVC
Materialdicke	mm	0,4
Farbe		Rot

DE

EN

FR

STÜCKLISTE

Nr.	Element	Stück
1	Lenkrollen (feststellbar + rollbar)	2 x 2
2	Runde Verbindungsstangen	2
3	Schwenkarme	2
4	Viereckige Stangen lang	2
5	Viereckige Stangen kurz	2
6	Ringe (+Ersatz)	16 (+1)
7	Endkappen	6
8	Schrauben lang + Unterlegscheiben	4 + 4
9	Schrauben kurz + Muttern	4 + 4
10	Vorhang	2

1

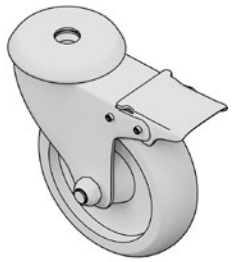

2 x 2

1

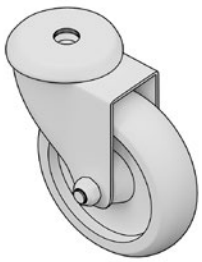

2 x 2

2

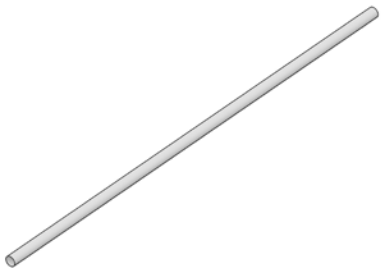

2 x

3

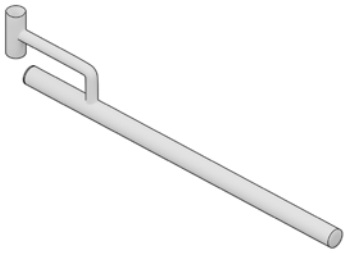

2 x

4

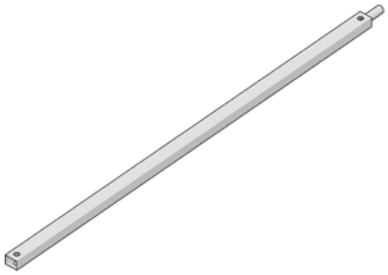

2 x

5

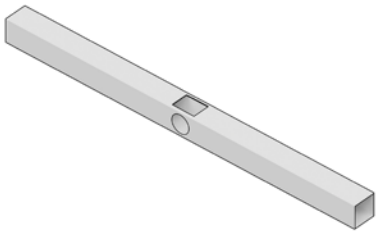

2 x

6

16 x (+1)

6

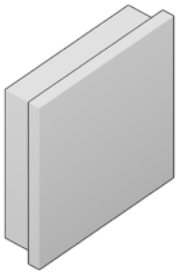

6 x

8

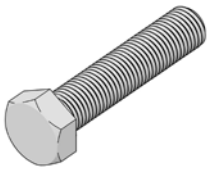

4 + 4

8

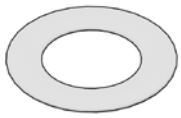

4 + 4

9

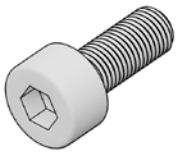

4 + 4

10

1 x

MONTAGE

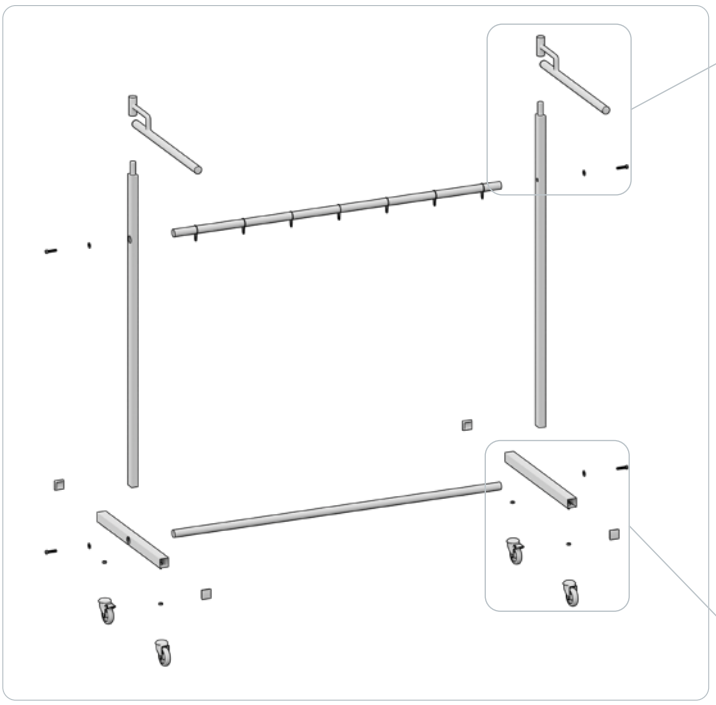

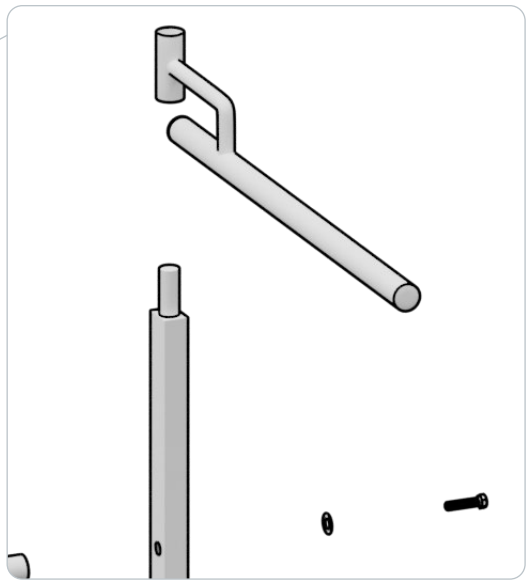

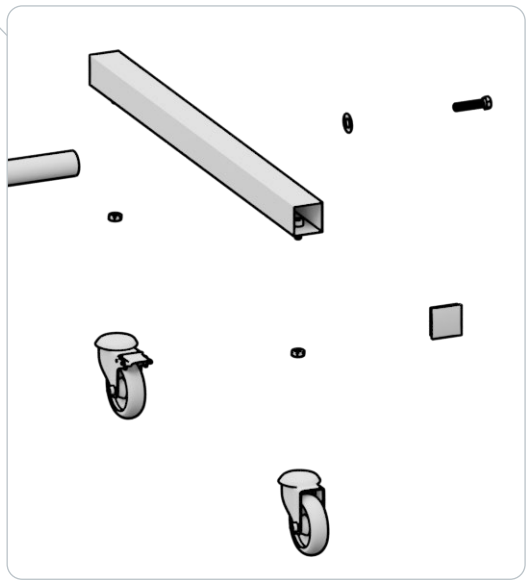

1. Schrauben Sie die vier Rollen (1) an die viereckigen kurzen Stangen (5) an.
2. Stecken Sie die zwei viereckigen langen Stangen (4) in die dafür vorgesehenen viereckigen Löcher der kurzen viereckigen Stangen (5).
3. Stecken Sie nun dieas untere runde Verbindungsstange (2) Rohr in die runden Öffnungen der kurzen Viereckigen (5) und schrauben Sie alles fest zusammen.
4. Stecken Sie die acht Ringe (6) durch die obere runde Verbindungsstange (2).
5. Stecken Sie die obere Verbindungsstange (2) nun in die runden Löcher der vertikalen viereckigen langen Stangen (4) und schrauben Sie beide Seiten zusammen.
6. Bringen Sie die zwei Schwenkarme (3) auf beiden Seiten an.
7. Stecken Sie die vier Ringe (6) durch beide Arme.
8. Hängen Sie den Vorhang (10) in alle 16 Ringe (6).

DE

EN

FR

GEWÄHRLEISTUNG

Diese mobile Schutzwand ist nach EN ISO 25980 zertifiziert und entspricht den grundlegenden Anforderungen für Gesundheit und Sicherheit. Das Produkt erfüllt die Anforderungen an die optischen und physikalischen Eigenschaften, die Lichtdurchlässigkeit, die UV-Filterwirkung, die Gefährdungsstufe, die Lichtreflexion, die spektrale UV-Reflexion, die UV-Stabilität und die Entflammung, wie sie in den einschlägigen europäischen und / oder internationalen Normen beschrieben sind.

SERVICE & KONTAKT

Kontaktieren Sie unsere Produktexperten und finden Sie Hilfe und Lösungen für Ihr Produkt. Hier finden Sie alle Kontaktinformationen nach Land und Sprache gelistet: www.topregal.com/de/service

Verantwortlich für den Inhalt:
TOPREGAL GmbH
Industriestraße 3
70794 Filderstadt
GERMANY
www.topregal.com

GENERAL

Foreword 9
Safety instructions 9
Technical data 9
Parts list 10
Assembly 11

MAINTENANCE

Warranty 12
Service & contact 12

FOREWORD

Congratulations on the purchase of your new SSW3550 mobile welding shield. The SSW3550 has been manufactured from high quality materials, specifically designed for durable and reliable use. For your own safety and correct operation, be sure to read and follow these assembly instructions before operating the unit.

Keep these assembly instructions. Check the welding protection panel for transport damage. Damaged individual parts must not be put into use. The SSW350 serves to protect uninvolved persons from dangerous radiation, spatter and welding arcs during welding. Improper handling may result in injury or damage.

Any liability for damage resulting from improper use of the SSW3550 mobile welding protection panel or failure to observe the specifications and rules of conduct in these installation instructions is excluded. The operator is responsible for ensuring correct use by trained and authorized personnel.

SAFETY INSTRUCTIONS

- Always wear safety-relevant protective clothing during welding, which protects your eyes and body from heat and flying sparks.
- Rising toxic vapors and gases should always be extracted via a suitable extraction device.
- Welding workstations must be shielded so that uninvolved persons are protected from radiation, noise and welding spatter.
- Shielding against optical radiation or sound must not extend completely to the floor. The air inlet during welding must be as draft-free as possible in the lower area of the room.
- The welding curtain should not serve as the sole protection against emissions. These are necessary when welding arcs are observed from a distance of less than two meters.

TECHNICAL DATA

FRAME

Type	Unit	Value
Model		SSW3550
Width	mm	1950
Depth	mm	800
Height	mm	1950
Weight incl. curtain	kg	23,5
Material		Steel
Surface		Powder-coated
Castors	Pieces	4
Castor type		Swivel castors; 2 lockable
Colour		Blue

SAFETY CURTAIN

Type	Unit	Value
Length	mm	3750
Width	mm	1740
Material		PVC
Material thickness	mm	0,4
Colour		Red

DE
EN
FR

PARTS LIST

No.	Element	Quantity
1	Swivel castors (lockable + rollable)	2 x 2
2	Round connecting rods	2
3	Swivel arms	2
4	Square bars long	2
5	Square bars short	2
6	Rings (+replacement)	16 (+1)
7	End caps	6
8	Screws long + washers	4 + 4
9	Screws short + nuts	4 + 4
10	Curtain	2

1

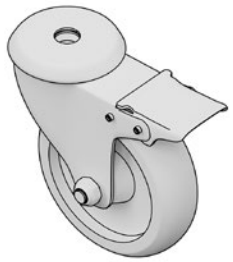

2 x 2

1

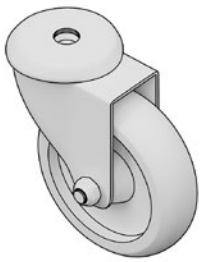

2 x 2

2

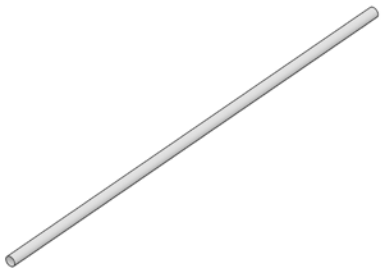

2 x

3

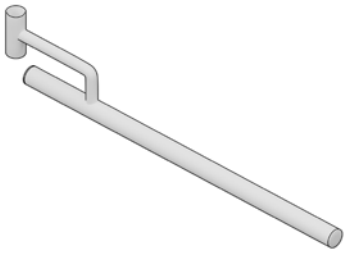

2 x

4

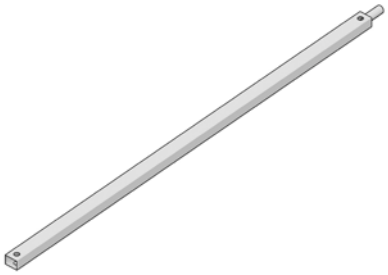

2 x

5

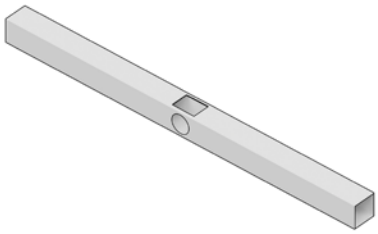

2 x

6

16 x (+1)

6

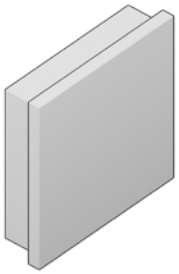

6 x

8

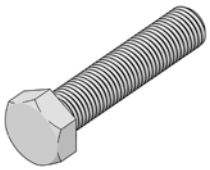

4 + 4

8

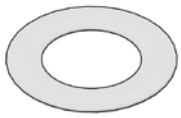

4 + 4

9

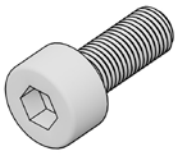

4 + 4

10

1 x

ASSEMBLY

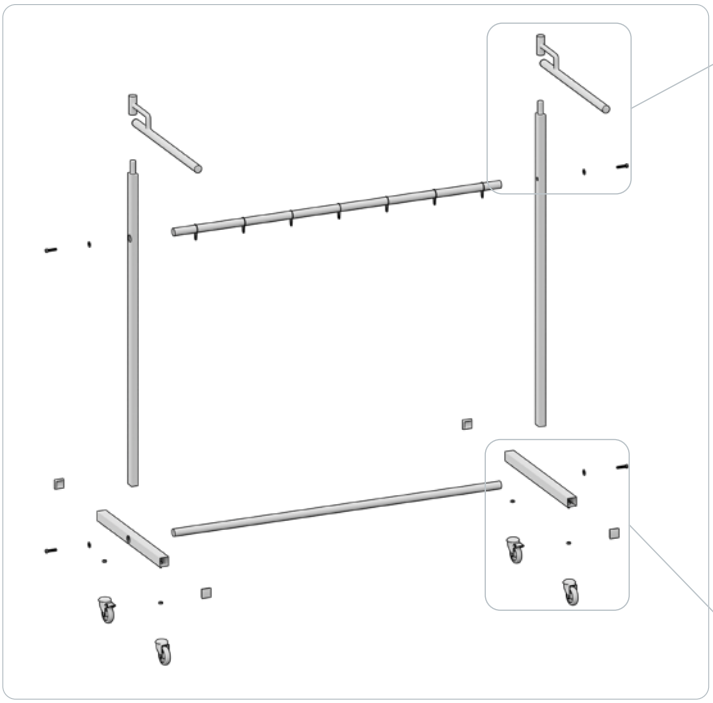

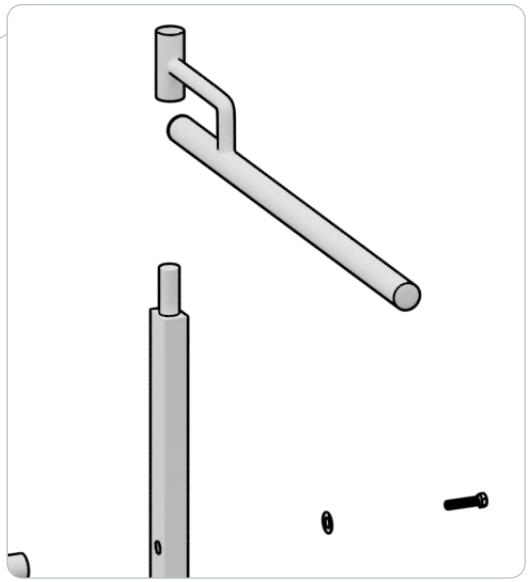

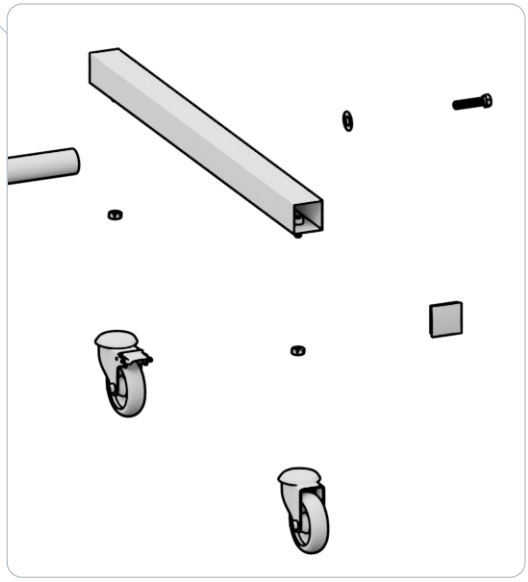

1. Screw the four rollers (1) onto the square short rods (5).
2. Insert the two square long rods (4) into the square holes provided in the short square rods (5). Now insert the lower round connecting rod (2) tube into the round holes of the short square rods (5) and screw everything together tightly.
3. Insert the eight rings (6) through the upper round connecting rod (2).
4. Now insert the upper connecting rod (2) into the round holes of the vertical square long rods (4) and screw both sides together.
5. Attach the two swivel arms (3) on both sides.
6. Put the four rings (6) through both arms.
7. Hang the curtain (10) in all 16 rings (6).

DE
EN
FR

WARRANTY

This mobile safety barrier is certified according to EN ISO 25980 and complies with the basic requirements for health and safety. The product meets the requirements for optical and physical properties, light transmission, UV filtering efficiency, hazard level, light reflectance, UV spectral reflectance, UV stability and flammability as described in the relevant European and / or international standards.

SERVICE & CONTACT

Contact our product experts and find help and solutions for your product. Here you will find all contact information listed by country and language: www.topregal.com/en/service

Responsible for the content:
TOPREGAL GmbH
Industriestrasse 3
70794 Filderstadt
GERMANY
www.topregal.com

GÉNÉRALITÉS

Avant-propos 15
Instructions de sécurité 15
Données techniques 15
Stückliste 16
Montage 17

MAINTENANCE

Garantie 18
Service & contact 18

AVANT-PROPOS

Nous vous félicitons d'avoir acheté votre nouvelle barrière de soudure mobile SSW3550. Le SSW3550 a été fabriqué avec des matériaux de haute qualité, spécialement pour une utilisation durable et fiable. Pour votre propre sécurité et pour un fonctionnement correct, lisez et respectez impérativement ces instructions de montage avant la mise en service.

Conservez ces instructions de montage. Vérifiez que la paroi de protection contre la soudure n'a pas été endommagée pendant le transport. Les pièces détachées endommagées ne doivent pas être utilisées. Le SSW350 sert à protéger les personnes non concernées contre les rayonnements dangereux, les projections et les arcs électriques lors du soudage.

Une manipulation non conforme peut entraîner des blessures ou des dommages. Toute responsabilité pour des dommages résultant d'une utilisation non conforme de la paroi de protection mobile pour soudage SSW3550 ou du non-respect des prescriptions et des règles de comportement de ces instructions de montage est exclue. Il incombe à l'utilisateur d'assurer une utilisation correcte par un personnel formé et autorisé.

INSTRUCTIONS DE SÉCURITÉ

- Pendant le soudage, portez toujours des vêtements de sécurité qui protègent vos yeux et votre corps de la chaleur et des étincelles.
- Les vapeurs et gaz toxiques ascendants doivent toujours être aspirés par un dispositif d'aspiration approprié.
- Les postes de travail des soudeurs doivent être protégés de manière à ce que les personnes non concernées soient protégées des radiations, du bruit et des projections de soudure.
- Le blindage contre les rayonnements optiques ou le bruit ne doit pas atteindre complètement le sol. L'entrée d'air lors du soudage doit se faire si possible sans courant d'air dans la partie inférieure de la pièce.
- Le rideau de soudure ne doit pas être la seule protection contre les émissions. Celles-ci sont nécessaires lorsque des arcs de soudage sont observés à une distance inférieure à deux mètres.

DONNÉES TECHNIQUES

CHÂSSIS

Type	Unité	Valeur
Modèle		SSW3550
Largeur	mm	1950
Profondeur	mm	800
Hauteur	mm	1950
Poids, rideau inclus	kg	23,5
Matériau		Steel
Surface		Revêtu par poudre
Roulettes	Pieces	4
Type de roulettes		Roues pivotantes ; 2 avec freins
Couleur		Bleu

RIDEAU DE PROTECTION

Type	Unité	Valeur
Longueur	mm	3750
Largeur	mm	1740
Matériau		PVC
Épaisseur du matériau	mm	0,4
Couleur		Rouge

DE

EN

FR

STÜCKLISTE

N°	Élément	Nombre
1	Roues pivotantes (blocables + roulantes)	2 x 2
2	Barres de liaison rondes	2
3	Bras pivotants	2
4	Barres carrées longues	2
5	Barres carrées courtes	2
6	Anneaux (+remplacement)	16 (+1)
7	Embouts	6
8	Vis longues + rondelles	4 + 4
9	Vis courtes + écrous	4 + 4
10	Rideau	2

1

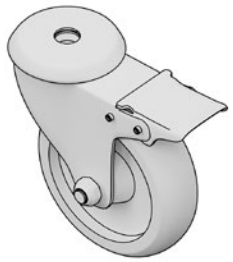

2 x 2

1

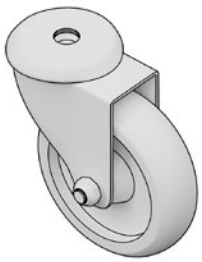

2 x 2

2

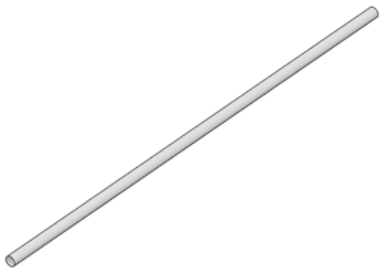

2 x

3

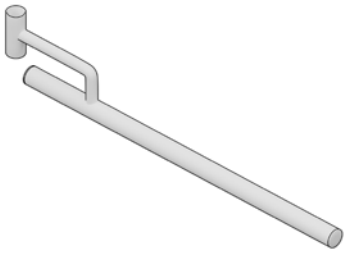

2 x

4

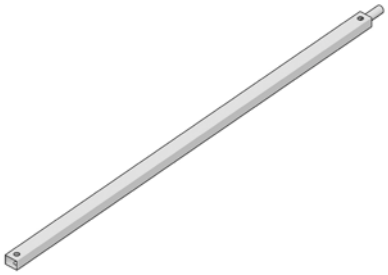

2 x

5

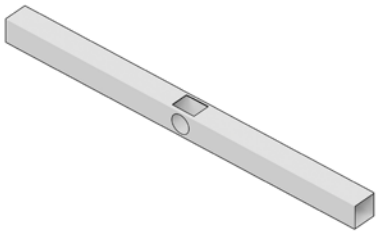

2 x

6

16 x (+1)

6

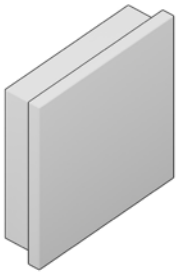

6 x

8

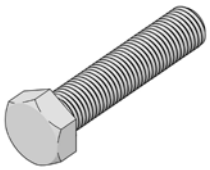

4 + 4

8

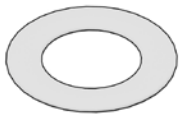

4 + 4

9

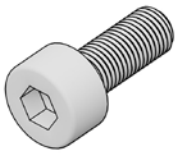

4 + 4

10

1 x

MONTAGE

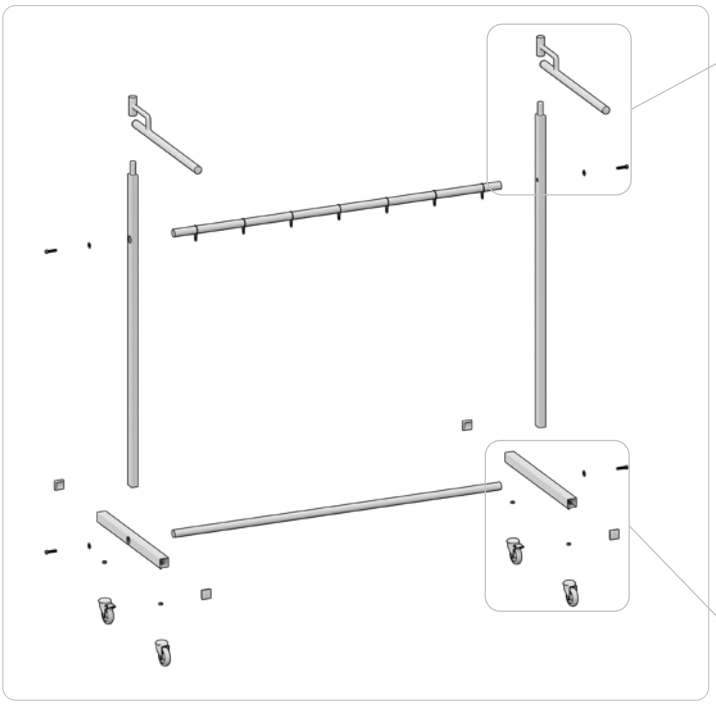

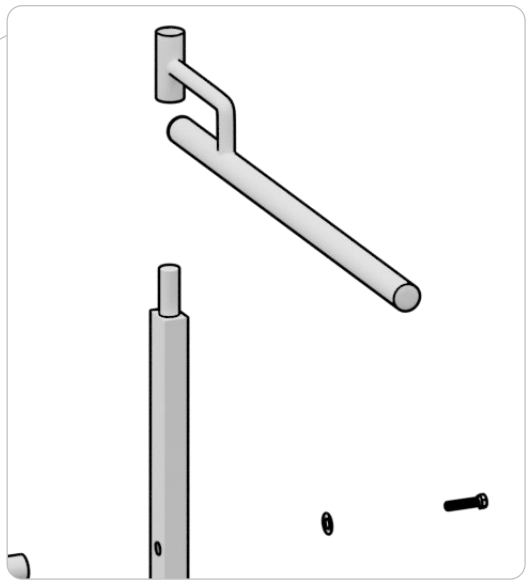

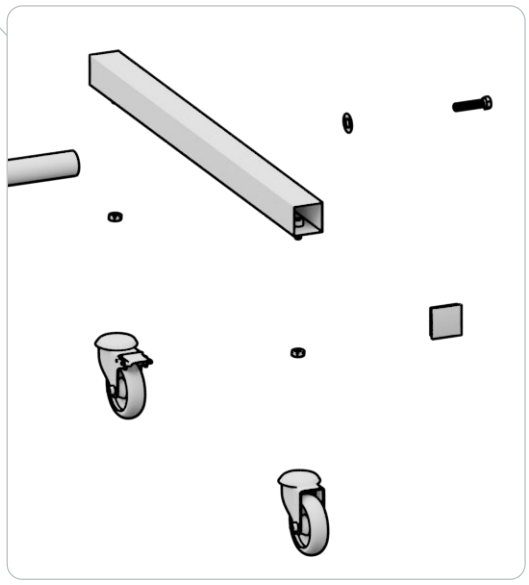

1. Vissez les quatre roulettes (1) sur les barres courtes carrées (5).
2. Insérez les deux barres longues carrées (4) dans les trous carrés des barres courtes carrées (5) prévus à cet effet. Insérez maintenant la barre de liaison ronde inférieure (2) tube dans les ouvertures rondes des carrés courts (5) et vissez le tout fermement.
3. Insérez les huit anneaux (6) dans la barre de liaison ronde supérieure (2).
4. Insérez maintenant la barre de liaison supérieure (2) dans les trous ronds des barres longues carrées verticales (4) et vissez les deux côtés ensemble.
5. Fixez les deux bras pivotants (3) des deux côtés.
6. Passez les quatre anneaux (6) à travers les deux bras.
7. Accrochez le rideau (10) dans les 16 anneaux (6).

GARANTIE

Cette paroi de protection mobile est certifiée selon la norme EN ISO 25980 et répond aux exigences essentielles en matière de santé et de sécurité. Le produit répond aux exigences relatives aux propriétés optiques et physiques, à la transmission de la lumière, à l'effet de filtre UV, au niveau de risque, à la réflexion de la lumière, à la réflexion spectrale des UV, à la stabilité aux UV et à l'inflammation, telles qu'elles sont décrites dans les normes européennes et / ou internationales applicables.

SERVICE & CONTACT

Contactez nos experts produits et trouvez de l'aide et des solutions pour votre produit. Vous trouverez ici toutes les informations de contact listées par pays et par langue: www.topregal.fr/fr/service

Responsable du contenu:
TOPREGAL GmbH
Industriestraße 3
70794 Filderstadt
GERMANY
www.topregal.com

TECMASCHIN

V 06.02.24