TOPREGAL®

MONTAGEANLEITUNG
ASSEMBLY INSTRUCTIONS
INSTRUCTIONS DE MONTAGE

Metallschrank
Metal cabinet
Armoire métallique

Bitte lesen Sie vor der Verwendung des Produktes unbedingt dieses Handbuch und folgen den darin enthaltenen Anweisungen!

Please read this manual before using the product and follow the instructions it contains!

Veuillez lire ce manuel avant d‘utiliser le produit et suivre les instructions qu‘il contient !

DE

EN

FR

STÜCKLISTE

Einzelteile & Montagematerial 3

MONTAGE

Rückwand & Seitenwände 4
Schrankboden, Deckel & Rahmen 5
Fachböden 6
Türen 7

Unfallverhütungsvorschriften
Es gelten alle einschlägigen Unfallverhütungsvorschriften:
- allgemein anerkannte sicherheitstechnische Regeln
- länderspezifische Bestimmungen
- Richtlinien für Lagereinrichtungen und Geräte des jeweiligen Landes

Maximale Belastung pro Fach
- Verstellbare Fachböden: 60 kg / Boden
- Fest verbauter Schrankboden: 80 kg

Schrauben dürfen nicht überdreht werden!

EINZELTEILE & MONTAGEMATERIAL

A Rückwand

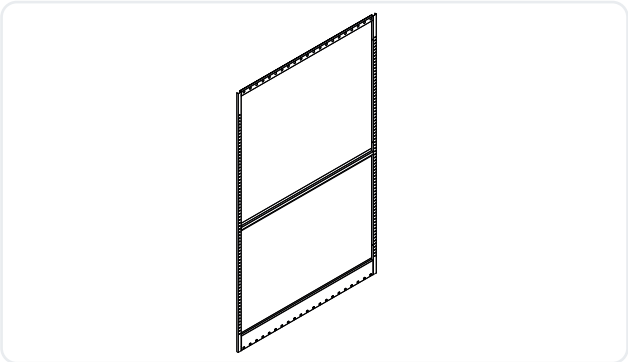

E 1 x Schrankboden / 4 x Fachboden

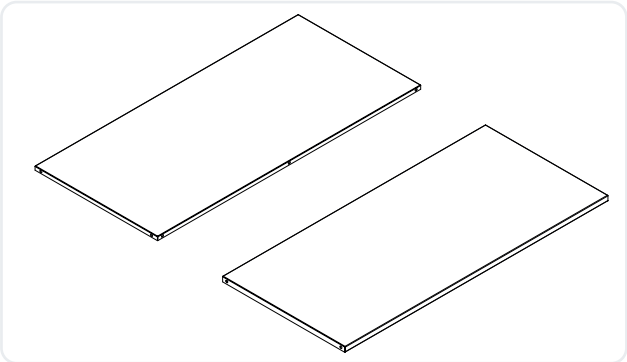

B Seitenwände (rechts und links)

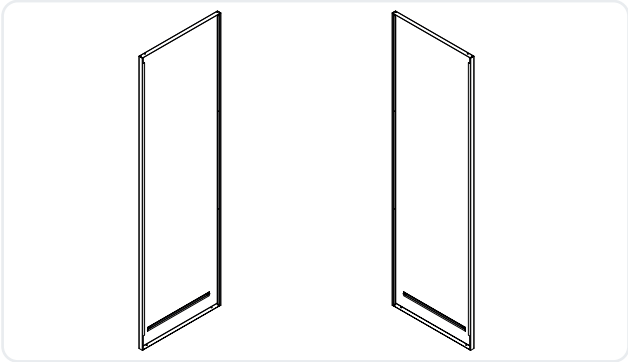

F Rahmen für Doppeltür

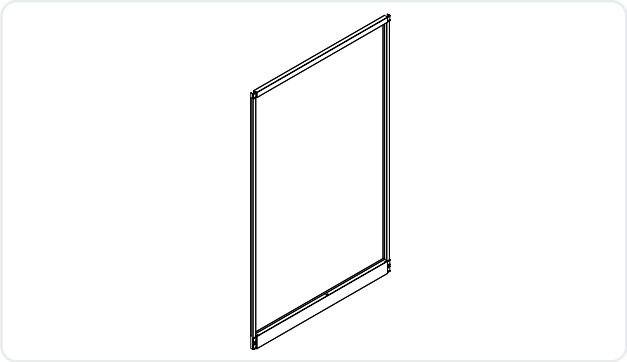

C Blechschraube Halbrundkopf 4,8 x 10 mm

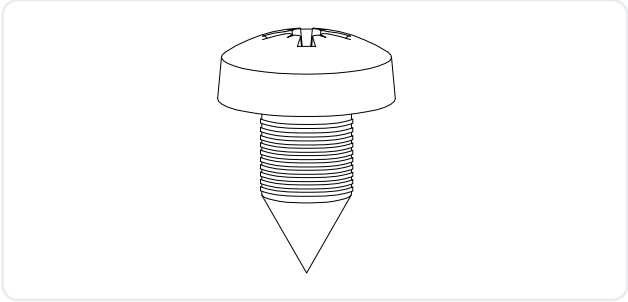

G Clip für Fachböden

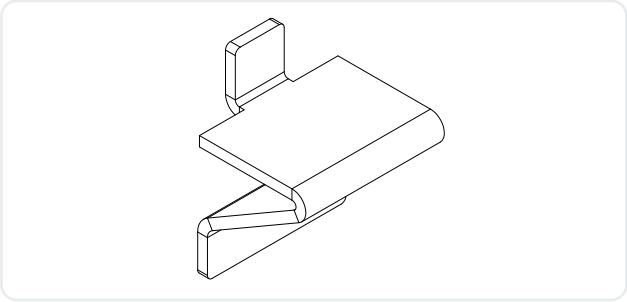

D Deckel / Dach

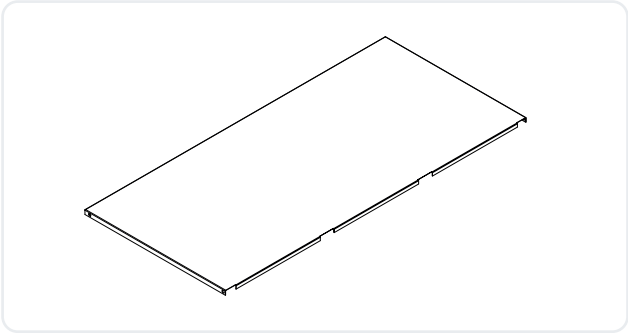

H Schranktüren (rechts und links) + Pin

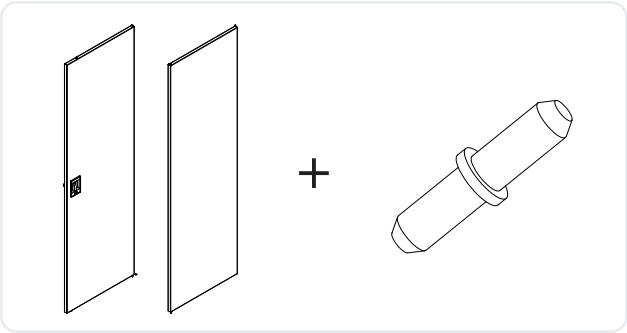

DE

EN

FR

RÜCKWAND & SEITENWÄNDE

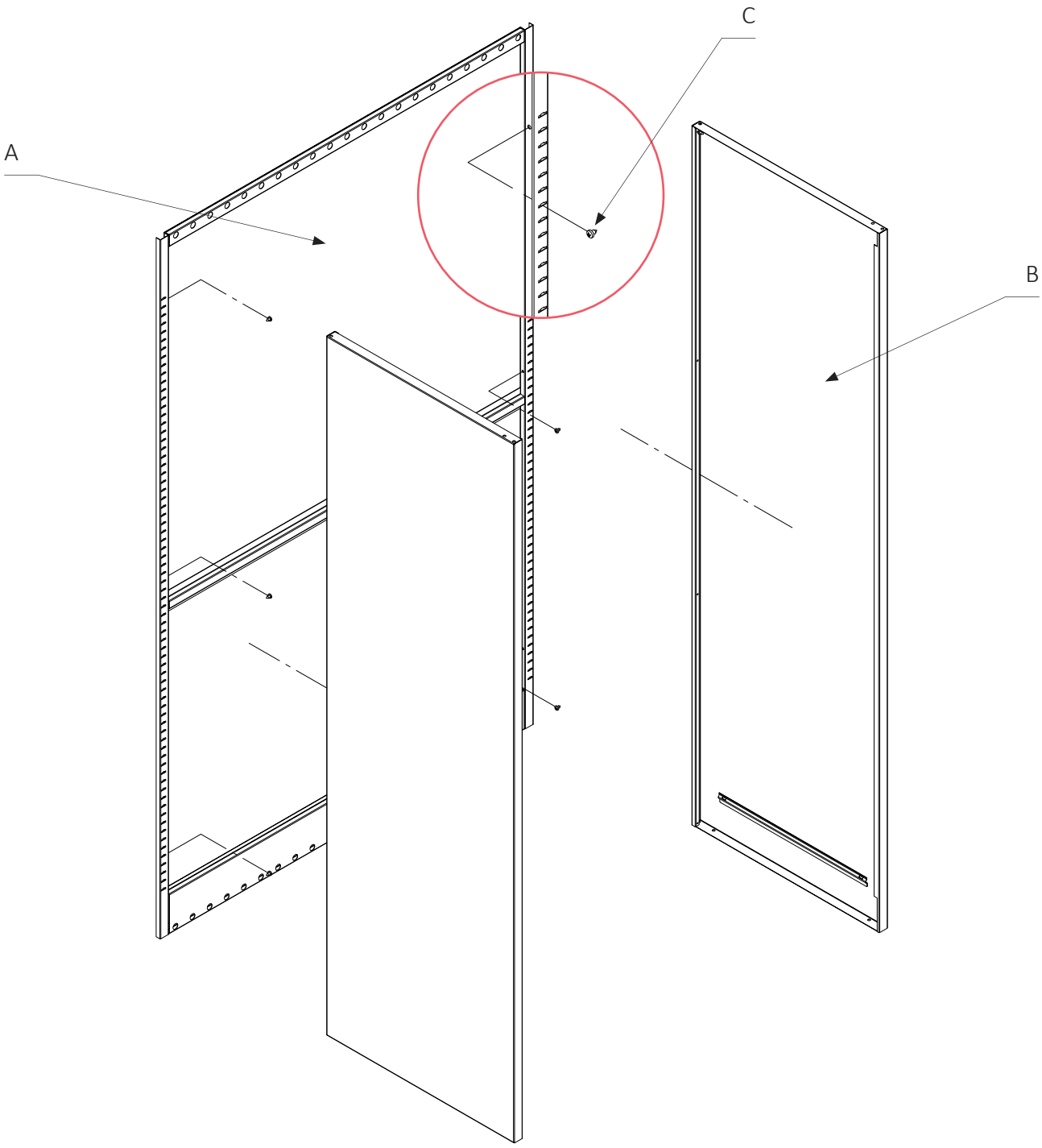

1. Seitenwände **B** an der Rückwand **A** einhängen.
2. Anschließend Seitenwände mit Schrauben **C** befestigen.

SCHRANKBODEN, DECKEL & RAHMEN

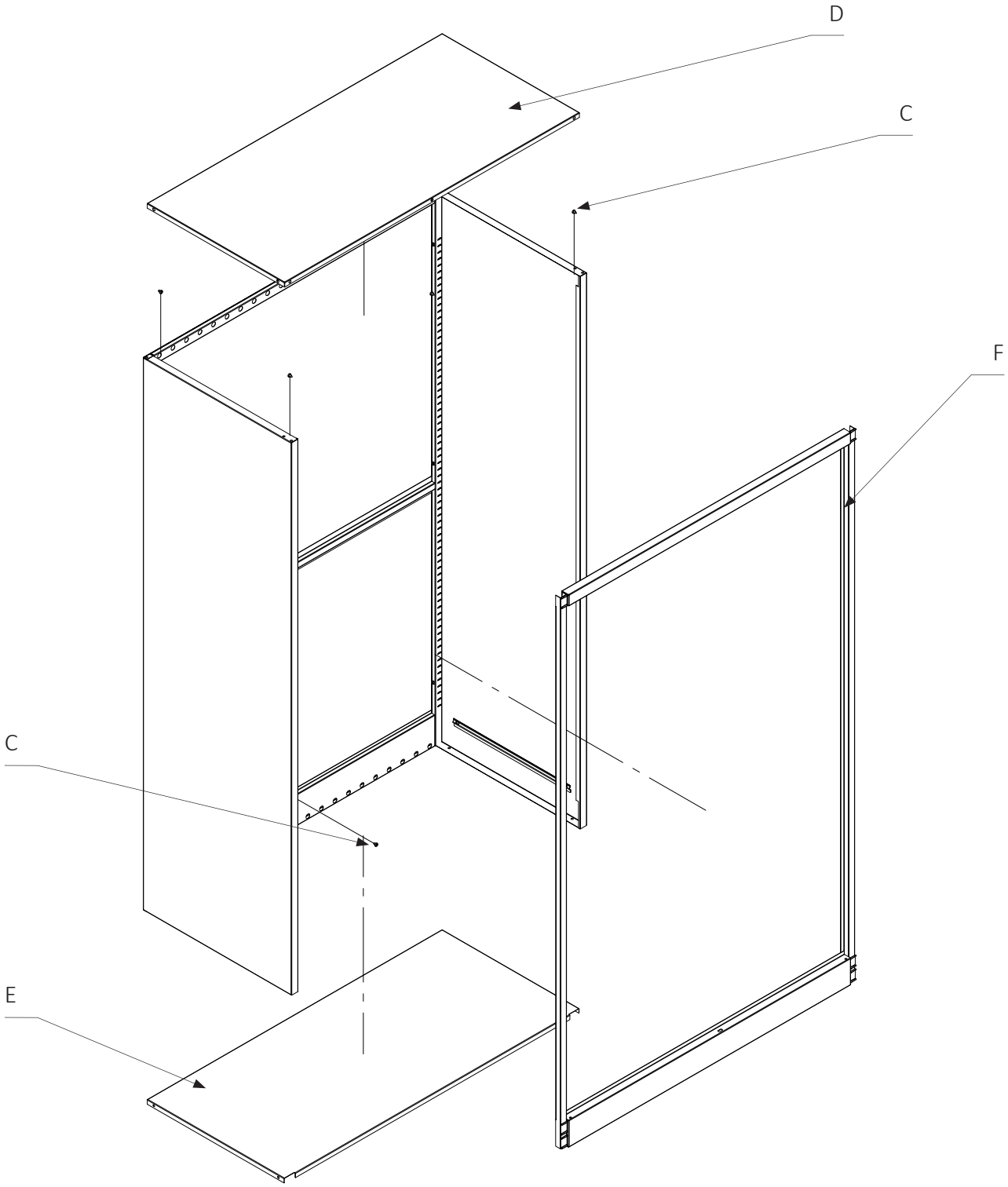

1. Rahmen **F** an Seitenteile einstecken und mit Schrauben **C** verschrauben.
2. Deckel **D** auf die Seitenwände auflegen und mit Schrauben **C** verschrauben.
3. Schrankboden **E** in Seitenteile und den Rahmen **F** einhängen und mit den Schrauben **C** befestigen.

DE

EN

FR

FACHBÖDEN

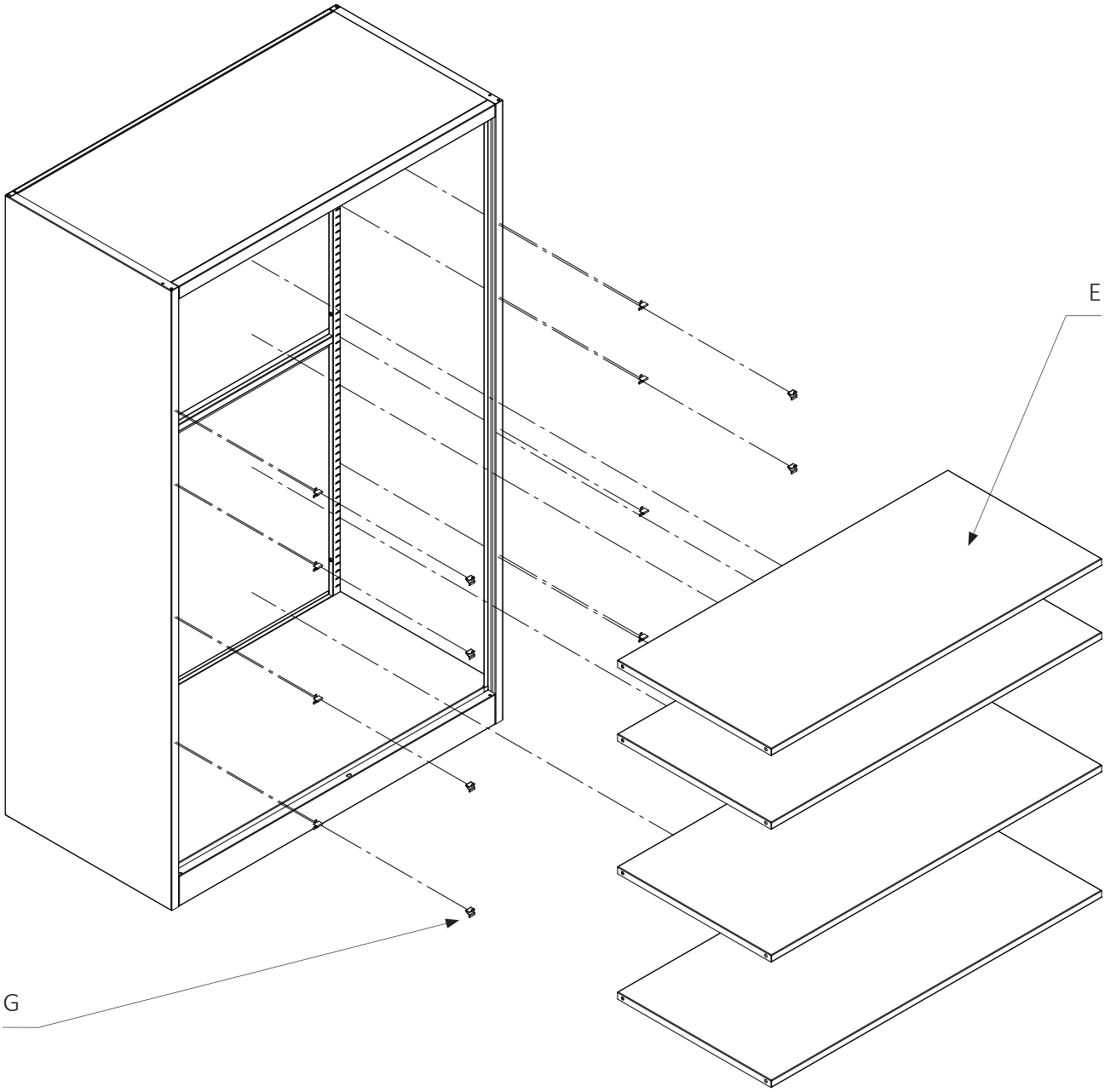

1. Clips für Fachböden **G** an den gewünschten Stellen anbringen.
2. Fachböden **E** einlegen.

TÜREN

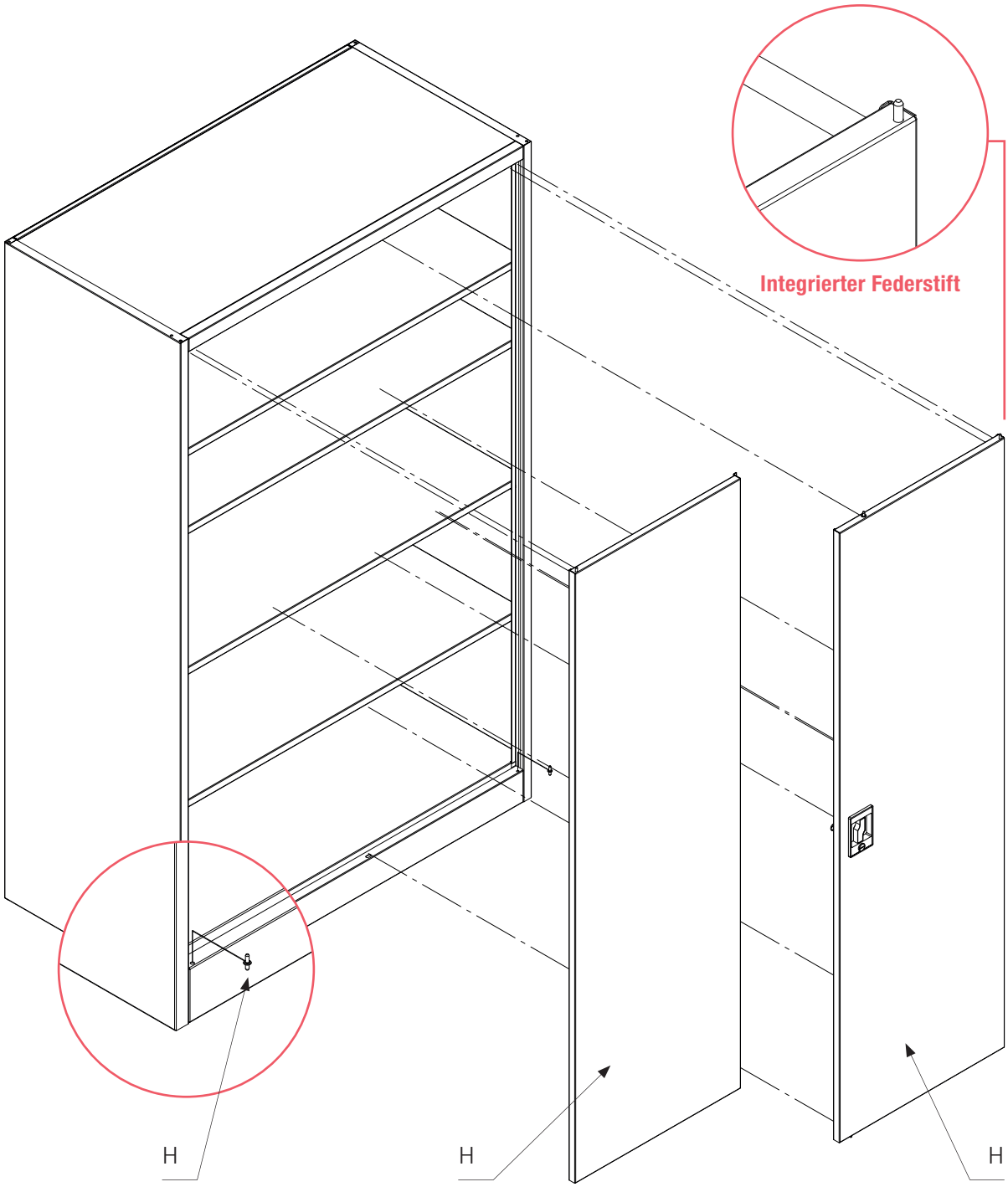

1. Pin für Schranktür einstecken.
2. Schranktüren **H** in Pin unten einhängen.
3. Feder-Pin im oberen Teil des Rahmens arretieren.

PARTS LIST

Components & assembly material 9

ASSEMBLY

Rear panel & side walls 10
Bottom, frame & lid 11
Shelves 12
Doors 13

Accident prevention regulations
All relevant accident prevention regulations apply:
- Generally recognised safety rules
- Country-specific regulations
- Storage guidelines for facilities and equipment of the respective country

Maximum load per shelf
- Adjustable shelves: 60 kg / shelf
- Fixed shelf: 80 kg

Screws must not be overtightened!

COMPONENTS & ASSEMBLY MATERIAL

A Back panel

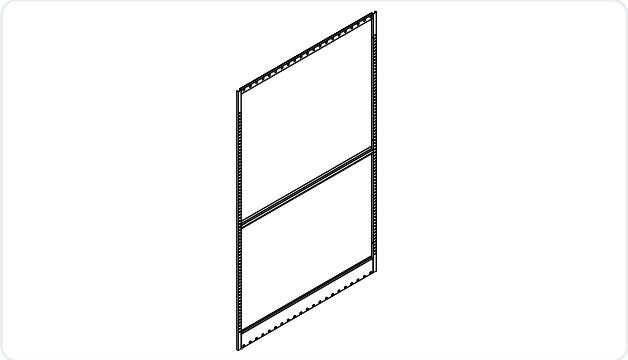

E 1 x Bottom / 4 x shelves

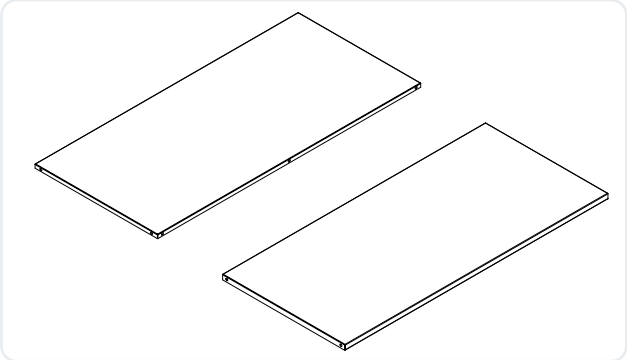

B Side walls (right and left)

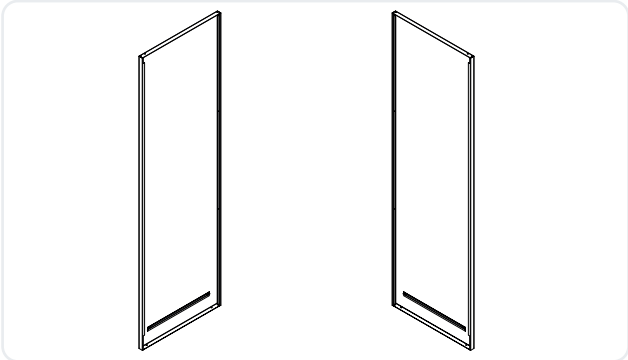

F Frame for double door

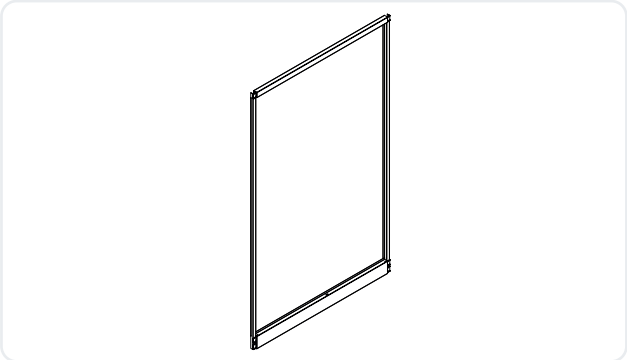

C Sheet metal screw 4.8 x 10 mm

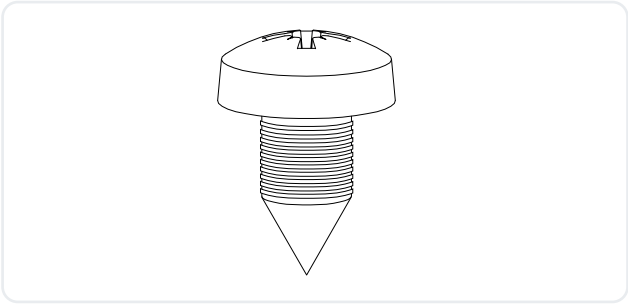

G Clip for shelves

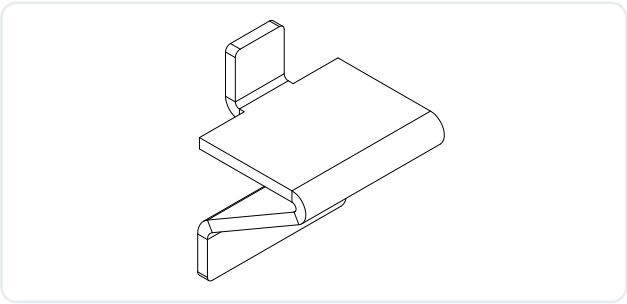

D Lid / cover

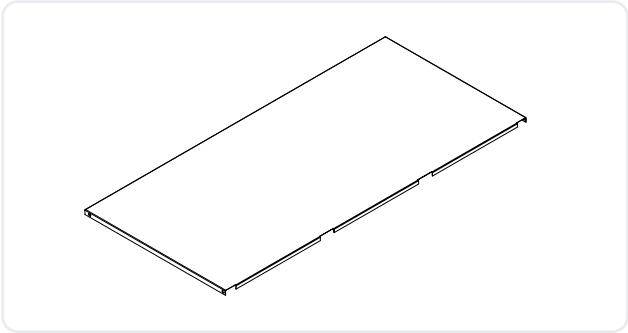

H Cabinet doors (right and left) + pin

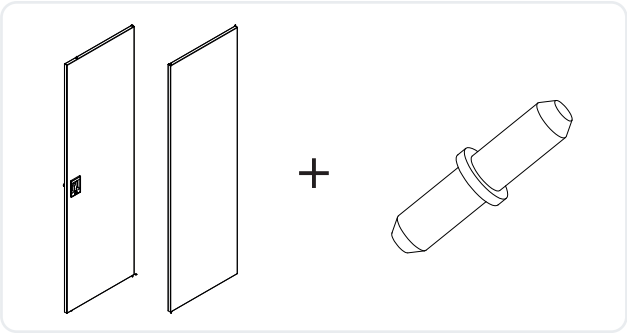

DE
EN
FR

REAR PANEL & SIDE WALLS

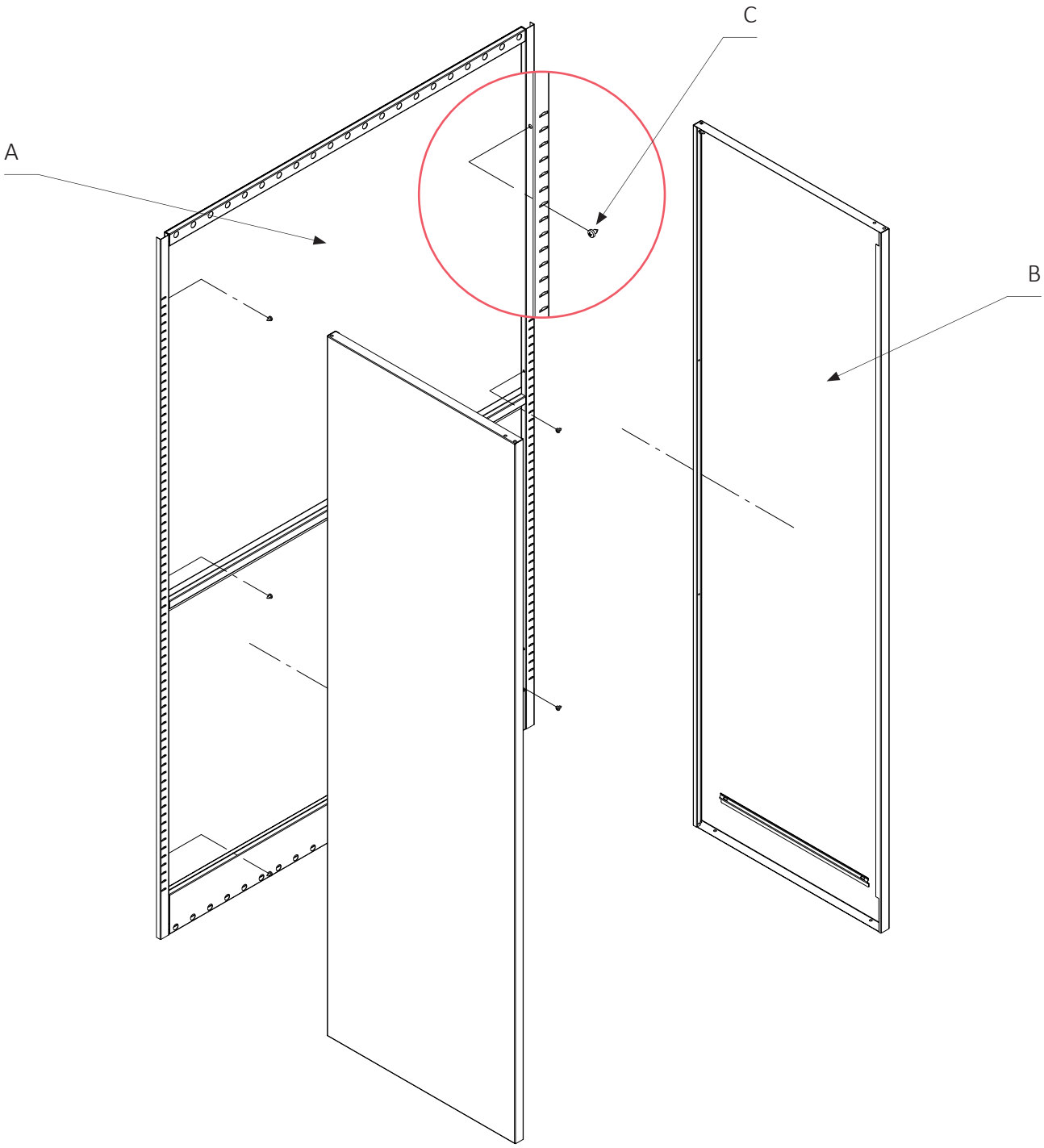

1. Hang side walls **B** onto the back panel **A**.
2. Then fix the side panels with the screws **C**.

BOTTOM, FRAME & LID

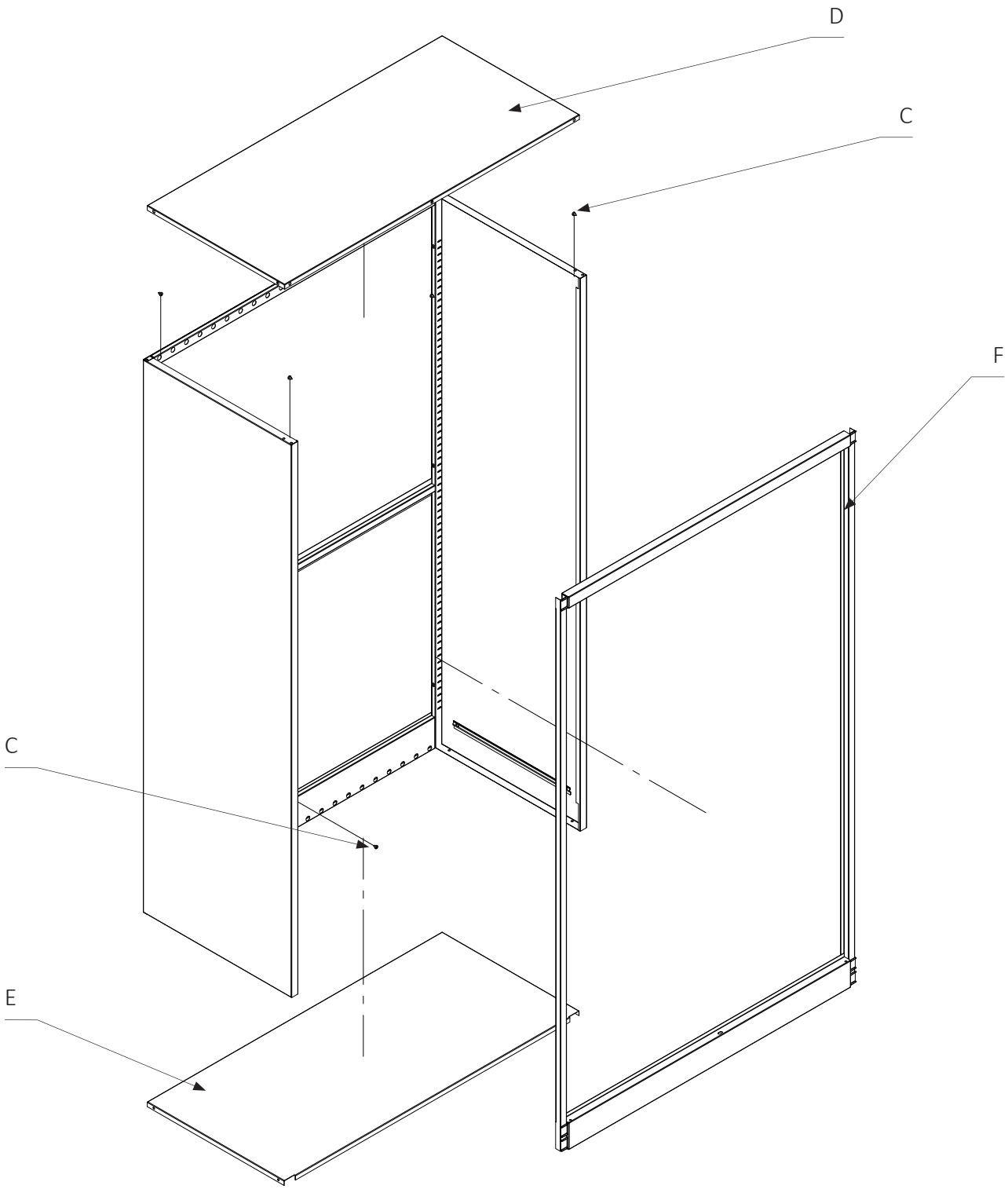

1. Insert frame **F** on side panels and fasten with screws **C**.
2. Place lid **D** on the side panels and screw it in place with screws **C**.
3. Put the ground shelf **E** into the side panels & frame **F** and fasten with screws **C**.

SHELVES

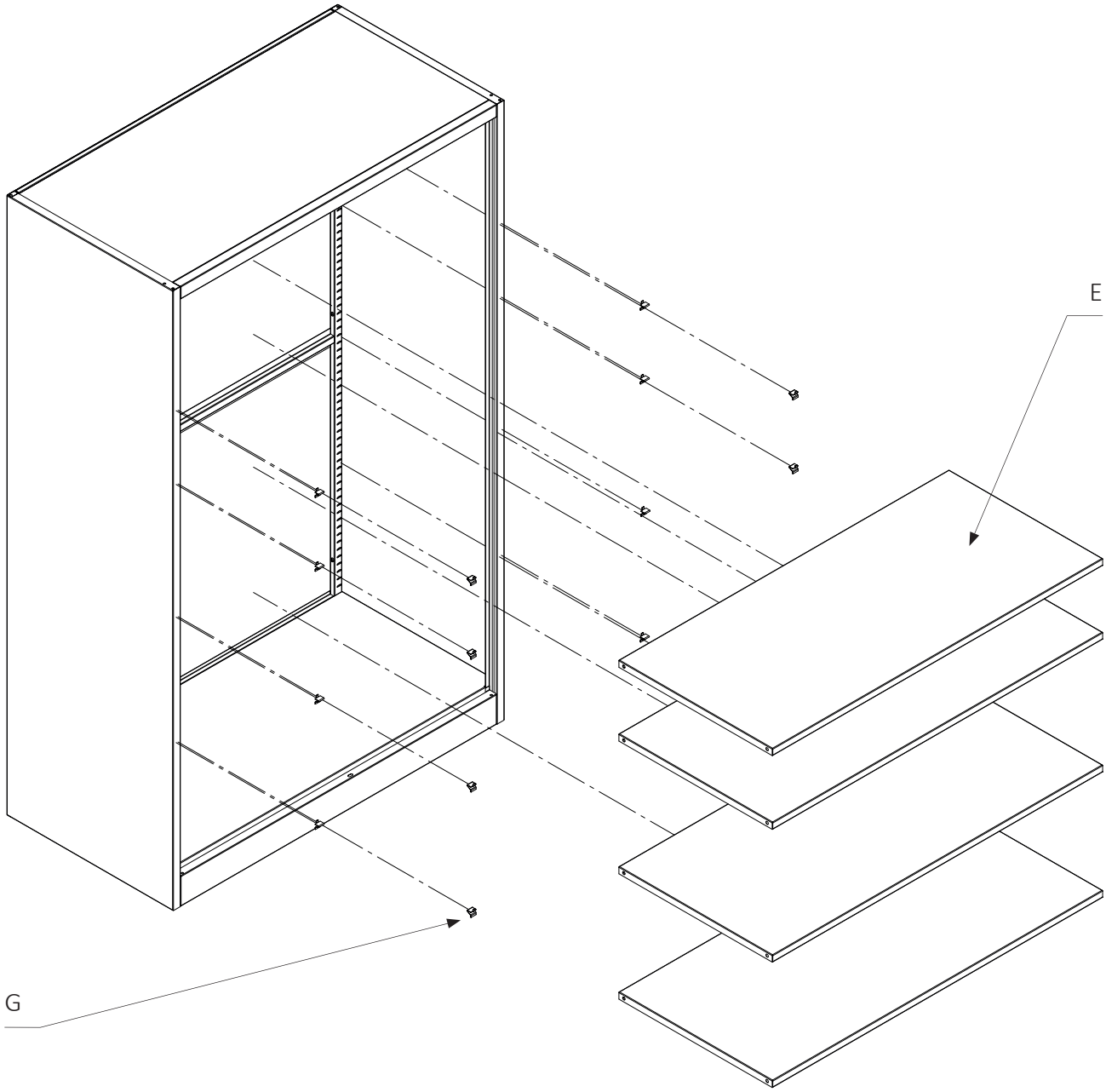

1. Fix the clips for the shelves **G** in the desired places.
2. Insert the shelves.

DOORS

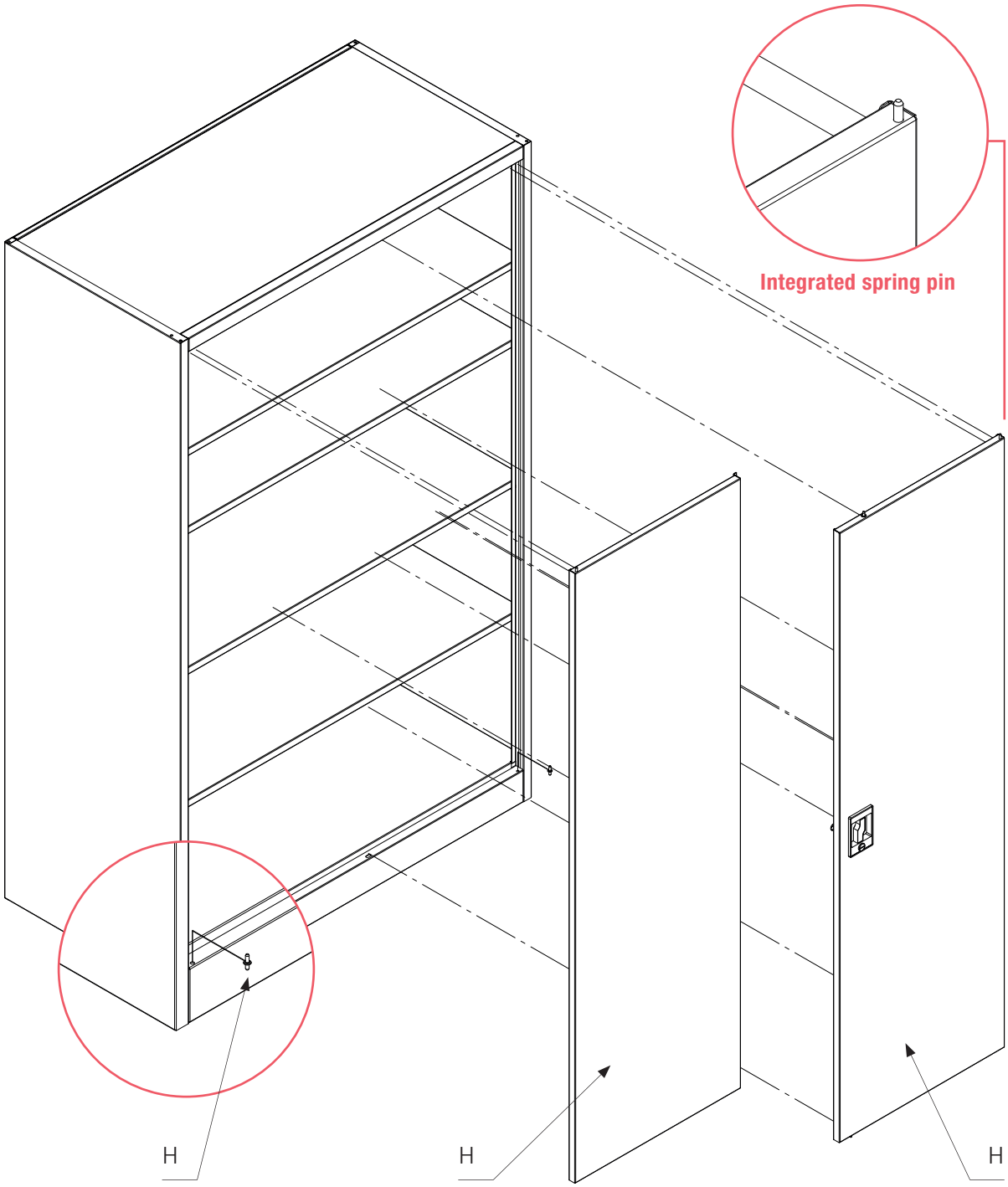

1. Insert the pins for the doors.
2. Hook the doors **H** into the pin at the bottom.
3. Lock the integrated spring pin in the upper part of the frame.

LISTE DES PIÈCES

Composants et matériel d‘assemblage 15

ASSEMBLAGE

Panneau arrière et parois latérales 16
Fond, cadre et couvercle 17
Étagères 18
Portes 19

Règlement sur la prévention des accidents
Toutes les réglementations pertinentes en matière de prévention des accidents s‘appliquent :
- Les règles de sécurité généralement admises
- Réglementation nationale
- Des directives pour les installations et équipements de stockage du pays respectif

Charge maximale par étagère
- Étagères réglables: 60 kg / étagère
- Étagère fixe: 80 kg

Les vis ne doivent pas être trop serrées !

COMPOSANTS ET MATÉRIEL D'ASSEMBLAGE

A Paroi arrière

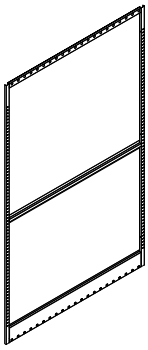

E 1 x Paroi inférieure / 4 x étagère

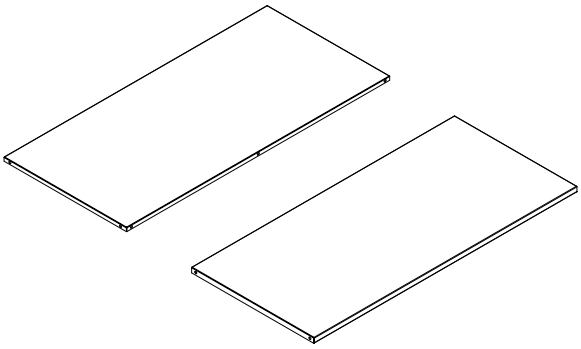

B Parois latérales (droit et gauche)

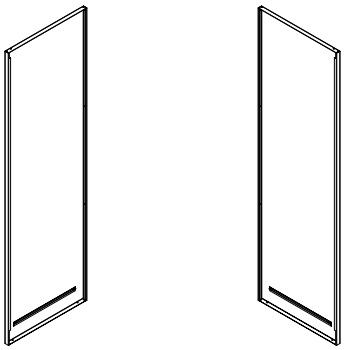

F Cadre pour porte double

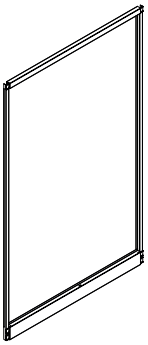

C Vis à tôle à tête demi-ronde 4,8 x 10 mm

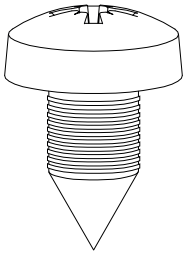

G Clip pour étagères

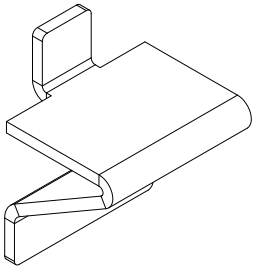

D Couvercle / toit

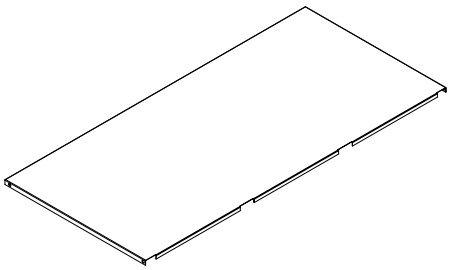

H Portes d'armoires (droite et gauche) + goupille

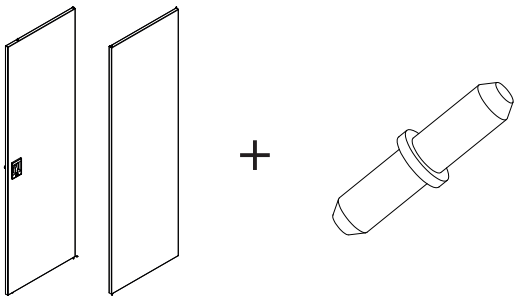

DE

EN

FR

PANNEAU ARRIÈRE ET PAROIS LATÉRALES

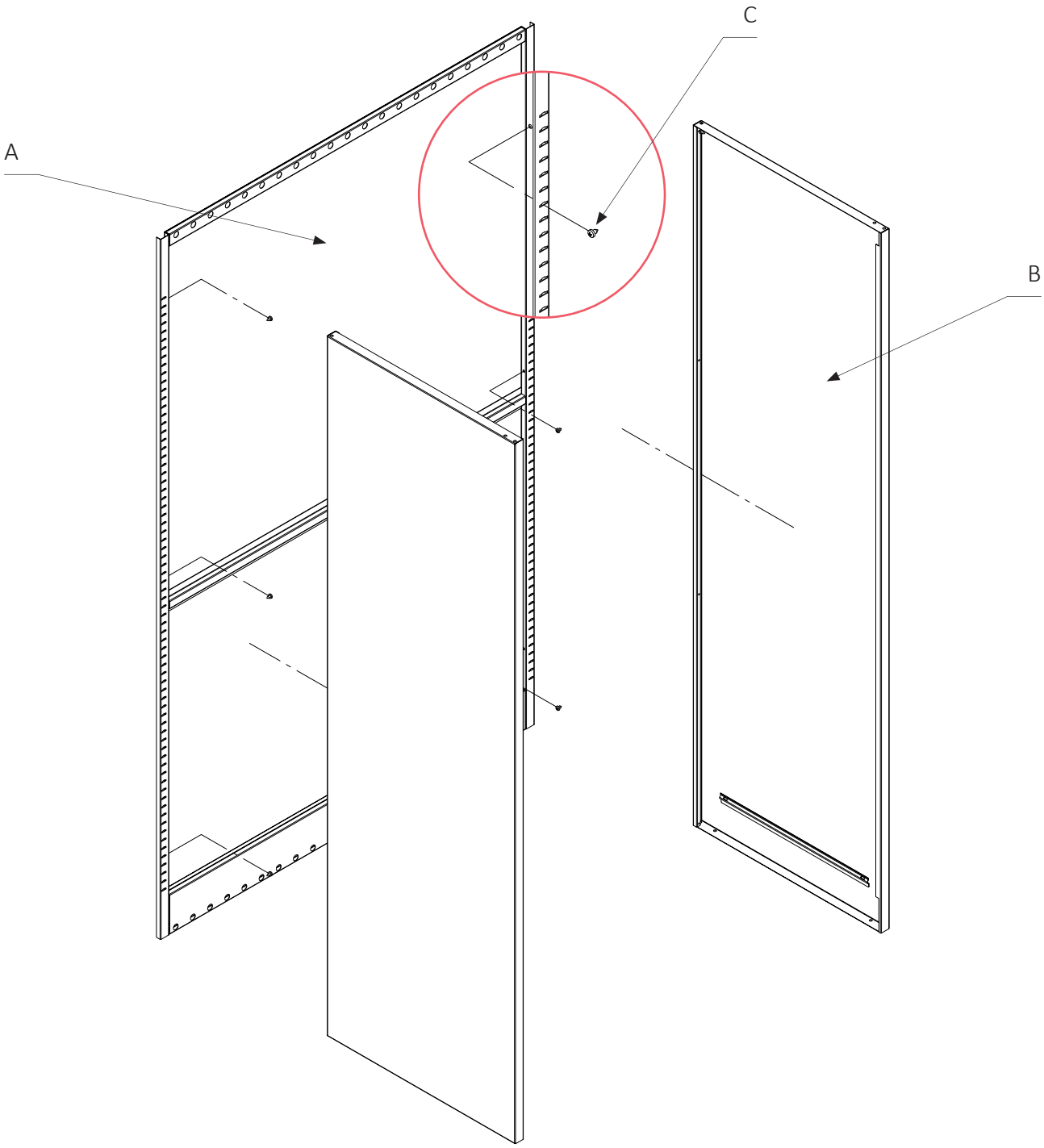

1. Accrochez les parois latérales **B** au paroi arrière **A**.
2. Fixez ensuite les parois latérales avec les vis **C**.

FOND, CADRE ET COUVERCLE

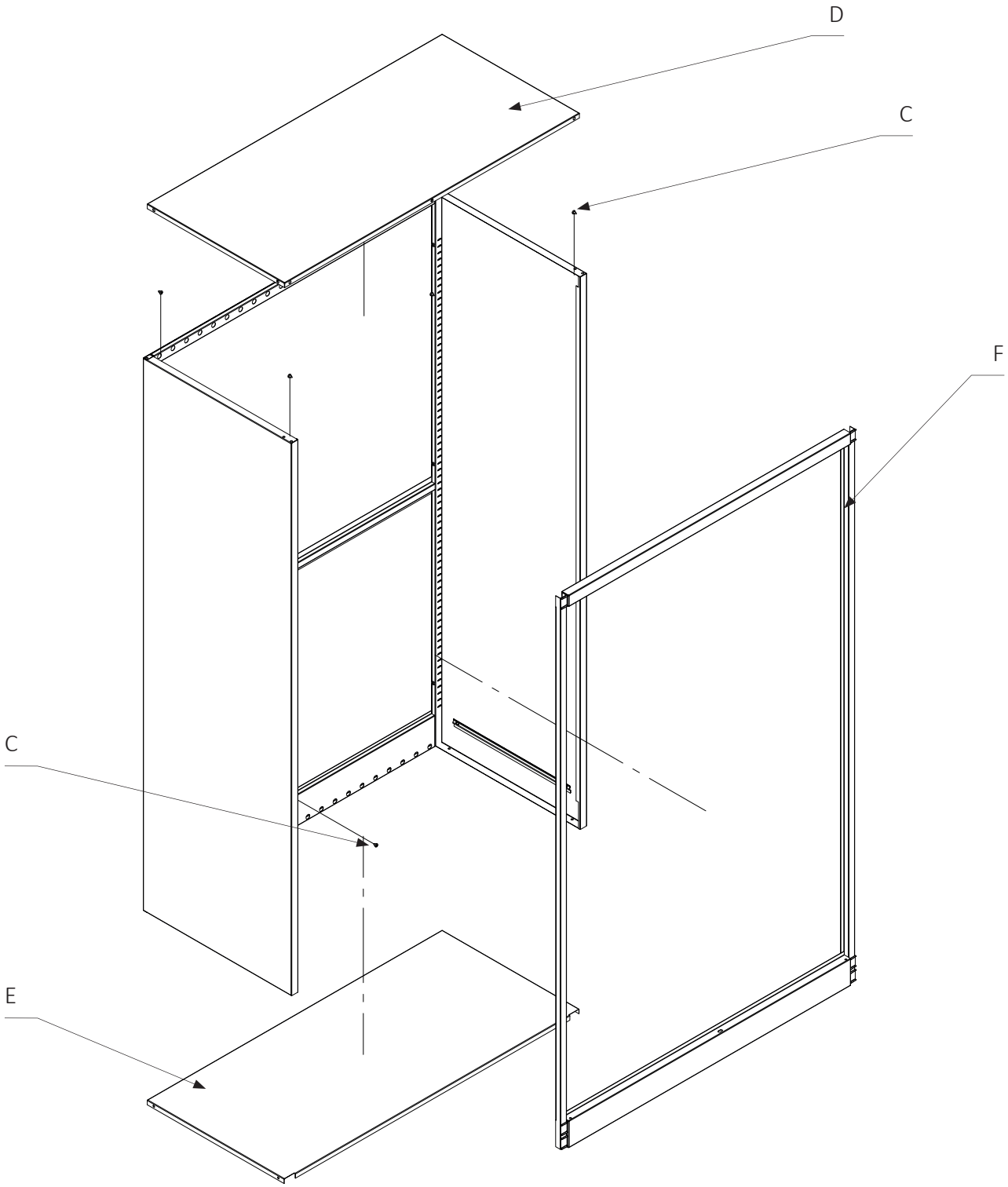

1. Insérer le cadre **F** sur les parois latérales et le fixer avec les vis **C**.
2. Placer le couvercle **D** sur les parois latérales et le fixer avec les vis **C**.
3. Accrocher la base de l'armoire **E** aux panneaux latéraux et au cadre **F** et la fixer avec les vis **C**.

DE

EN

FR

ETAGÈRES

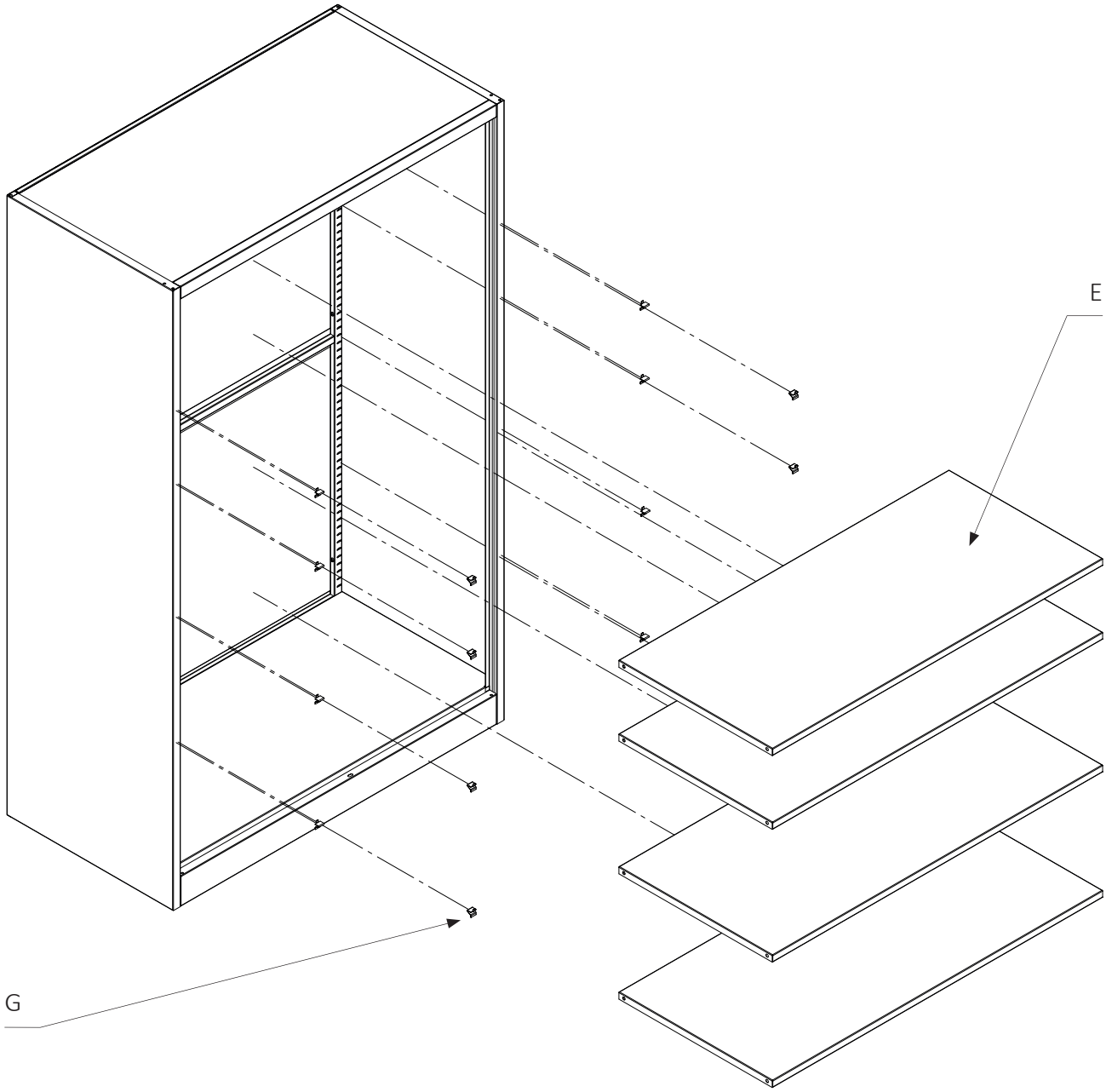

1. Fixez les clips des étagères **G** aux endroits souhaités.
2. Insérez les étagères.

PORTES

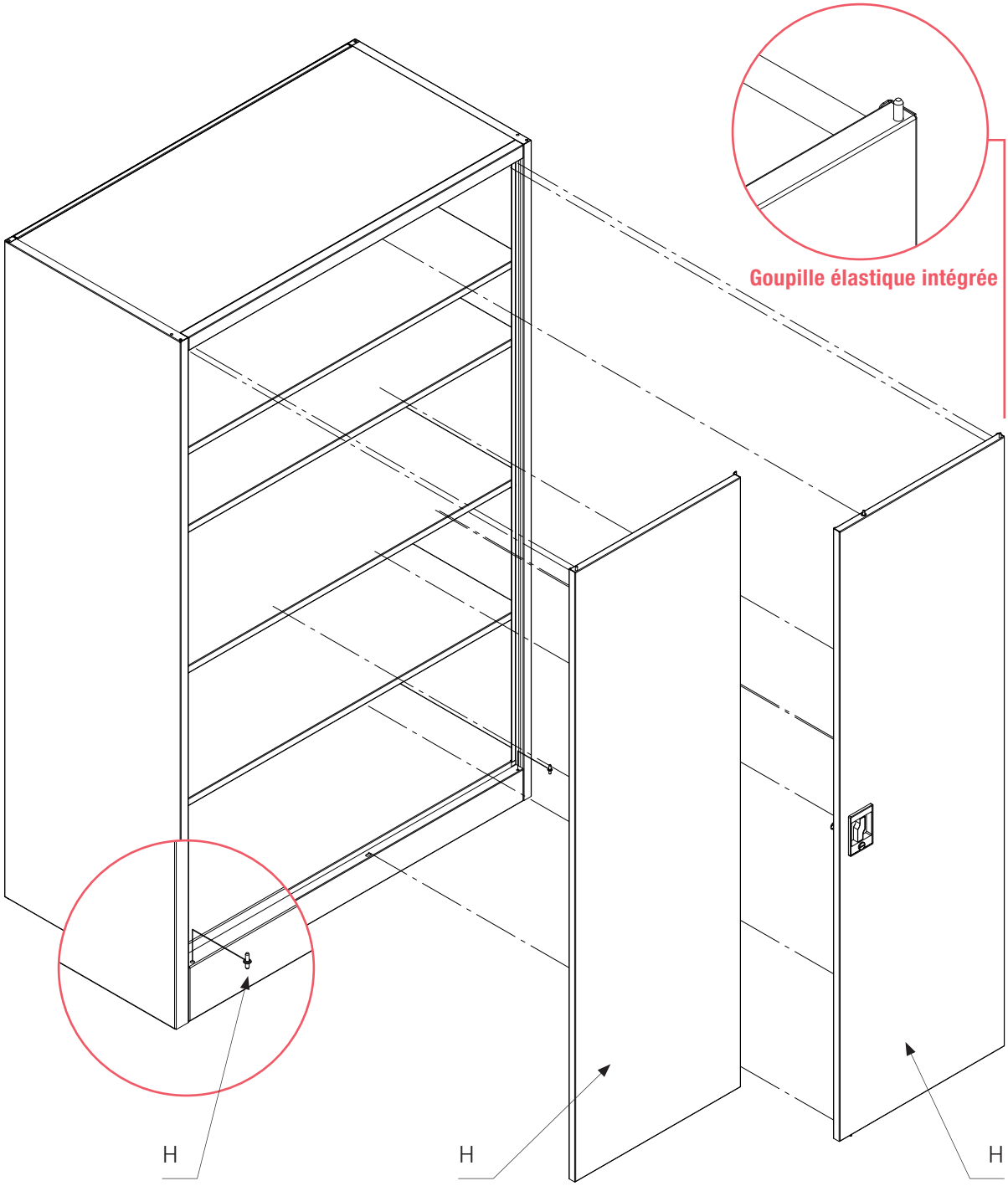

1. Insérez la goupille pour la porte.
2. Accrochez les portes **H** dans la goupille du bas.
3. Verrouillez la goupille élastique intégrée dans la partie supérieure du cadre.

TOPREGAL®

TOPREGAL GmbH, Industriestr. 3, 70794 Filderstadt
Deutschland | Germany | Allemagne

+49 (0)7158 9181 500 | +44 (0)20 78941516 | +33 (0)1 70700496
info@topregal.com | www.topregal.com

V 07.05.21