TECMASCHIN

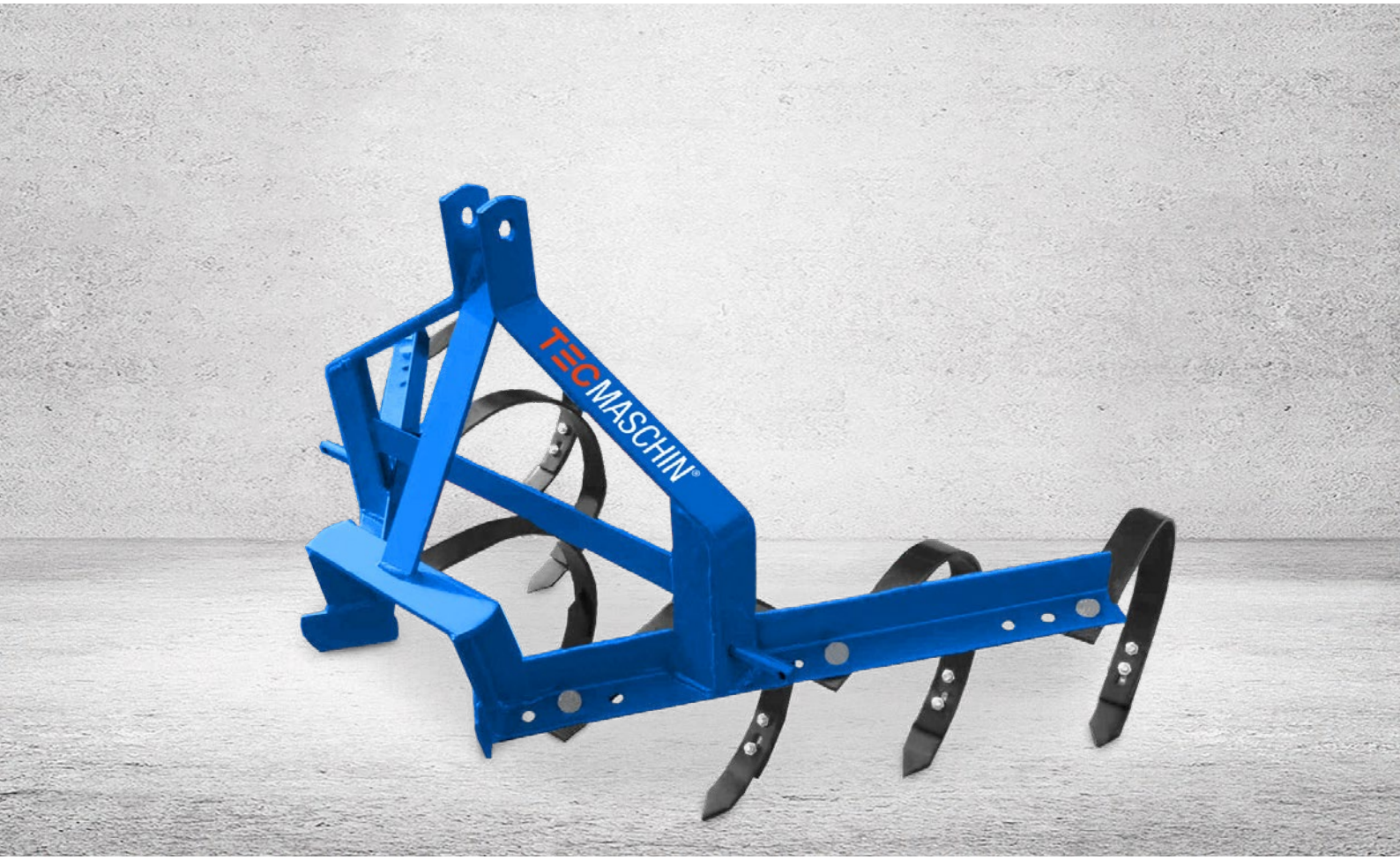

MONTAGEANLEITUNG
ASSEMBLY INSTRUCTIONS
INSTRUCTIONS DE MONTAGE

Grubber für Kleintraktor
Cultivator for tractor
Cultivateur pour tracteur

GK6

Bitte lesen Sie vor der Verwendung des Produktes unbedingt dieses Handbuch und folgen den darin enthaltenen Anweisungen!

Please read this manual before using the product and follow the instructions it contains!

Veuillez lire ce manuel avant d'utiliser le produit et suivre les instructions qu'il contient!

DE

EN

FR

ALLGEMEIN

Vorwort 3
Sicherheitshinweise 3
Technische Daten 3
Hauptkomponenten im Überblick 4
Montageanleitung 5

WARTUNG

Regelmäßige Inspektion 5
Service & Kontakt 5
EU-Konformitätserklärung 6

STÜCKLISTE

Stückliste 7

VORWORT

Herzlichen Glückwunsch zum Kauf Ihres neuen Kultivators für Traktoren. Der Grubber GK6 wurde aus hochwertigen Materialien, speziell für einen dauerhaften und zuverlässigen Einsatz, gefertigt. Zu Ihrer eigenen Sicherheit und zum korrekten Betrieb des Kultivators lesen und beachten Sie unbedingt vor Inbetriebnahme diese Bedienungsanleitung.

Heben Sie diese Betriebsanleitung auf. Prüfen Sie das Gestell und die Zähne auf Transportschäden. Schadhafte Kultivatoren dürfen nicht in Gebrauch genommen werden.

Der Grubber GK6 dient zum Auflockern von Erde und der Unterhebung von Düngemittel. Bei unsachgemäßer Handhabung kann es zu Verletzungen oder Schäden an der Maschine kommen. Jedwede Haftung für Schäden, die sich aus der zweckentfremdeten Nutzung des Gerätes oder der Missachtung von Vorgaben und Verhaltensregeln dieser Bedienungsanleitung ergeben, ist ausgeschlossen. Der Betreiber / Bediener muss die korrekte Verwendung des Kultivators durch geschultes und autorisiertes Personal sicherstellen.

SICHERHEITSHINWEISE

- Lassen Sie nur geschultes Personal den Grubber montieren und verwenden.
- Ausschließlich physisch und psychisch gesunde Erwachsene dürfen den GK6 handhaben.
- Verlassen Sie den Arbeitsbereich des Grubbers, wenn dieser verwendet wird.
- Tragen Sie geeignete Schutzkleidung, wie Handschuhe und Sicherheitsschuhe bei der De- / Montage des GK6.
- Versuchen Sie nicht festsitzende Zinken aus der Erde zu ziehen.
- Achten Sie bei der Montage auf die feste Fixierung der Sicherungsbolzen und Stifte. Verwenden Sie den Kultivator nur in einem vollständig montierten Zustand.
- Führen Sie regelmäßige Wartungs- und Instandhaltungsmaßnahmen durch, um die Sicherheit bei der Arbeit zu gewährleisten.
- Senken Sie das Gestell bei längerer Lagerung auf den Boden ab, um die Dreipunktaufhängung zu entlasten.
- Beachten Sie die gültigen Unfallverhütungsvorschriften und Arbeitsschutzgesetze, sowie die Vorschriften für den Straßenverkehr.
- Arbeiten mit dem Kultivator dürfen nur bei ausreichenden Sichtverhältnissen durchgeführt werden.

TECHNISCHE DATEN

Gestell

Typ	Einheit	Wert
Gewicht	kg	48
Breite (A)	mm	1360
Innerer Zinkenabstand (B)	mm	377,83
Mittlerer Zinkenabstand (C)	mm	746,13
Äußerer Zinkenabstand (D)	mm	1181,1
Höhe (E)	mm	889
Tiefe (F)	mm	940
Äußerste Einstellung Außenzinken (G)	mm	1250,95
Äußerste Einstellung Mittelzinken (H)	mm	815,98
Innerste Einstellung Außenzinken (I)	mm	1111,25
Äußerste Einstellung Innenzinken (J)	mm	396,88
Innerste Einstellung Innenzinken (K)	mm	304,8
Aufhängungsbreite (L)	mm	700
Aufhängungshöhe (M)	mm	370
Max. Arbeitsbreite	mm	1100
Max. Arbeitstiefe	mm	300
Rahmenmaterial		Stahl

Zinken

Typ	Einheit	Wert
Anzahl Zinken		6
Breite	mm	48
Tiefe	mm	410
Höhe	mm	650
Zinkenmaterial		Temperierter Stahl
Materialstärke	mm	4
Zinkenspitzen austauschbar		Ja
Zinken austauschbar		Ja

Traktor

Typ	Einheit	Wert
Leistung	PS	15 - 45
Aufhängung		Kat. 1

DE

EN

FR

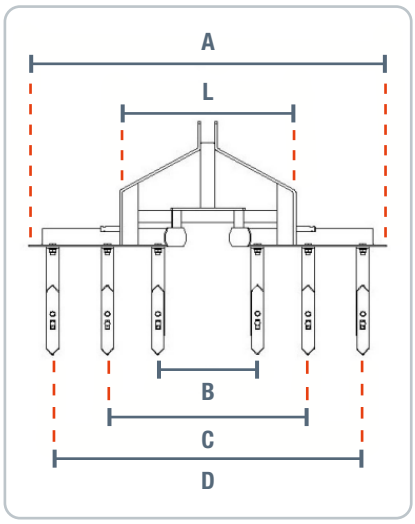

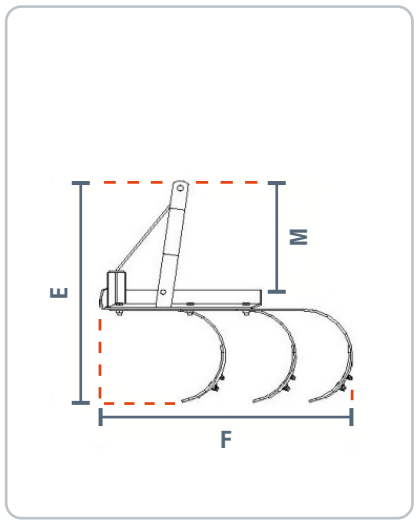

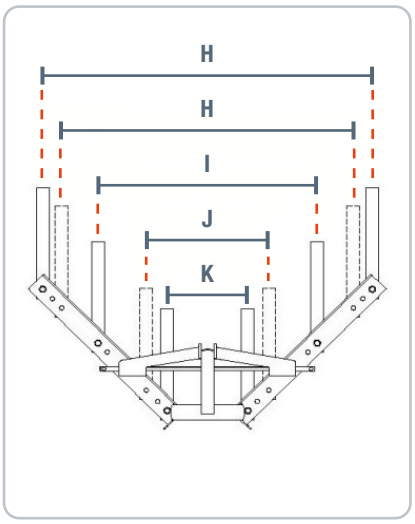

HAUPTKOMPONENTEN IM ÜBERBLICK

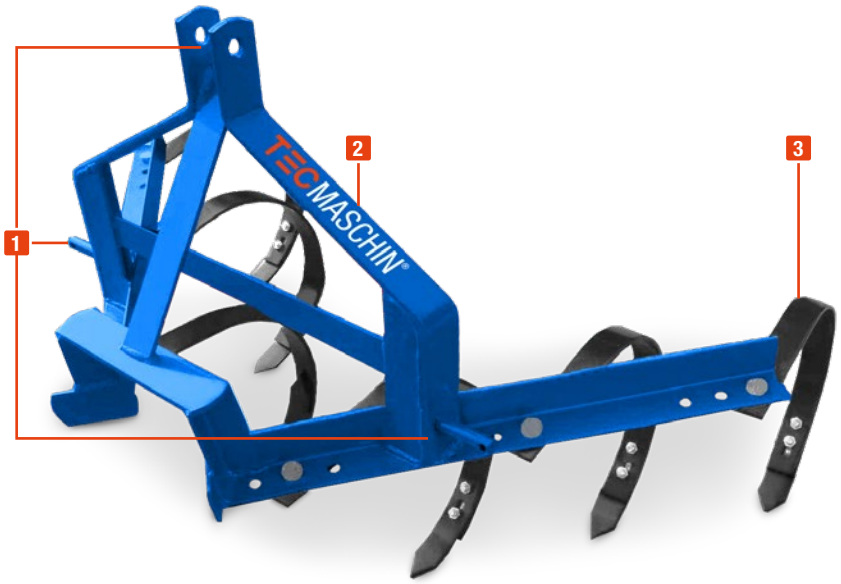

Nr.	Bezeichnung
1	Dreipunktaufhängung
2	Gestell
3	Federzahn
4	Meißelspitze

MONTAGEANLEITUNG

1. Lösen Sie die Sicherungsbolzen von dem Gestell des Grubbers.
2. Hängen Sie das Gestell auf die Dreipunktaufhängung Ihres Traktors.
3. Montieren Sie die Federzähne und die Meißelspitzen mit den beiliegenden Schrauben und Muttern.
4. Kontrollieren Sie die Konstruktion anhand der Zeichnung in der Stückliste.

REGELMÄSSIGE INSPEKTION

Führen Sie vor jeder Montage und jedem Gebrauch eine 100 % - Sichtprüfung durch.
Achten Sie hierbei besonders auf folgende Komponenten:

- Schweißnähte
- Biegung der Federzähne
- Schrauben und Bolzen
- Sicherungsstifte
- Muttern

Verwenden Sie den Grubber nur in voll funktionsfähigem Zustand. Wenn Ihnen Risse und Bruchstellen in sicherheitsrelevanten Komponenten auffallen, tauschen Sie diese vor dem nächsten Gebrauch.

SERVICE & KONTAKT

Kontaktieren Sie unsere Produktexperten und finden Sie Hilfe und Lösungen für Ihr Produkt. Hier finden Sie alle Kontaktinformationen nach Land und Sprache gelistet: www.topregal.com/de/service

Verantwortlich für den Inhalt:
TOPREGAL GmbH
Industriestraße 3
70794 Filderstadt
GERMANY
www.topregal.com

DE
EN
FR

EU-Konformitätserklärung

Der Hersteller / Inverkehrbringer

TOPREGAL GmbH
Industriestrasse 3
70794 Filderstadt

erklärt hiermit, dass folgendes Produkt

Produktbezeichnung:
TecMaschin
Grubber für Traktor

allen einschlägigen Bestimmungen der angewandten Rechtsvorschriften (nachfolgend) – einschließlich deren zum Zeitpunkt der Erklärung geltenden Änderungen – entspricht.
Die alleinige Verantwortung für die Ausstellung dieser Konformitätserklärung trägt der Hersteller.
Diese Erklärung bezieht sich nur auf die Maschine in dem Zustand, in dem sie in Verkehr gebracht wurde; vom Endnutzer nachträglich angebrachte Teile und / oder nachträglich vorgenommene Eingriffe bleiben unberücksichtigt.

Entspricht den Bestimmungen der folgenden europäischen Richtlinien:
2006/42/EC Maschinenrichtlinie

Entspricht den Bestimmungen der folgenden Normen:
EN ISO 12100

Name und Anschrift der Person, die bevollmächtigt ist,
die technischen Unterlagen zusammenzustellen:

TOPREGAL GmbH
Industriestrasse 3
70794 Filderstadt

Ort: Filderstadt
Datum: 07.05.2021

Juergen Effner
Chief Executive Officer

STÜCKLISTE

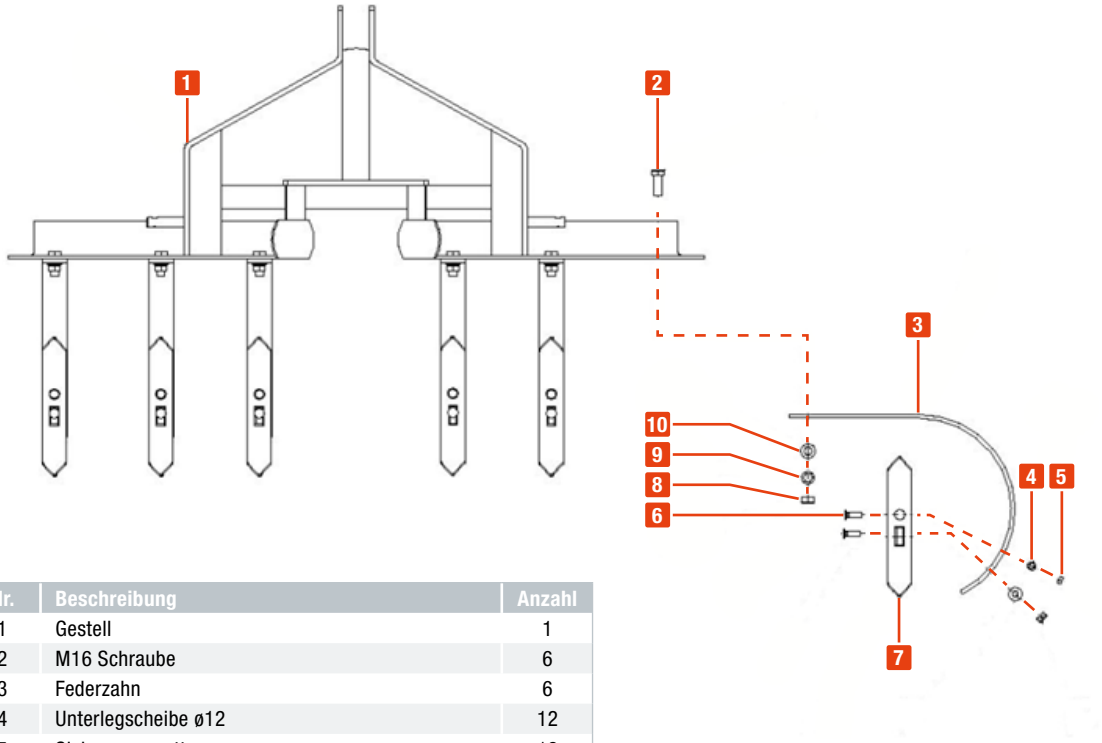

Nr.	Beschreibung	Anzahl
1	Gestell	1
2	M16 Schraube	6
3	Federzahn	6
4	Unterlegscheibe ø12	12
5	Sicherungsmutter	12
6	M12 Flachkopf Schraube	12
7	Meißelspitze	6
8	M16 Mutter	6
9	Sicherungsscheibe ø 16	6
10	Unterlegscheibe ø 16	6

DE
EN
FR

GENERAL

Foreword 9
Safety instructions 9
Technical data 9
Overview of the main components 10
Assembly instructions 11

MAINTENANCE

Regular inspections 11
Service & Contact 11
EU Declaration of Conformity 12

PARTS LIST

Parts list 13

FOREWORD

Congratulations on the purchase of your new cultivator for tractors. The cultivator GK6 is made of high quality materials, specially designed for durable and reliable use. For your own safety and for the correct operation of the cultivator, be sure to read and follow these operating instructions before using it.

Keep these operating instructions. Check the frame and teeth for transport damage. Do not put damaged cultivators into use.

The GK6 cultivator is used for loosening soil and fold in fertilizer. Improper handling may result in injuries or damage to the machine. The liability for damage resulting from improper use of the device or failure to observe the specifications and rules of conduct contained in this operating manual is excluded. The operator / user must ensure the correct use of the cultivator by trained and authorized personnel.

SAFETY INSTRUCTIONS

- Only allow trained personnel to mount and use the cultivator.
- Only physically and mentally healthy adults may handle the GK6.
- Leave the working area of the cultivator when it is being used.
- Wear suitable protective clothing, such as gloves and safety shoes when disassembling/assembling the GK6.
- Do not attempt to pull stuck tines out of the ground.
- Make sure that the locking bolts and pins are firmly fixed during assembly. Only use the cultivator when it is fully assembled.
- Carry out regular maintenance and servicing to ensure safety during work.
- Lower the frame to the ground when storing it for a longer period of time in order to relieve the three-point linkage.
- Observe the applicable accident prevention regulations and occupational safety laws, as well as the regulations for road traffic.
- Work with the cultivator may only be carried out in sufficient visibility conditions.

TECHNICAL DATA

Frame

Type	Unit	Value
Weight	kg	48
Width (A)	mm	1360
Inner tine spacing (B)	mm	377.83
Middle tine spacing (C)	mm	746.13
Outer tine spacing (D)	mm	1181.1
Height (E)	mm	889
Depth (F)	mm	940
Outermost setting outer tines (G)	mm	1250.95
Outermost setting middle tines (H)	mm	815.98
Inner most setting outer tines (I)	mm	1111.25
Outermost setting inner tines (J)	mm	396.88
Inner most setting inner tines (K)	mm	304.8
Suspension width (L)	mm	700
Suspension height (M)	mm	370
Max. Working width	mm	1100
Max. Working depth	mm	300
Frame material		Steel

Tines

Type	Unit	Value
Number of tines		6
Width	mm	48
Depth	mm	410
Height	mm	650
Tine material		Tempered steel
Material thickness	mm	4
Tine tips interchangeable		Yes
Tines interchangeable		Yes

Tractor

Type	Unit	Value
Power	PS	15 - 45
Suspension		Cat. 1

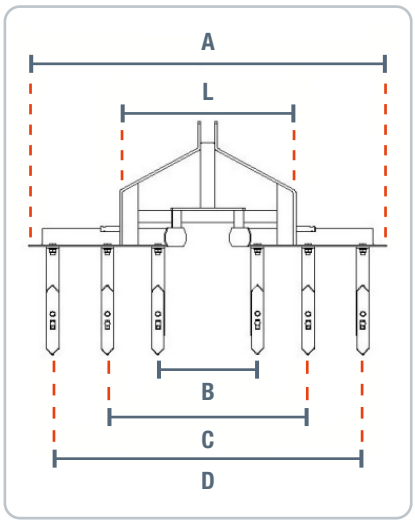

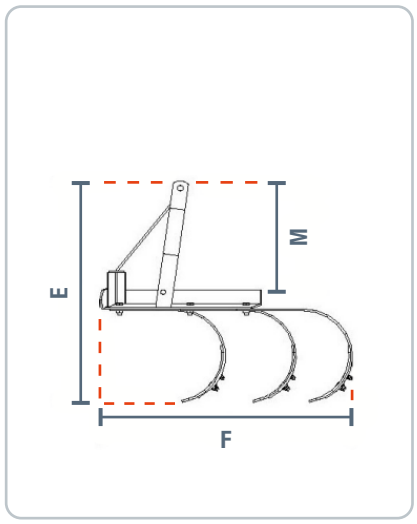

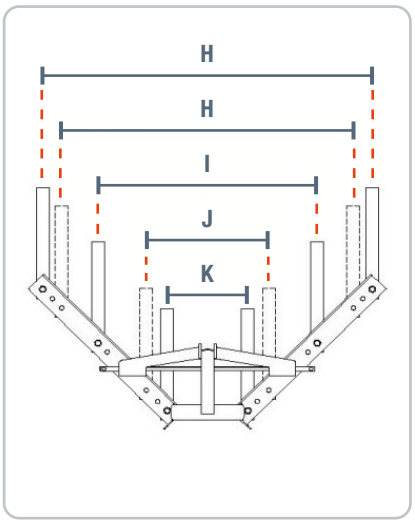

OVERVIEW OF THE MAIN COMPONENTS

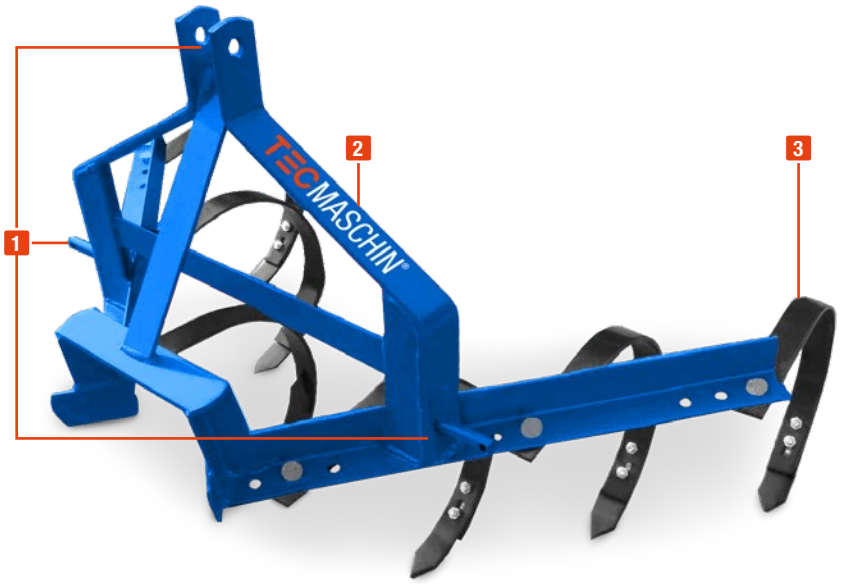

No.	Designation
1	Three-point suspension
2	Frame
3	Steel tine
4	Chisel tip

ASSEMBLY INSTRUCTIONS

1. Loosen the securing bolts from the frame of the cultivator.
2. Hang the frame on the three-point linkage of your tractor.
3. Mount the spring teeth and the chisel tips with the enclosed bolts and nuts.
4. Check the construction against the drawing in the parts list.

REGULAR INSPECTIONS

Perform a 100 % visual inspection before each assembly and use. Pay particular attention to the following components:

- Weld seams
- Bending of the spring teeth
- Screws and bolts
- Safety pins
- Nuts

Only use the cultivator when it is in fully functional condition. If you notice cracks and breaks in safety-relevant components, replace them before the next use.

SERVICE & CONTACT

Contact our product experts and find help and solutions for your product. Here you will find all contact information listed by country and language: www.topregal.com/en/service

Responsible for the content:
TOPREGAL GmbH
Industriestrasse 3
70794 Filderstadt
GERMANY
www.topregal.com

EU Declaration of Conformity

The manufacturer / distributor

TOPREGAL GmbH
Industriestrasse 3
70794 Filderstadt
Germany

hereby declares that the following product

Product designation:
TecMaschin
Cultivator for tractor

complies with all relevant provisions of the applicable legal regulations (hereinafter) - including their amendments in force at the time of the declaration. The sole responsibility for issuing this declaration of conformity lies with the manufacturer. This declaration refers only to the machine in the condition in which it was placed on the market; parts and / or interventions subsequently fitted by the end user are not taken into account.

Conforms to the provisions of the following European directives:
2006/42/EC Machinery Directive

Conforms to the provisions of the following standards:
EN ISO 12100

Name and address of the person who is authorized, compile the technical documentation:

TOPREGAL GmbH
Industriestrasse 3
70794 Filderstadt
Germany

Place: Filderstadt
Date: 07.05.2021

Juergen Effner
Chief Executive Officer

PARTS LIST

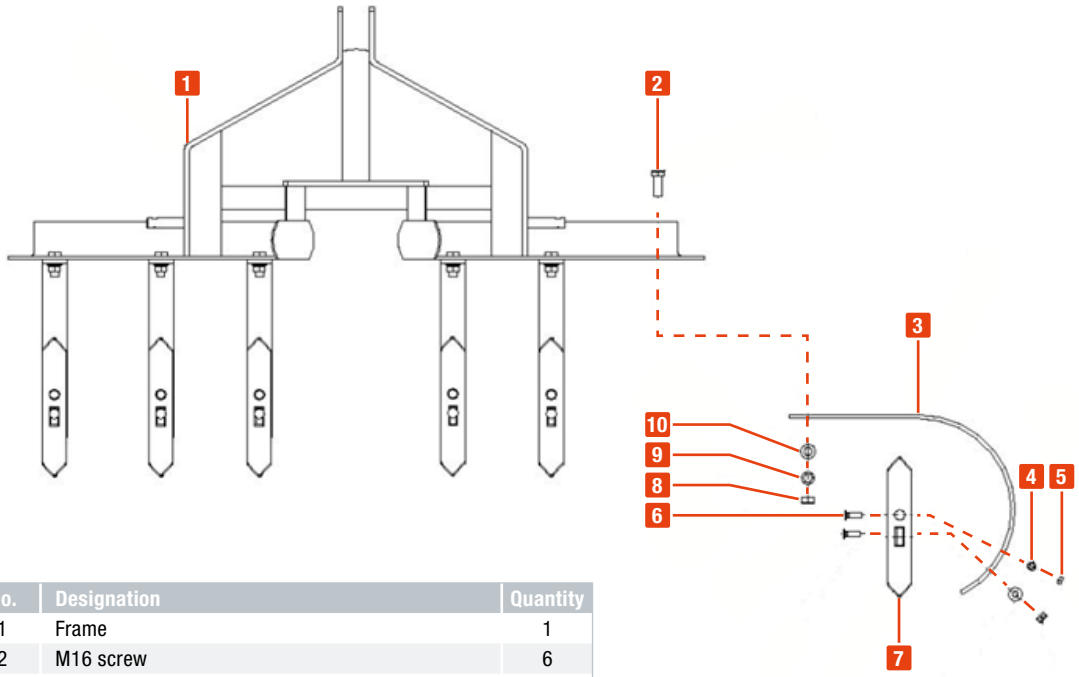

No.	Designation	Quantity
1	Frame	1
2	M16 screw	6
3	Spring tooth	6
4	Washer ø12	12
5	Lock nut	12
6	M12 flat head screw	12
7	Chisel tip	6
8	M16 nut	6
9	Lock washer ø16	6
10	Washer ø16	6

DE

EN

FR

GÉNÉRALITÉS

Avant-propos 15
Instructions de sécurité 15
Données techniques 15
Aperçu des principales composantes 16
Instructions de monatge 17

MAINTENANCE

Inspections régulières 17
Service & contact 17
Déclaration de conformité UE 18

LISTE DES PIÈCES

Liste des pièces 19

AVANT-PROPOS

Félicitations pour l'achat de votre nouveau cultivateur pour tracteurs. Le cultivateur GK6 est fabriqué avec des matériaux de haute qualité, spécialement conçus pour une utilisation durable et fiable. Pour votre propre sécurité et pour garantir le bon fonctionnement du cultivateur, veillez à lire et à suivre ces instructions d'utilisation avant de l'utiliser.

Conservez ce mode d'emploi. Vérifiez que le cadre et les dents ne sont pas endommagés pendant le transport. Ne mettez pas en service les cultivateurs endommagés.

Le cultivateur GK6 est utilisé pour ameublir le sol et soulever les engrais. Une manipulation incorrecte peut entraîner des blessures ou endommager la machine. Toute responsabilité pour des dommages résultant d'une utilisation non conforme de l'appareil ou du non-respect des consignes et des règles de comportement de ce mode d'emploi est exclue. L'opérateur / utilisateur doit s'assurer que l'utilisation correcte du cultivateur est effectuée par du personnel formé et autorisé.

INSTRUCTIONS DE SÉCURITÉ

- N'autorisez que le personnel formé à monter et à utiliser le cultivateur.
- Seuls les adultes en bonne santé physique et mentale peuvent manipuler le GK6.
- Quittez la zone de travail du cultivateur lorsqu'il est utilisé.
- Portez des vêtements de protection appropriés, tels que des gants et des chaussures de sécurité, lorsque vous démontez / assemblez le GK6.
- N'essayez pas d'arracher les dents coincées dans le sol.
- Lors de l'assemblage, veillez à ce que les boulons et les goupilles de verrouillage soient fermement fixés. N'utilisez le cultivateur que lorsqu'il est entièrement assemblé.
- Effectuer une maintenance et un entretien réguliers pour garantir la sécurité lors du travail.
- Abaissez le cadre au sol pendant les longues périodes de stockage pour soulager la suspension à trois points.
- Respectez les règles de prévention des accidents et les lois sur la sécurité industrielle en vigueur, ainsi que les règles de circulation routière.
- Les travaux avec le cultivateur ne peuvent être effectués que si la visibilité est suffisante.

DONNÉES TECHNIQUES

Cadre

Type	Unité	Valeur
Poids	kg	48
Largeur (A)	mm	1360
Espacement des dents intérieures (B)	mm	377,83
Espacement des dents du milieu (C)	mm	746,13
Espacement extérieur des dents (D)	mm	1181,1
Hauteur (E)	mm	889
Profondeur (F)	mm	940
Dents extérieures de réglage (G)	mm	1250,95
Position extérieure des dents du milieu (H)	mm	815,98
Dents extérieures de réglage les plus intérieures (I)	mm	1111,25
Réglage extérieur des dents intérieures (J)	mm	396,88
Réglage de la partie la plus intérieure des dents intérieures (K)	mm	304,8
Largeur de la suspension (L)	mm	700
Hauteur de la suspension (M)	mm	370
Max. Largeur de travail	mm	1100
Profondeur de travail maximale	mm	300
Matériau du cadre		Acier

Dents

Type	Unité	Valeur
Nombre de dents		6
Largeur	mm	48
Profondeur	mm	410
Hauteur	mm	650
Matériau des dents		Acier trempé
Épaisseur du matériau	mm	4
Pointes des dents interchangeables		Oui
Dents interchangeables		Oui

Tracteur

Type	Unité	Valeur
Puissance	PS	15 - 45
Suspension		Cat. 1

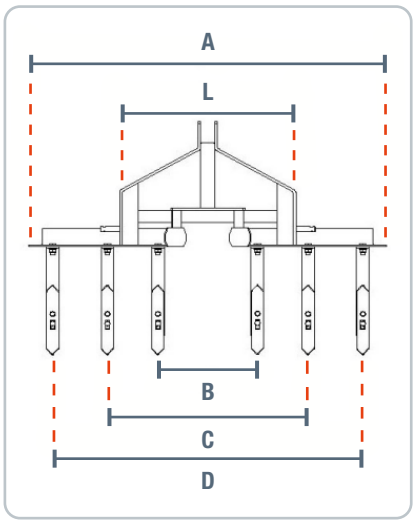

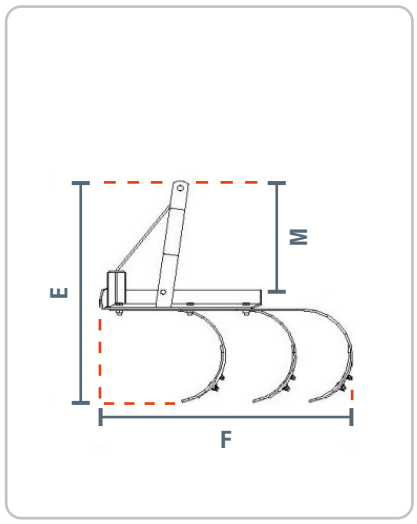

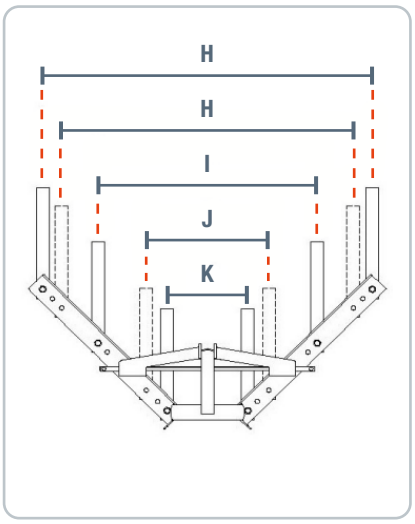

APERÇU DES PRINCIPALES COMPOSANTES

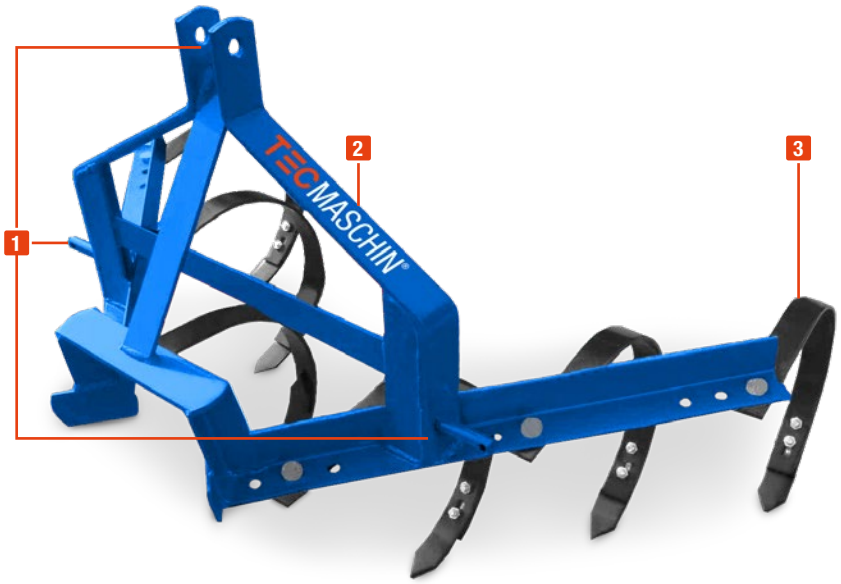

N°	Désignation
1	Suspension à trois points
2	Cadre
3	Dent de printemps
4	Pointe de ciseau

INSTRUCTIONS DE MONATGE

1. Desserrez les boulons de fixation du châssis du cultivateur.
2. Accrochez le cadre à l'attelage trois points de votre tracteur.
3. Montez les dents du ressort et les pointes du ciseau avec les boulons et les écrous fournis.
4. Vérifiez la construction par rapport au dessin de la liste des pièces.

INSPECTIONS RÉGULIÈRES

Effectuez un contrôle visuel à 100 % avant chaque assemblage et utilisation. Faites particulièrement attention aux composants suivants :

- Soudure des joints
- Flexion des dents du ressort
- Vis et boulons
- Goupilles de verrouillage
- Noix

N'utilisez le cultivateur que lorsqu'il est en parfait état de marche. Si vous remarquez des fissures et des cassures dans les composants importants pour la sécurité, remplacez-les avant la prochaine utilisation.

SERVICE & CONTACT

Contactez nos experts produits et trouvez de l'aide et des solutions pour votre produit. Vous trouverez ici toutes les informations de contact listées par pays et par langue: www.topregal.fr/fr/service

Responsable du contenu:
TOPREGAL GmbH
Industriestraße 3
70794 Filderstadt
GERMANY
www.topregal.com

Déclaration de conformité UE

Le fabricant / distributeur

TOPREGAL GmbH
Industriestrasse 3
70794 Filderstadt
Allemagne

déclare par la présente que le produit suivant

Désignation du produit:
TecMaschin
Cultivateur pour tracteur

se conforme à toutes les dispositions pertinentes des réglementations légales applicables (ci-après) - y compris leurs modifications en vigueur au moment de la déclaration.
La responsabilité de la délivrance de cette déclaration de conformité incombe exclusivement au fabricant. Cette déclaration ne concerne que la machine dans l'état dans lequel elle a été mise sur le marché; les pièces et / ou interventions montées ultérieurement par l'utilisateur final ne sont pas prises en compte.

Conforme aux dispositions des directives européennes suivantes:
2006/42/CE Directive Machines

Conforme aux dispositions des normes suivantes:
EN ISO 12100

Nom et adresse de la personne autorisée à constituer le dossier technique:

TOPREGAL GmbH
Industriestrasse 3
70794 Filderstadt
Allemagne

Lieu: Filderstadt
Date: 07.05.2021

Juergen Effner
Chief Executive Officer

LISTE DES PIÈCES

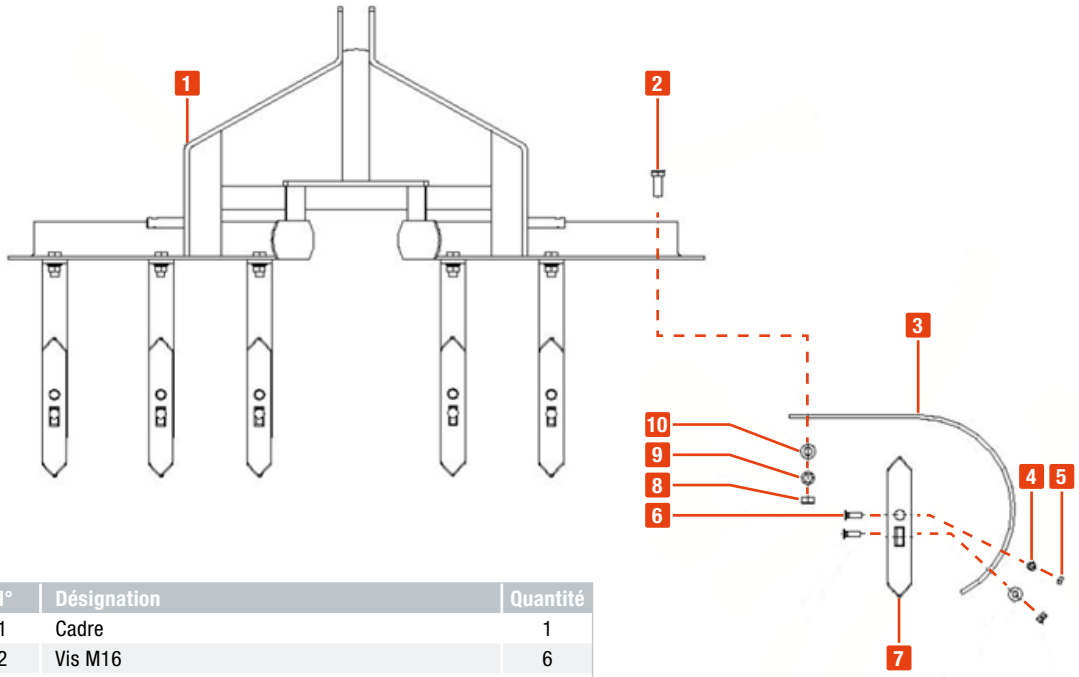

N°	Désignation	Quantité
1	Cadre	1
2	Vis M16	6
3	Dent de ressort	6
4	Laveuse ø 12	12
5	Écrou de blocage	12
6	Vis à tête plate M12	12
7	Pointe de ciseau	6
8	Écrou M16	6
9	Rondelle de blocage ø 16	6
10	Laveuse ø 16	6

TECMASCHIN

V 12.12.22